住友中国网络

上海分公司
上海市宜山路1698号
兴业商务大厦1304室
邮编：201103
电话：+86(21)34627877
传真：+86(21)34627922

杭州分公司
杭州市凤起路78号杭州国际
假日酒店商务楼511室
邮编：310003
电话：+86(571)28909729
传真：+86(571)28909730

福州分公司
福州市五一中路88号平安大厦
7F C2单元
邮编：350001
电话：+86(591)87608527
传真：+86(591)87608617

厦门联络处
厦门市西林路18号502室
邮编：361009
电话：+86(592)5196266
传真：+86(592)5196266

南昌分公司
江西省南昌市胜利路82号
时代广场B座1513室
邮编：330008
电话：+86(791)6761305
传真：+86(791)6360701

沈阳分公司
沈阳市和平区和平北大街69号
总统大厦C座1903室
邮编：110003
电话：+86(24)22812030
传真：+86(24)22812032

大连办事处
大连市黄河路677号天兴一罗斯福
国际中心5号字楼1712室
邮编：116021
电话：+86(411)84521309
传真：+86(411)84521306

哈尔滨联络处
哈尔滨市中山路172号
常青大厦1011室
邮编：150001
电话：+86(451)82695695
传真：+86(451)82695695

长春联络处
吉林省长春市西安大路616号
国际大厦A座1103室
邮编：130021
电话：+86(431)85949910
传真：+86(431)85949910

呼和浩特联络处
呼和浩特市赛罕区昭乌达路山
丹街奈伦小区2号楼6单元503室
邮编：010010
电话：+86(471)5254681
传真：+86(471)5254680

南京分公司
江苏省南京市中山南路49号
商茂世纪广场16楼A座
邮编：210005
电话：+86(25)86890102
传真：+86(25)86890121

无锡分公司
无锡市人民中路摩天360
620室
邮编：214002
电话：+86(510)82735106
传真：+86(510)82722686

合肥联络处
合肥市长江中路426号
三孝口金川大厦702室
邮编：230001
电话：+86(551)2852400
传真：+86(551)2852401

苏州分公司
苏州新区狮山路88号
金河国际中心2111室
邮编：215011
电话：+86(512)68050638
传真：+86(512)68050568

济南分公司
济南市二环东路3218号
发展大厦B座3D
邮编：250100
电话：+86(531)88119586
传真：+86(531)88119585

青岛分公司
青岛市山东路40号
青岛广发金融大厦1304-C
邮编：266071
电话：+86(532)86660107
传真：+86(532)86660105

成都分公司
成都市人民南路一段86号
城市之心大厦23楼M座
邮编：610016
电话：+86(28)86203056
传真：+86(28)86203058

重庆办事处
重庆市渝中区冠容路68号
大都会商厦1608A
邮编：400010
电话：+86(23)63801662
传真：+86(23)63801660

昆明办事处
昆明市北京路155号附1号
红塔大厦1603室
邮编：650011
电话：+86(871)3510626
传真：+86(871)3510602

北京分公司
北京市朝阳区北苑路170号
凯城中心C座1806室
邮编：100101
电话：+86(10)84854688
传真：+86(10)84854698

石家庄联络处
河北省石家庄新华区普宏路1号
明珠花苑12-1-502室
邮编：050000
电话：+86(311)85331935
传真：+86(311)85331935

唐山分公司
唐山市开平区现代装备制造工业区
住友重机械(唐山)有限公司SCT营业部
邮编：063021
电话：+86(315)3390889
传真：+86(315)3390939

天津办事处
天津市东丽经济开发区
三经路南头格里森院内
邮编：300300
电话：+86(22)24980378
传真：+86(22)24985406

郑州办事处
郑州市金水路24号
润华商务花园A座501室
邮编：450012
电话：+86(371)63857861
传真：+86(371)63857222

西安分公司
西安市高新四路1号
高科广场A座605室
邮编：710075
电话：+86(29)88365200
传真：+86(29)88365202

太原分公司
山西省太原市双塔西街38号
金广大厦620室
邮编：030012
电话：+86(351)4695855
传真：+86(351)7925260

武汉分公司
武汉市汉口建设大道568号
新世界国贸大厦Ⅱ座1008室
邮编：430022
电话：+86(27)85710230
传真：+86(27)85728831

长沙分公司
长沙市晚报大道267号
长沙晚报大厦1410室
邮编：410008
电话：+86(731)84148738
传真：+86(731)84148938

广州分公司
广州市天河区林和西路161-163号
中泰国际A座1208室
邮编：511356
电话：+86(20)38288422
传真：+86(20)38288580

广西联络处
广西南宁市良庆区大沙田
金盛财富广场B806室
邮编：511357
电话：+86(771)2555380
传真：+86(771)4731796

香港办事处
香港九龙青山道476号
百佳商业中心18楼1802室
电话：00852-24601874
传真：00852-24601882

深圳联络处
深圳市罗湖区江泰大厦B栋3211室
邮编：518001
电话：+86 13823231040
传真：+86(755)22276648

天津制造中心第一工厂
天津市东丽经济开发区
三经路7号
邮编：300300
电话：+86(22)24993501
传真：+86(22)24992437

天津制造中心第二工厂
天津市东丽经济开发区
三经路南头格里森院内
邮编：300300
电话：+86(22)24980378
传真：+86(22)24980370

松江分公司（上海松江组装中心）
上海市松江区华加路99号
11号厂房
邮编：201600
电话：+86(21)57748280
传真：+86(21)57749428

广州组装中心
广州市永和经济技术开发区
桑田三路32号关宇物流第1号厂房
邮编：511356
电话：+86(20)82981073
传真：+86(20)32221017

唐山制造中心
唐山市开平区现代装备制造工业区
邮编：063021
电话：+86(315)3390889
传真：+86(315)3390939

住友全球其他网络

Asia/Oceania

Korea
Sumitomo(SHI)Cyclo Drive Korea, Ltd. (SCK)
Tel: (82)2-730-0151
Taiwan
Tatung SM-Cyclo Co., Ltd. (TSC)
Tel: (886)2-2595-7275
Singapore
Sumitomo(SHI)Cyclo Drive Asia Pacific Pte. Ltd. (SCA)
Tel: (65)6291-7800
Philippines
SCA Branch Office in Philippines
Tel: (63)2-6800-6500
Vietnam
SCA Representative Office in Hanoi
Tel: (84)4-3767-2716
Malaysia
SM-Cyclo (Malaysia) Sdn. Bhd. (SMMA)
Tel: (60)3-8061-2909
Thailand
SM-Cyclo (Thailand) Co., Ltd. (SMTH)
Tel: (66)2-679-0998

Australia
SM-Cyclo (Australia) Pty., Ltd. (SMAU)
Tel: (61)2-8811-6555
India
Sumi-Cyclo Drive India Private Limited
Tel: (91)20-6674-2900

Americas

U.S.A.
Sumitomo Machinery Corporation of America (SMA)
Tel: (1)767-485-8218
Argentina
SM-Cyclo de Argentina S.A. (SMAR)
Tel: (54)11-4765-5332
Brazil
SM-Cyclo Reductores do Brasil, Ltda. (SMBR)
Tel: (55)11-5585-3600
Chile
SM-Cyclo de Chile, Ltda. (SMCH)
Tel: (56)2-892-7000
Mexico
SM-Cyclo de Mexico, S.A. de C.V. (SMME)
Tel: (52)81-8114-5130

Canada
SM-Cyclo of Canada, Ltd. (SMC)
Tel: (1)905-469-1050

Europe

Germany
Sumitomo(SHI) Cyclo Drive Germany GmbH (SCG)
Tel: (49)8136-66-0
Austria
SCG Branch Austria Office
Tel: (43)732-330958
Benelux
SCG Branch Benelux Office
Tel: (32)16 60 83 11
France
SM-Cyclo France E.U.R.L. (SMFR)
Tel: (33)149-929494
Italy
SM-Cyclo Italy Srl (SMIT)
Tel: (39)02-9356-2121
Spain
SM-Cyclo Iberia, S.L. (SMIB)
Tel: (34)944-805389

Sweden
SM-Cyclo Scandinavia AB (SMSC)
Tel: (46)40220030
UK
SM-Cyclo UK Ltd. (SMUK)
Tel: (44)1482-790340

住友重機械減速機(中國)有限公司
http://www.smcyclo.com.cn

Cat No.G2002SCT-7.0
2010年7月印刷

PARAMAX® 9000

住友重机械减速机(中国)有限公司

Sumitomo Drive Technologies
Always on the Move

PARAMAX® 9000

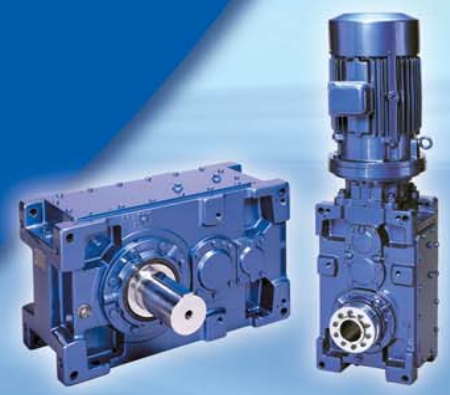

Cat No.G2002SCT-7.0
2010年7月印刷

目录

A 特点

制造范围一览表
- 电机直联型减速器
- 标准型减速机

住友生产的电机用途

B 电机直联型

标准规格 ··· B- 2
构造图 ··· B- 3

C 标准型减速机

标准规格 ··· C- 2
构造图 ··· C- 3
型号表示 ··· C- 4
选型步骤 ··· C- 6
负载系数表 ··· C- 8
选型表及尺寸表
- 垂直轴减速机 ··· C- 11
- 平行轴减速机 ··· C- 85

D 技术资料

润滑及安装 ··· D- 2
油漆规格及防锈规格 ··· D- 3
惯性矩 GD ··· D- 4
补充尺寸表 ··· D- 12
空心轴补充事项 ··· D- 17
空心轴尺寸表 ··· D- 18
冷却风扇尺寸表 ··· D- 20
任选附件尺寸表 ··· D- 24
可选件 ··· D- 32
电机接线盒安装位置图 ··· D- 71
电机安装法兰尺寸表 ··· D- 73
驱动系统的计算公式 ··· D- 74

ISO9001
PTC OKAYAMA GB PLANT

最适当的选择

共 26 种规格，提供最合适的选择。

共 26 种规格的机型，
可根据不同力矩进行选型，
让客户能广泛地选择，精确而经济。

型号	输出力矩
9015	2.6
9025	4.2
9030	6.4
9035	8.5
9040	10.1
9045	13.2
9050	15.3
9055	19.9
9060	24.4

型号	输出力矩
9065	31.4
9070	38.2
9075	47.8
9080	58.5
9085	73.1
9090	85.9
9095	101
9100	122
9105	144

型号	输出力矩
9110	174
9115	207
9118	260
9121	301
9126	351
9128	420
9131	473
9136	552

【kNm】

电机直联型

在直联型减速机中，将电机与减速机直联并将结构进行标准化。

在 PARAMAX® 9000 系列直联型减速器中，
将电机直接安装在空心输入轴上，故可以实现

1. 不需要联轴器。
2. 安装电机时，不需要调整。
3. 节省安装空间。

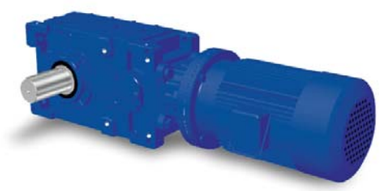

PARAMAX® 9000
特点

噪音低

对齿形进行适当的修整及提高箱体的刚性，实现了低噪音。

在 PARAMAX® 9000 系列中，对齿形进行适当的修整以及箱体的 FEM 分析，在承受负荷时的箱体变形抑制在可能的范围内。从而能够保证齿形良好的啮合。

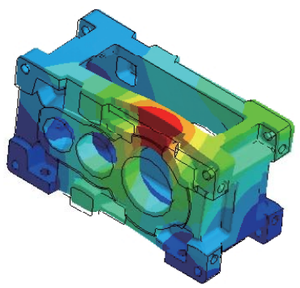

箱体 FEM 分析

强度高

齿轮压力角 25°

与通常的压力角 (20°) 的相比，25° 的压力角具有齿根加厚，这种齿根强度高的齿轮，能承受大负荷容量，并能抵抗大的冲击载荷。

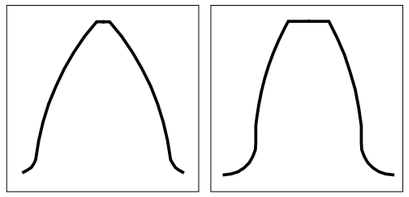

25° 压力角　　20° 压力角

安装形式

带电机

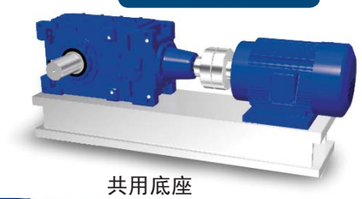

共用底座

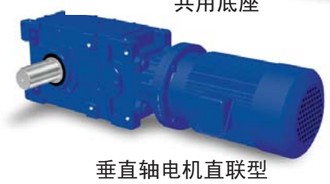

垂直轴电机直联型

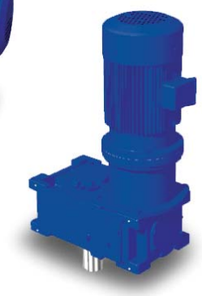

平行轴电机直联型

顶部安装型

双层叠式

1 级

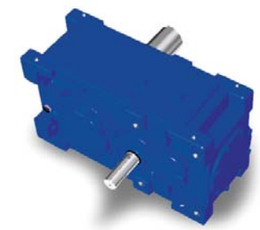

减速机

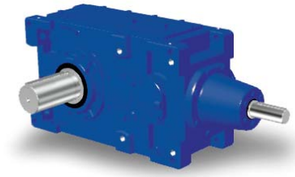

垂直轴

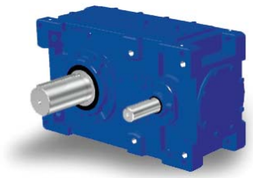

平行轴

钢制箱体

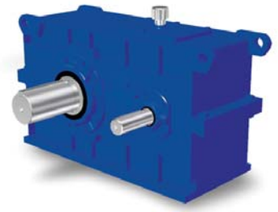

安装方式

直立安装

直立式墙式安装

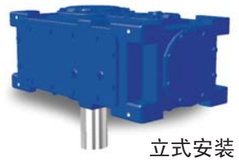

立式安装

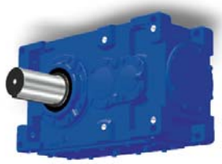

天花板上安装

特殊低速轴

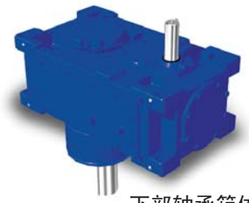

下部轴承箱体

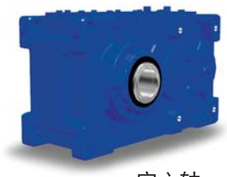

空心轴

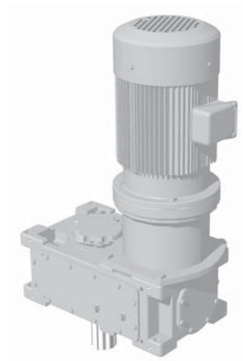

< 平行轴电机 直联型 >

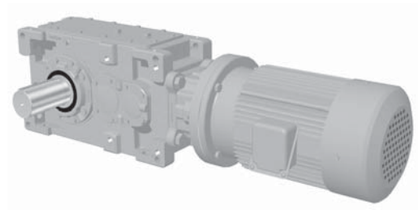

< 垂直轴电机 直联型 >

B

电机直联型

标准规格 ··· B- 2

构造图 ··· B- 3

项目		标准规格		带制动器标准规格	
Motor	功率范围	5.5kW x 4P ～ 55kW x 4P		5.5kW x 4P ～ 11kW x 4P · FB 制动器 15kW x 4P CMB 制动器 18.5kW x 4P ～ 37kW x 4P ESB 制动器	
	外壳构造	全封闭外扇形		全封闭外扇形	
	电源	55kW 以下 200V 50/60Hz, 220V 60Hz		15kW 以下 200V 50/60Hz, 220V 60Hz	
	绝缘	级数 / 绝缘	4 级	级数 / 绝缘	4 级
		B 级	5.5 ～ 22kW	B 级	5.5 ～ 15kW
		F 级	30 ～ 55kW		
	额定时间	连续		连续	
	引出线（套管式）	级数 / 引出线	4 级	级数 / 引出线	4 级
		3	5.5 ～ 7.5kW（直接起动）	5	5.5 ～ 7.5kW（直接起动）
		6	Note 1 11 ～ 55kW（可 人-Δ 起动）	8	Note 1 11 ～ 37kW（可 人-Δ 起动）
	标准	符合 JIS			

注 1: 在标准电源电压之外使用 人-Δ 起动时，请咨询。

项目		标准规格		
		安装方式	高速轴转速	
减速机	润滑方式	卧式减速机	750 ～ 1800r/min	油浴润滑，转速低于 750r/min 时 , 有可能使用油泵润滑，请咨询。
		立式减速机	400 ～ 1800r/min	油泵润滑，轴端泵和电动泵两种，请按尺寸图确认。
		直立式减速机	750 ～ 1800r/min	油浴润滑，垂直输入的轴承部为油脂润滑。
	润滑油	请参考 D-2 页		
	齿型	使用渐开线齿形的外齿轮减速机构		
环境条件	安装场所	室内 (灰尘少，湿度低的场地)		
	环境温度	-10℃～+40℃，按用途的不同，有带冷却风扇的		
	环境湿度	85% 以下		
	高度	海拔 1,000 以下		
	周围气体	无腐蚀性气体、爆炸性气体、蒸汽等。应为不含尘埃的通风良好的场所		
安装		水平安装 参考 D-2 页		
联接方法		联轴器、齿轮、链轮、皮带等		
涂漆规格		底子修整：机械加工前，清砂后喷丸 内部涂漆：ungroud PTC 底漆 1 次 外部涂漆：底层 ungroud PTC 底漆 1 次 终涂层 NEO ALKYS1 次 涂漆颜色：马歇尔色彩标记 5G 6/4.5，参考 D-3 页		

注 2 : 环境温度在 -10℃ 以下或 +50℃ 以上时，一般需要加热装置或冷却装置。

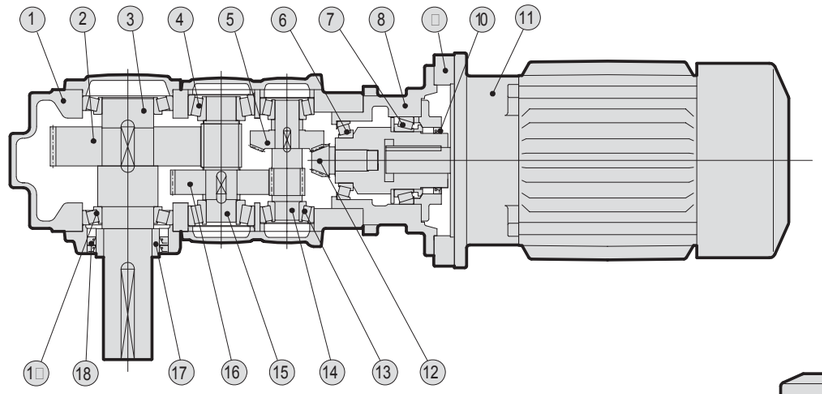

电机直联型　垂直轴 3 级

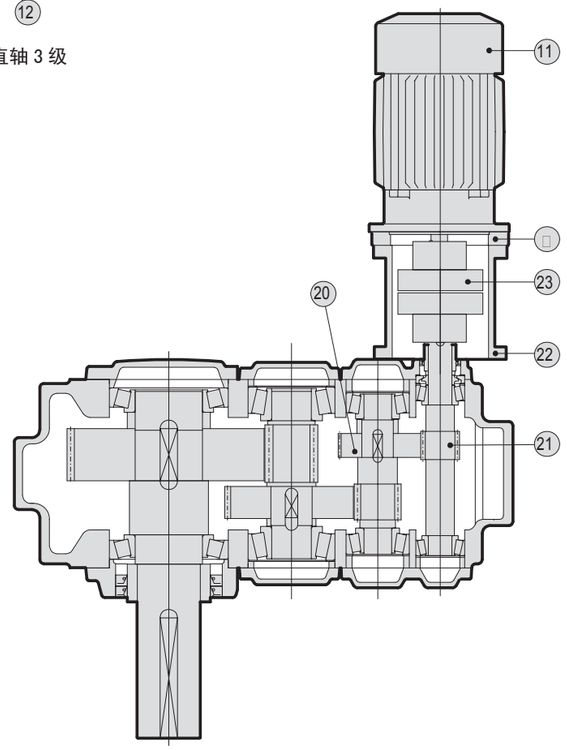

电机直联型 平行轴 3 级

零件号	零件名称	零件号	零件名称	零件号	零件名称	零件号	零件名称
1	箱体	7	圆锥滚子轴承	13	圆锥滚子轴承	19	圆锥滚子轴承
2	斜齿轮	8	轴承座	14	斜齿轮轴	20	斜齿轮
3	低速轴	9	电机安装法兰	15	斜齿轮轴	21	斜齿轮轴
4	圆锥滚子轴承	10	油封	16	斜齿轮	22	电机支架
5	伞齿轮	11	电机	17	轴环	23	联轴节
6	圆锥滚子轴承	12	伞齿轮	18	油封		

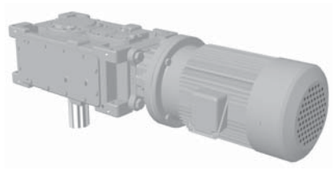

< 电机直联型　垂直轴卧式 >

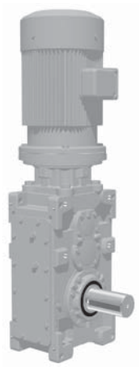

< 电机直联型　垂直轴直立式 >

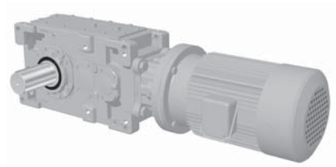

< 电机直联型　垂直轴立式 >

B

电机直联型：垂直轴

选型表　··· B- 6

轴型式	输入转速	环境温度
垂直轴	1500r/min	40℃

kW	SF	输出转速（r/min） 238	211	188	167	150	134	120	107	94	83	75	67	60	54	48	42	38	33	30
		减速比 6.3	7.1	8	9	10	11.2	12.5	14	16	18	20	22.4	25	28	31.5	35.5	40	45	50
5.5kW 4P	1															9030	9030	9030	9030	9030
	1.25															9030	9030	9030	9030	9030
	1.5															9030	9030	9030	9030	9030
	2															9030	9030	9030	9030	9030
7.5kW 4P	1														9030	9030	9030	9030	9030	9030
	1.25														9030	9030	9030	9030	9030	9030
	1.5														9030	9030	9030	9030	9030	9030
	2														9030	9030	9030	9030	9030	9030
11kW 4P	1									9030	9030	9030	9030	9030	9030	9030	9030	9030	9030	9030
	1.25									9030	9030	9030	9030	9030	9030	9030	9030	9030	9030	9030
	1.5									9030	9030	9030	9030	9030	9030	9030	9030	9030	9030	9035
	2									9030	9030	9030	9030	9030	9030	9030	9030	9030	9030	9035
15kW 4P	1							9030	9030	9030	9030	9030	9030	9030	9030	9030	9030	9030	9030	9030
	1.25							9030	9030	9030	9030	9030	9030	9030	9030	9030	9030	9030	9030	9035
	1.5							9030	9030	9030	9030	9030	9030	9030	9030	9030	9030	9030	9030	9035
	2							9030	9030	9030	9030	9030	9030	9030	9030	9035	9035	9040	9040	9045
18.5kW 4P	1					9035	9035	9035	9035	9035	9035	9035	9035	9035	9035	9035	9035	9035	9035	9035
	1.25					9035	9035	9035	9035	9035	9035	9035	9035	9035	9035	9035	9035	9035	9035	9035
	1.5					9035	9035	9035	9035	9035	9035	9035	9035	9035	9035	9035	9035	9040	9040	9045
	2					9035	9035	9035	9035	9035	9035	9035	9035	9035	9035	9035	9035	9040	9045	9045
22kW 4P	1				9035	9035	9035	9035	9035	9035	9035	9035	9035	9035	9035	9035	9035	9035	9035	9035
	1.25				9035	9035	9035	9035	9035	9035	9035	9035	9035	9035	9035	9035	9035	9040	9040	9045
	1.5				9035	9035	9035	9035	9035	9035	9035	9035	9035	9035	9035	9035	9035	9040	9040	9045
	2				9035	9035	9035	9035	9035	9035	9035	9035	9035	9035	9035	9035	9035	9040	9045	9045
30kW 4P	1	9040	9040	9040	9040	9040	9040	9040	9040	9040	9040	9040	9040	9040	9040	9040	9040	9040	9040	9045
	1.25	9040	9040	9040	9040	9040	9040	9040	9040	9040	9040	9040	9040	9040	9040	9040	9040	9040	9045	9045
	1.5	9040	9040	9040	9040	9040	9040	9040	9040	9040	9040	9040	9040	9040	9040	9040	9045	9045	9050	9050
	2	9040	9040	9040	9040	9040	9040	9040	9040	9040	9040	9040	9040	9040	9045	9045	9050	9050	9055	9055
37kW 4P	1	9040	9040	9040	9040	9040	9040	9040	9040	9040	9040	9040	9040	9040	9040	9040	9040	9040	9045	9045
	1.25	9040	9040	9040	9040	9040	9040	9040	9040	9040	9040	9040	9040	9035	9040	9040	9045	9045	9050	9050
	1.5	9040	9040	9040	9040	9040	9040	9040	9040	9040	9040	9040	9040	9040	9045	9045	9045	9050	9055	9055
	2	9040	9040	9040	9040	9040	9040	9040	9040	9045	9045	9050	9050	9050	9050	9050	9055	9055	9060	9060
45kW 4P	1	9040	9040	9040	9040	9040	9040	9040	9040	9040	9040	9040	9040	9040	9040	9045	9045	9045	9050	9050
	1.25	9040	9040	9040	9040	9040	9040	9040	9040	9040	9040	9040	9040	9040	9045	9045	9045	9050	9055	9055
	1.5	9040	9040	9040	9040	9040	9040	9040	9040	9045	9045	9040	9040	9045	9045	9045	9055	9055	9055	9060
	2	9040	9040	9040	9040	9040	9040	9045	9045			9050	9050	9050	9055	9055	9060	9060	9065	9065
55kW 4P	1	9040	9040	9040	9040	9040	9040	9040	9040	9040	9045	9045	9045	9055	9055	9055	9055	9055	9055	9055
	1.25	9040	9040	9040	9040	9040	9040	9040	9040	9045	9045	9050	9050	9055	9055	9055	9055	9055	9060	9060
	1.5	9040	9040	9040	9040	9040	9040	9045	9045			9050	9050	9055	9055	9055	9055	9060	9065	9065
	2	9040	9040	9040	9040	9040	9040	9045	9045			9070	9070	9070	9070	9070	9070	9070	9070	9075

减速机型号

输出转速（r/min） 27	24	21	19	17	15	13	12	11	9.4	8.3	7.5	6.7	6.0	5.4	4.8	4.2	3.8	3.3	SF	kW
减速比 56	63	71	80	90	100	112	125	140	160	180	200	224	250	280	315	355	400	450		
9030	9030	9030	9035	9035	9040	9040	9040	9040	9045	9045	9050	9050	9050	9050	9050	9050	9055	9055	1	
9030	9030	9030	9035	9035	9040	9040	9040	9040	9045	9045	9050	9050	9050	9050	9050	9055	9055	9055	1.25	5.5kW
9030	9030	9030	9035	9035	9040	9040	9040	9040	9045	9045	9050	9050	9050	9055	9055	9055	9065	9065	1.5	4P
9030	9030	9030	9035	9035	9040	9040	9040	9040	9045	9045	9050	9055	9055	9060	9060	9065	9065	9075	2	
9030	9030	9030	9035	9035	9040	9040	9040	9040	9045	9045	9050	9050	9050	9050	9050	9055	9055	9065	1	
9030	9030	9030	9035	9035	9040	9040	9040	9040	9045	9045	9050	9050	9050	9055	9055	9060	9065	9065	1.25	7.5kW
9030	9030	9030	9035	9035	9040	9040	9040	9045	9045	9045	9050	9055	9055	9060	9060	9065	9065	9075	1.5	4P
9030	9030	9035	9035	9035	9040	9045	9045	9050	9055	9055	9060	9060	9060	9065	9065	9070	9075	9075	2	
9030	9030	9030	9035	9035	9040	9040	9040	9040	9045	9045	9050	9055	9055	9060	9060	9065	9065	9075	1	
9030	9030	9030	9035	9035	9040	9040	9045	9045	9045	9055	9055	9055	9060	9065	9065	9070	9075	9075	1.25	11kW
9035	9040	9040	9040	9040	9040	9045	9045	9055	9055	9055	9060	9065	9065	9065	9065	9070	9075	9075	1.5	4P
9035	9040	9045	9045	9045	9050	9055	9055	9060	9065	9065	9070	9070	9070	9075	9075	9075	9085	9085	2	
9030	9030	9035	9035	9035	9040	9045	9045	9050	9055	9055	9060	9060	9060	9065	9065	9070	9075	9075	1	
9035	9040	9040	9045	9045	9045	9050	9050	9055	9055	9060	9060	9065	9065	9070	9075	9075	9075	9085	1.25	15kW
9035	9040	9045	9045	9045	9050	9055	9055	9060	9065	9065	9070	9070	9070	9075	9075	9075	9085	9085	1.5	4P
9045	9050	9050	9055	9055	9060	9060	9060	9065	9065	9070	9070	9075	9075	9080	9085	9085	9085		2	
9035	9040	9040	9040	9045	9045	9050	9050	9055	9055	9060	9060	9065	9065	9070	9070	9075	9075	9075	1	
9035	9040	9045	9045	9050	9050	9055	9055	9065	9065	9065	9070	9070	9070	9075	9075	9080	9085	9085	1.25	18.5kW
9045	9050	9050	9055	9055	9060	9060	9060	9065	9065	9070	9070	9070	9075	9075	9080	9085	9085		1.5	4P
9050	9050	9055	9055	9060	9060	9065	9065	9070	9075	9075	9080	9080	9080	9085	9085				2	
9035	9040	9045	9045	9045	9050	9055	9055	9060	9065	9065	9070	9070	9070	9075	9075	9075	9085	9085	1	
9045	9050	9050	9055	9055	9060	9060	9060	9065	9065	9070	9070	9070	9075	9075	9080	9085	9085		1.25	22kW
9045	9050	9055	9055	9055	9060	9065	9065	9065	9065	9070	9070	9075	9075	9085	9085	9085			1.5	4P
9055	9055	9060	9065	9065	9070	9070	9070	9075	9075	9075	9080	9085	9085	9085					2	
9045	9050	9050	9055	9055	9060	9060	9060	9065	9065	9070	9070	9075	9075	9080	9085	9085	9085		1	
9050	9050	9055	9055	9065	9070	9065	9065	9070	9075	9075	9080	9080	9080	9085	9085				1.25	30kW
9055	9055	9060	9065	9065	9070	9070	9070	9075	9075	9080	9080	9085	9085	9085					1.5	4P
9060	9060	9065	9065	9070	9070	9075	9075	9080	9085	9085									2	
9050	9050	9055	9055	9060	9060	9065	9065	9070	9075	9075	9080	9080	9080	9085	9085				1	
9055	9055	9060	9065	9065	9070	9070	9070	9075	9075	9080	9080	9085	9085						1.25	37kW
9060	9060	9065	9065	9070	9070	9075	9075	9075	9080	9085	9085								1.5	4P
9065	9065	9070	9075	9075	9080	9080	9080	9085	9085										2	
9055	9055	9060	9065	9065	9070	9070	9070	9075	9075	9080	9080	9085	9085	9085					1	
9060	9060	9065	9065	9070	9070	9075	9075	9075	9080	9085	9085								1.25	45kW
9065	9065	9070	9075	9075	9080	9080	9080	9085	9085	9085									1.5	4P
9070	9075	9075	9080	9080	9080	9085	9085												2	
9060	9060	9065	9065	9070	9070	9075	9075	9075	9080	9085	9085								1	
9065	9065	9070	9075	9075	9080	9080	9080	9085	9085										1.25	55kW
9065	9070	9070	9075	9075	9080	9080	9085	9085											1.5	4P
9075																			2	

轴型式	输入转速	环境温度
垂直轴	1800r/min	40℃

kW	SF	输出转速（r/min）																	
		286	254	225	200	180	161	144	129	113	100	90	80	72	64	57	51	45	40	36
		减速比																		
		6.3	7.1	8	9	10	11.2	12.5	14	16	18	20	22.4	25	28	31.5	35.5	40	45	50
5.5kW 4P	1																			9030
	1.25																			9030
	1.5																			9030
	2																			9030
7.5kW 4P	1															9030	9030	9030	9030	9030
	1.25															9030	9030	9030	9030	9030
	1.5															9030	9030	9030	9030	9030
	2															9030	9030	9030	9030	9030
11kW 4P	1									9030	9030	9035	9030	9030	9030	9030	9030	9030	9030	9030
	1.25									9030	9030	9035	9030	9030	9030	9030	9030	9030	9030	9030
	1.5									9030	9030	9035	9030	9030	9030	9030	9030	9030	9030	9030
	2									9030	9030	9035	9035	9030	9030	9030	9030	9030	9030	9035
15kW 4P	1							9030	9030	9030	9030	9030	9030	9030	9030	9030	9030	9030	9030	9030
	1.25							9030	9030	9030	9030	9030	9030	9030	9030	9030	9030	9030	9030	9030
	1.5							9030	9030	9030	9030	9030	9030	9030	9030	9030	9030	9030	9030	9035
	2							9030	9030	9030	9030	9030	9030	9030	9030	9030	9030	9030	9035	9035
18.5kW 4P	1					9035	9035	9035	9035	9035	9035	9035	9035	9035	9035	9035	9035	9035	9035	9035
	1.25					9035	9035	9035	9035	9035	9035	9035	9035	9035	9035	9035	9035	9035	9035	9035
	1.5	减速机型号				9035	9035	9035	9035	9035	9035	9035	9035	9035	9035	9035	9035	9035	9035	9035
	2					9035	9035	9035	9035	9035	9035	9035	9035	9035	9035	9035	9035	9040	9040	9045
22kW 4P	1			9035	9035	9035	9035	9035	9035	9035	9035	9035	9035	9035	9035	9035	9035	9035	9035	9035
	1.25			9035	9035	9035	9035	9035	9035	9035	9035	9035	9035	9035	9035	9035	9035	9035	9035	9035
	1.5			9035	9035	9035	9035	9035	9035	9035	9035	9035	9035	9035	9035	9035	9035	9040	9040	9045
	2			9035	9035	9035	9035	9035	9035	9035	9035	9035	9035	9035	9035	9035	9035	9040	9045	9045
30kW 4P	1	9040	9040	9040	9040	9040	9040	9040	9040	9040	9040	9040	9040	9040	9040	9040	9040	9040	9040	9040
	1.25	9040	9040	9040	9040	9040	9040	9040	9040	9040	9040	9040	9040	9040	9040	9040	9040	9040	9040	9045
	1.5	9040	9040	9040	9040	9040	9040	9040	9040	9040	9040	9040	9040	9040	9040	9040	9040	9040	9045	9045
	2	9040	9040	9040	9040	9040	9040	9040	9040	9040	9040	9040	9040	9040	9040	9045	9045	9050	9050	9055
37kW 4P	1	9040	9040	9040	9040	9040	9040	9040	9040	9040	9040	9040	9040	9040	9040	9040	9040	9040	9040	9045
	1.25	9040	9040	9040	9040	9040	9040	9040	9040	9040	9040	9040	9040	9040	9040	9040	9040	9040	9045	9045
	1.5	9040	9040	9040	9040	9040	9040	9040	9040	9040	9040	9040	9040	9040	9040	9040	9040	9045	9045	9050	9050
	2	9040	9040	9040	9040	9040	9040	9040	9040	9040	9040	9040	9040	9040	9040	9045	9045	9050	9055	9055	9055
45kW 4P	1	9040	9040	9040	9040	9040	9040	9040	9040	9040	9040	9040	9040	9040	9040	9040	9045	9045	9045	9045	9045
	1.25	9040	9040	9040	9040	9040	9040	9040	9040	9040	9040	9040	9040	9040	9040	9040	9045	9045	9045	9050	9050
	1.5	9040	9040	9040	9040	9040	9040	9040	9040	9040	9040	9040	9040	9040	9040	9045	9045	9045	9050	9055	9055
	2	9040	9040	9040	9040	9040	9040	9040	9040	9045	9045	9050	9050	9050	9050	9050	9055	9055	9060	9065
55kW 4P	1	9040	9040	9040	9040	9040	9040	9040	9040	9040	9045	9045	9045	9055	9055	9055	9055	9055	9055	9055
	1.25	9040	9040	9040	9040	9040	9040	9040	9040	9040	6045	6045	6045	9055	9055	9055	9055	9055	9055	9055
	1.5	9040	9040	9040	9040	9040	9040	9040	9040	9045	9045	9050	9050	9055	9055	9055	9055	9055	9060	9060
	2	9040	9040	9040	9040	9040	9040	9045	9045			9060	9060	9060	9060	9065	9065	9070	9070	9070

输出转速（r/min）																				SF	kW
32	29	25	23	20	18	16	14	13	11	10	9.0	8.0	7.2	6.4	5.7	5.1	4.5	4.0			
减速比																					
56	63	71	80	90	100	112	125	140	160	180	200	224	250	280	315	355	400	450			
9030	9030	9030	9035	9035	9040	9040	9040	9040	9045	9045	9050	9050	9050	9050	9050	9050	9055	9055		1	
9030	9030	9030	9035	9035	9040	9040	9040	9040	9045	9045	9050	9050	9050	9050	9050	9050	9055	9055		1.25	5.5kW
9030	9030	9030	9035	9035	9040	9040	9040	9040	9045	9045	9050	9050	9050	9050	9050	9055	9055	9055		1.5	4P
9030	9030	9030	9035	9035	9040	9040	9040	9040	9045	9045	9050	9055	9050	9055	9055	9060	9065	9065		2	
9030	9030	9030	9035	9035	9040	9040	9040	9040	9045	9045	9050	9050	9050	9050	9050	9050	9055	9055		1	
9030	9030	9030	9035	9035	9040	9040	9040	9040	9045	9045	9050	9050	9050	9050	9055	9055	9055	9065		1.25	7.5kW
9030	9030	9030	9035	9035	9040	9040	9040	9040	9045	9045	9050	9050	9050	9055	9055	9060	9065	9065		1.5	4P
9030	9030	9030	9035	9035	9040	9040	9040	9045	9045	9050	9050	9055	9055	9060	9065	9065	9075	9075		2	
9030	9030	9030	9035	9035	9040	9040	9040	9040	9045	9045	9050	9050	9050	9055	9055	9060	9065	9065		1	
9030	9030	9030	9035	9035	9040	9040	9040	9045	9045	9045	9050	9055	9055	9060	9060	9065	9065	9075		1.25	11kW
9030	9030	9030	9035	9035	9040	9040	9045	9045	9045	9055	9055	9055	9060	9065	9065	9070	9075	9075		1.5	4P
9035	9040	9040	9040	9045	9045	9045	9050	9055	9055	9060	9060	9065	9065	9070	9070	9075	9075	9075		2	
9030	9030	9030	9035	9035	9040	9040	9040	9045	9045	9050	9050	9055	9055	9060	9065	9065	9075	9075		1	
9030	9030	9035	9035	9035	9040	9045	9045	9050	9055	9055	9060	9060	9060	9065	9065	9070	9075	9075		1.25	15kW
9035	9040	9040	9040	9045	9045	9050	9050	9055	9055	9060	9060	9065	9065	9070	9070	9075	9075	9085		1.5	4P
9040	9040	9045	9045	9050	9055	9055	9055	9060	9065	9065	9070	9070	9070	9075	9075	9080	9085	9085		2	
9035	9035	9035	9035	9035	9040	9045	9045	9050	9055	9055	9060	9060	9060	9065	9065	9070	9075	9075		1	
9035	9040	9040	9040	9045	9045	9050	9050	9055	9055	9060	9060	9065	9065	9070	9075	9075	9075	9085		1.25	18.5kW
9035	9040	9045	9045	9050	9050	9055	9055	9060	9065	9065	9070	9070	9070	9075	9075	9080	9085	9085		1.5	4P
9045	9050	9050	9055	9055	9060	9060	9060	9065	9065	9070	9070	9075	9075	9080	9085	9085				2	
9035	9040	9040	9040	9045	9045	9045	9050	9055	9055	9060	9060	9065	9065	9070	9070	9075	9075	9075		1	
9035	9040	9045	9045	9045	9050	9055	9055	9060	9065	9065	9070	9070	9070	9075	9075	9080	9085	9085		1.25	22kW
9045	9050	9050	9055	9055	9060	9060	9060	9065	9065	9070	9070	9070	9075	9075	9080	9085	9085			1.5	4P
9050	9050	9055	9055	9060	9060	9065	9065	9070	9075	9075	9080	9080	9080	9085	9085					2	
9040	9040	9045	9045	9050	9055	9055	9055	9060	9065	9065	9070	9070	9070	9075	9075	9080	9085	9085		1	
9045	9050	9050	9055	9055	9060	9060	9060	9065	9065	9070	9070	9075	9075	9080	9085	9085				1.25	30kW
9050	9050	9055	9055	9060	9060	9065	9065	9070	9075	9075	9080	9080	9080	9085	9085					1.5	4P
9055	9055	9060	9065	9065	9070	9070	9070	9075	9075	9080	9085	9085	9085							2	
9045	9050	9050	9055	9055	9060	9060	9060	9065	9065	9070	9070	9075	9075	9080	9085	9085				1	
9050	9050	9055	9055	9065	9070	9070	9070	9070	9075	9075	9080	9080	9085	9085	9085					1.25	37kW
9055	9055	9060	9065	9065	9070	9070	9070	9075	9075	9080	9080	9085	9085							1.5	4P
9060	9065	9065	9070	9070	9070	9075	9075	9080	9085	9085										2	
9050	9055	9055	9055	9060	9060	9065	9065	9070	9075	9075	9080	9080	9080	9085	9085					1	
9055	9055	9060	9065	9065	9070	9070	9070	9075	9075	9080	9080	9085	9085							1.25	45kW
9060	9060	9065	9065	9070	9070	9075	9075	9075	9080	9085	9085									1.5	4P
9065	9070	9070	9075	9075	9080	9080	9080	9085	9085											2	
9055	9055	9060	9065	9065	9070	9070	9070	9075	9075	9080	9080	9085	9085							1	
9060	9065	9065	9070	9070	9070	9075	9075	9075	9085	9085										1.25	55kW
9065	9065	9070	9075	9075	9080	9080	9080	9085	9085											1.5	4P
9070	9075	9075	9080	9080	9080	9085	9085													2	

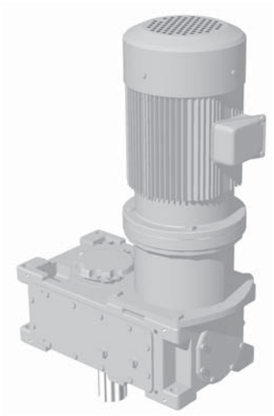

< 电机直联型　平行合轴立式 >

B

电机直联型：平行轴立式

选型表　··· B- 11

轴型式	输入转速	环境温度
平行轴	1500r/min	40℃

kW	SF	输出转速（r/min） 238	211	188	168	150	134	120	107	94	83	75	67	60	54	48	42	38	33	30
		减速比 6.3	7.1	8	9	10	11.2	12.5	14	16	18	20	22.4	25	28	31.5	35.5	40	45	50
5.5kW 4P	1								9015	9015	9015	9015	9015	9015	9015	9015	9015	9015	9015	9030
	1.25								9015	9015	9015	9015	9015	9015	9015	9015	9015	9015	9015	9030
	1.5								9015	9015	9015	9015	9015	9015	9015	9015	9015	9015	9015	9030
	2								9015	9015	9015	9015	9015	9015	9015	9015	9015	9015	9025	9030
7.5kW 4P	1						9015	9015	9015	9015	9015	9015	9015	9015	9015	9015	9015	9015	9015	9030
	1.25						9015	9015	9015	9015	9015	9015	9015	9015	9015	9015	9015	9015	9025	9030
	1.5						9015	9015	9015	9015	9015	9015	9015	9015	9015	9015	9015	9015	9025	9030
	2						9015	9015	9015	9015	9015	9015	9015	9015	9025	9025	9025	9025	9030	9030
11kW 4P	1		9015	9015	9015	9015	9015	9015	9015	9015	9015	9015	9015	9015	9015	9015	9015	9015	9025	9030
	1.25		9015	9015	9015	9015	9015	9015	9015	9015	9015	9015	9015	9015	9015	9025	9025	9025	9025	9030
	1.5		9015	9015	9015	9015	9015	9015	9015	9015	9015	9015	9015	9015	9025	9025	9025	9025	9030	9030
	2		9015	9015	9015	9015	9015	9015	9015	9015	9025	9015	9025	9025	9025	9030	9030	9030	9030	9035
15kW 4P	1	9015	9015	9015	9015	9015	9015	9015	9015	9015	9015	9015	9015	9015	9025	9025	9025	9025	9030	9030
	1.25	9015	9015	9015	9015	9015	9015	9015	9015	9015	9015	9015	9025	9025	9025	9025	9030	9030	9030	9030
	1.5	9015	9015	9015	9015	9015	9015	9015	9015	9015	9025	9025	9025	9025	9025	9030	9030	9030	9030	9035
	2	9015	9015	9015	9015	9015	9015	9015	9025	9025	9025	9025	9030	9030	9030	9030	9035	9035	9035	9040
18.5kW 4P	1	9015	9015	9015	9015	9015	9015	9015	9015	9015	9015	9025	9025	9025	9025	9025	9030	9030	9030	9030
	1.25	9015	9015	9015	9015	9015	9015	9015	9015	9015	9025	9025	9025	9025	9025	9030	9030	9030	9035	9035
	1.5	9015	9015	9015	9015	9015	9015	9015	9025	9025	9025	9025	9025	9025	9030	9030	9030	9035	9035	9040
	2	9015	9015	9015	9015	9015	9025	9025	9025	9025	9030	9030	9030	9030	9030	9035	9035	9040	9045	9045
22kW 4P	1	9015	9015	9015	9015	9015	9015	9015	9015	9025	9025	9025	9025	9025	9025	9030	9030	9030	9030	9035
	1.25	9015	9015	9015	9015	9015	9015	9015	9025	9025	9025	9025	9025	9025	9030	9030	9030	9035	9035	9040
	1.5	9015	9015	9015	9015	9015	9025	9025	9025	9025	9025	9025	9030	9030	9030	9035	9035	9035	9040	9040
	2	9015	9015	9015	9025	9025	9025	9025	9030	9030	9030	9030	9030	9035	9035	9040	9045	9045	9045	9050
30kW 4P	1	9025	9025	9025	9025	9025	9025	9025	9025	9025	9030	9030	9035	9035	9035	9035	9035	9035	9035	9040
	1.25	9025	9025	9025	9025	9025	9025	9025	9025	9025	9030	9030	9035	9035	9035	9035	9035	9040	9045	9045
	1.5	9025	9025	9025	9025	9025	9025	9025	9030	9030	9030	9030	9035	9035	9035	9040	9045	9045	9045	9050
	2	9025	9025	9025	9025	9025	9030	9030	9030	9030	9035	9035	9040	9040	9045	9045	9050	9050	9055	9055
37kW 4P	1	9025	9030	9030	9030	9030	9030	9030	9030	9030	9035	9035	9035	9040	9040	9040	9040	9040	9045	9045
	1.25	9025	9030	9030	9030	9030	9030	9030	9030	9030	9035	9035	9035	9040	9040	9040	9045	9045	9050	9050
	1.5	9025	9030	9030	9030	9030	9030	9030	9030	9030	9035	9035	9035	9040	9045	9045	9045	9050	9055	9055
	2	9025	9030	9030	9030	9030	9030	9030	9035	9035	9040	9040	9045	9045	9050	9050	9055	9055	9060	9060
45kW 4P	1	9040	9040	9035	9035	9035	9035	9035	9035	9035	9035	9035	9045	9045	9045	9045	9045	9045	9045	9055
	1.25	9040	9040	9035	9035	9035	9035	9035	9035	9035	9035	9035	9045	9045	9045	9045	9045	9050	9055	9055
	1.5	9040	9040	9035	9035	9035	9035	9035	9035	9035	9035	9040	9045	9045	9045	9045	9050	9055	9055	9060
	2	9040	9040	9035	9035	9035	9035	9035	9035	9040	9045	9045	9050	9050	9055	9055	9060	9060	9070	9070
55kW 4P	1	9040	9040	9040	9040	9040	9040	9040	9040	9045	9045	9045	9045	9055	9055	9055	9055	9055	9055	9055
	1.25	9040	9040	9040	9040	9040	9040	9040	9040	9045	9045	9045	9045	9055	9055	9055	9055	9055	9055	9060
	1.5	9040	9040	9040	9040	9040	9040	9040	9040	9045	9045	9045	9045	9055	9055	9055	9055	9055	9065	9060
	2	9040	9040	9040	9040	9040	9040	9040	9045	9045	9050	9050	9055	9055	9055	9060	9065	9065	9065	9065
75kW 4P	1	9050	9050	9055	9055	9055	9055	9055	9055	9055	9055	9055	9055	9065	9065	9065	9065	9065	9065	9065
	1.25	9050	9050	9055	9055	9055	9055	9055	9055	9055	9055	9055	9055	9065	9065	9065	9065	9065	9065	9065
	1.5	9050	9050	9055	9055	9055	9055	9055	9055	9055	9055	9055	9055	9065	9065	9065	9065	9065	9070	9070
	2	9050	9050	9055	9055	9055	9055	9055	9055	9055	9055	9055	9060	9065	9065	9065	9070	9070	9075	9075
90kW 4P	1			9055	9055	9060	9055	9060	9060	9060	9060	9065	9065	9070	9070	9070	9070	9070	9070	9075
	1.25			9055	9055	9060	9055	9060	9060	9060	9060	9065	9065	9070	9070	9070	9070	9070	9070	9075
	1.5			9055	9055	9060	9055	9060	9060	9060	9060	9065	9065	9070	9070	9070	9070	9070	9075	9075
	2			9055	9055	9060	9055	9060	9060	9060	9060	9065	9065	9070	9070	9070	9075	9075	9080	9080
110kW 4P	1				9065	9065	9065	9065	9065	9065	9070	9075	9075	9075	9075	9075	9075	9075	9075	9075
	1.25				9065	9065	9065	9065	9065	9065	9070	9075	9075	9075	9075	9075	9075	9075	9075	9075
	1.5				9065	9065	9065	9065	9065	9065	9070	9075	9075	9075	9075	9075	9075	9075	9075	9075
	2				9065	9065	9065	9065	9065	9065	9070	9075	9075	9075	9075	9075	9075	9080	9085	9085

减速机型号

输出转速（r/min） 27	24	21	19	17	SF	kW
减速比 56	63	71	80	90		
9030	9030	9030	9035	9035	1	5.5kW 4P
9030	9030	9030	9035	9035	1.25	
9030	9030	9030	9035	9035	1.5	
9030	9030	9030	9035	9035	2	
9030	9030	9030	9035	9035	1	7.5kW 4P
9030	9030	9030	9035	9035	1.25	
9030	9030	9030	9035	9035	1.5	
9030	9030	9035	9035	9035	2	
9030	9030	9030	9035	9035	1	11kW 4P
9030	9030	9030	9035	9035	1.25	
9030	9030	9035	9035	9045	1.5	
9035	9040	9040	9045	9045	2	
9030	9030	9035	9035	9035	1	15kW 4P
9035	9035	9035	9045	9045	1.25	
9035	9040	9045	9045	9045	1.5	
9045	9045	9050	9055	9055	2	
9030	9035	9035	9045	9045	1	18.5kW 4P
9035	9040	9045	9045	9045	1.25	
9045	9045	9045	9055	9055	1.5	
9050	9050	9055	9055	9065	2	
9035	9040	9040	9045	9045	1	22kW 4P
9040	9045	9045	9055	9055	1.25	
9045	9045	9055	9055	9055	1.5	
9055	9055	9055	9065	9065	2	
9045	9045	9050	9055	9055	1	30kW 4P
9050	9050	9055	9055	9065	1.25	
9055	9055	9060	9065	9065	1.5	
9060	9060	9065	9065	9075	2	
9050	9050	9055	9055	9065	1	37kW 4P
9055	9055	9060	9065	9065	1.25	
9060	9060	9065	9065	9075	1.5	
9065	9065	9070	9075	9075	2	
9055	9055	9060	9065	9065	1	45kW 4P
9060	9060	9065	9065	9075	1.25	
9065	9065	9065	9065	9075	1.5	
9070	9070	9075	9075	9085	2	
9060	9060	9065	9065	9075	1	55kW 4P
9065	9065	9065	9075	9075	1.25	
9065	9065	9070	9075	9075	1.5	
9075	9075	9080	9085	9085	2	
9070	9070	9070	9075	9075	1	75kW 4P
9070	9070	9075	9075	9085	1.25	
9075	9075	9080	9085	9085	1.5	
9080	9080	9085	9085	9085	2	
9075	9075	9075	9075	9085	1	90kW 4P
9075	9075	9080	9085	9085	1.25	
9075	9080	9085	9085	9085	1.5	
9085	9085	9085	9085	9085	2	
9080	9085	9085	9085	9085	1	110kW 4P
9080	9085	9085	9085	9085	1.25	
9085	9085	9085	9085	9085	1.5	
9085	9085	9085	9085	9085	2	

轴型式	输入转速	环境温度
平行轴	1800r/min	40℃

kW	SF	输出轴转速（r/min）																		
		286	254	225	200	180	161	144	129	113	100	90	80	72	64	57	51	45	40	36
		减速比																		
		6.3	7.1	8	9	10	11.2	12.5	14	16	18	20	22.4	25	28	31.5	35.5	40	45	50
5.5kW 4P	1										9015	9015	9015	9015	9015	9015	9015	9015	9015	9030
	1.25										9015	9015	9015	9015	9015	9015	9015	9015	9015	9030
	1.5										9015	9015	9015	9015	9015	9015	9015	9015	9015	9030
	2										9015	9015	9015	9015	9015	9015	9015	9015	9015	9030
7.5kW 4P	1								9015	9015	9015	9015	9015	9015	9015	9015	9015	9015	9015	9030
	1.25								9015	9015	9015	9015	9015	9015	9015	9015	9015	9015	9015	9030
	1.5								9015	9015	9015	9015	9015	9015	9015	9015	9015	9015	9025	9030
	2								9015	9015	9015	9015	9015	9015	9015	9015	9025	9025	9025	9030
11kW 4P	1				9015	9015	9015	9015	9015	9015	9015	9015	9015	9015	9015	9015	9015	9015	9015	9030
	1.25				9015	9015	9015	9015	9015	9015	9015	9015	9015	9015	9015	9015	9025	9025	9025	9030
	1.5				9015	9015	9015	9015	9015	9015	9015	9015	9015	9015	9015	9015	9025	9025	9025	9030
	2				9015	9015	9015	9015	9015	9015	9015	9015	9025	9025	9025	9025	9030	9030	9030	9035
15kW 4P	1		9015	9015	9015	9015	9015	9015	9015	9015	9015	9015	9015	9015	9015	9015	9025	9025	9025	9030
	1.25		9015	9015	9015	9015	9015	9015	9015	9015	9015	9015	9015	9025	9025	9025	9025	9025	9030	9030
	1.5		9015	9015	9015	9015	9015	9015	9015	9015	9015	9015	9025	9025	9025	9025	9030	9030	9030	9030
	2		9015	9015	9015	9015	9015	9015	9015	9015	9025	9025	9025	9025	9030	9030	9030	9030	9035	9035
18.5kW 4P	1	9015	9015	9015	9015	9015	9015	9015	9015	9015	9015	9025	9025	9025	9025	9025	9025	9025	9030	9030
	1.25	9015	9015	9015	9015	9015	9015	9015	9015	9015	9015	9025	9025	9025	9025	9025	9030	9030	9030	9030
	1.5	9015	9015	9015	9015	9015	9015	9015	9015	9015	9025	9025	9025	9025	9025	9030	9030	9030	9035	9035
	2	9015	9015	9015	9015	9015	9015	9015	9025	9025	9025	9025	9030	9030	9030	9030	9035	9035	9040	9040
22kW 4P	1	9015	9015	9015	9015	9015	9015	9015	9015	9015	9025	9025	9025	9025	9025	9025	9030	9030	9030	9030
	1.25	9015	9015	9015	9015	9015	9015	9015	9015	9015	9025	9025	9025	9025	9025	9030	9030	9030	9030	9035
	1.5	9015	9015	9015	9015	9015	9015	9015	9025	9025	9025	9025	9025	9030	9030	9030	9030	9030	9035	9040
	2	9015	9015	9015	9015	9015	9025	9025	9025	9025	9030	9030	9030	9030	9030	9035	9035	9040	9045	9045
30kW 4P	1	9025	9025	9025	9025	9025	9025	9025	9025	9025	9030	9030	9035	9035	9035	9035	9035	9035	9035	9035
	1.25	9025	9025	9025	9025	9025	9025	9025	9025	9025	9030	9030	9035	9035	9035	9035	9035	9035	9040	9040
	1.5	9025	9025	9025	9025	9025	9025	9025	9025	9025	9030	9030	9035	9035	9035	9035	9035	9040	9045	9045
	2	9025	9025	9025	9025	9025	9025	9025	9030	9030	9030	9030	9035	9035	9040	9040	9045	9045	9050	9050
37kW 4P	1	9030	9030	9030	9030	9030	9030	9030	9030	9030	9030	9035	9035	9035	9040	9040	9040	9040	9040	9040
	1.25	9030	9030	9030	9030	9030	9030	9030	9030	9030	9030	9035	9035	9035	9040	9040	9040	9040	9045	9045
	1.5	9030	9030	9030	9030	9030	9030	9030	9030	9030	9035	9035	9035	9040	9040	9045	9045	9050	9050	9050
	2	9030	9030	9030	9030	9030	9030	9030	9030	9035	9035	9035	9040	9040	9045	9045	9050	9050	9055	9055
45kW 4P	1				9035	9035	9035	9035	9035	9035	9035	9035	9035	9045	9045	9045	9045	9045	9045	9045
	1.25				9035	9035	9035	9035	9035	9035	9035	9035	9045	9045	9045	9045	9045	9045	9050	9050
	1.5				9035	9035	9035	9035	9035	9035	9035	9035	9045	9045	9045	9045	9045	9050	9055	9055
	2				9035	9035	9035	9035	9035	9035	9040	9040	9045	9045	9050	9050	9055	9055	9060	9060
55kW 4P	1	9040	9040	9040	9040	9040	9040	9040	9040	9045	9045	9045	9045	9055	9055	9055	9055	9055	9055	9055
	1.25	9040	9040	9040	9040	9040	9040	9040	9040	9045	9045	9045	9045	9055	9055	9055	9055	9055	9055	9055
	1.5	9040	9040	9040	9040	9040	9040	9040	9040	9045	9045	9045	9045	9055	9055	9055	9055	9055	9055	9060
	2	9040	9040	9040	9040	9040	9040	9040	9040	9045	9045	9045	9050	9055	9055	9055	9060	9060	9065	9065
75kW 4P	1				9055	9055	9055	9055	9055	9055	9055	9055	9055	9055	9065	9065	9065	9065	9065	9065
	1.25				9055	9055	9055	9055	9055	9055	9055	9055	9055	9055	9065	9065	9065	9065	9065	9065
	1.5				9055	9055	9055	9055	9055	9055	9055	9055	9055	9055	9065	9065	9065	9065	9065	9065
	2				9055	9055	9055	9055	9055	9055	9055	9055	9055	9060	9065	9065	9065	9065	9065	9070	9075
90kW 4P	1					9055	9055	9060	9060	9060	9060	9060	9065	9065	9070	9070	9070	9070	9070	9070	9075
	1.25					9055	9055	9060	9060	9060	9060	9060	9065	9065	9070	9070	9070	9070	9070	9070	9075
	1.5					9055	9055	9060	9060	9060	9060	9060	9065	9065	9070	9070	9070	9070	9070	9070	9075
	2					9055	9055	9060	9060	9060	9060	9060	9065	9065	9070	9070	9070	9070	9070	9075	9075
110kW 4P	1					9065	9065	9065	9065	9065	9065	9070	9075	9075	9075	9075	9075	9075	9075	9075	9080
	1.25					9065	9065	9065	9065	9065	9065	9070	9075	9075	9075	9075	9075	9075	9075	9075	9080
	1.5					9065	9065	9065	9065	9065	9065	9070	9075	9075	9075	9075	9075	9075	9075	9075	9080
	2					9065	9065	9065	9065	9065	9065	9070	9075	9075	9075	9075	9075	9075	9075	9080	9085

减速机型号

输出转速（r/min）					SF	kW
32	29	25	23	20		
减速比						
56	63	71	80	90		
9030	9030	9030	9035	9035	1	5.5kW 4P
9030	9030	9030	9035	9035	1.25	
9030	9030	9030	9035	9035	1.5	
9030	9030	9030	9035	9035	2	
9030	9030	9030	9035	9035	1	7.5kW 4P
9030	9030	9030	9035	9035	1.25	
9030	9030	9030	9035	9035	1.5	
9030	9030	9035	9035	9035	2	
9030	9030	9030	9035	9035	1	11kW 4P
9030	9030	9030	9035	9035	1.25	
9030	9030	9030	9035	9035	1.5	
9030	9035	9035	9045	9045	2	
9030	9030	9030	9035	9035	1	15kW 4P
9030	9030	9035	9035	9035	1.25	
9035	9035	9035	9045	9045	1.5	
9040	9040	9045	9045	9055	2	
9030	9030	9035	9035	9035	1	18.5kW 4P
9035	9035	9035	9045	9045	1.25	
9035	9040	9045	9045	9045	1.5	
9045	9045	9050	9055	9055	2	
9030	9035	9035	9045	9045	1	22kW 4P
9035	9040	9045	9045	9045	1.25	
9040	9045	9045	9055	9055	1.5	
9050	9050	9055	9055	9065	2	
9040	9040	9045	9045	9055	1	30kW 4P
9045	9045	9050	9055	9055	1.25	
9050	9050	9055	9055	9065	1.5	
9055	9055	9060	9065	9065	2	
9045	9045	9050	9055	9055	1	37kW 4P
9050	9050	9055	9055	9065	1.25	
9055	9055	9060	9065	9065	1.5	
9060	9060	9065	9065	9075	2	
9050	9055	9055	9055	9065	1	45kW 4P
9055	9055	9060	9065	9065	1.25	
9060	9060	9065	9065	9075	1.5	
9065	9065	9070	9075	9075	2	
9055	9060	9060	9065	9065	1	55kW 4P
9060	9060	9065	9065	9075	1.25	
9065	9065	9065	9065	9075	1.5	
9070	9070	9075	9075	9085	2	
9070	9070	9070	9075	9075	1	75kW 4P
9070	9070	9070	9075	9075	1.25	
9070	9070	9075	9075	9085	1.5	
9075	9075	9080	9085	9085	2	
9075	9075	9075	9075	9075	1	90kW 4P
9075	9075	9075	9075	9085	1.25	
9075	9075	9080	9085	9085	1.5	
9080	9085	9085	9085	9085	2	
9080	9085	9085	9085	9085	1	110kW 4P
9080	9085	9085	9085	9085	1.25	
9080	9085	9085	9085	9085	1.5	
9085	9085	9085	9085	9085	2	

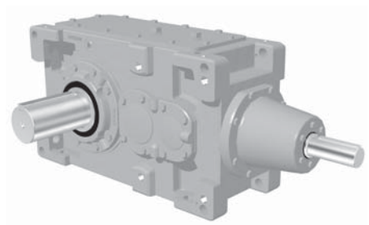

＜减速机　垂直轴卧式＞

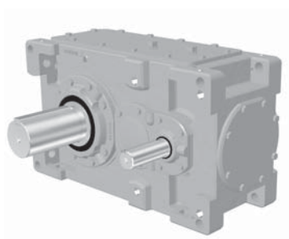

＜减速机　平行轴卧式＞

C

减速机

标准规格	···	C- 2
构造图	···	C- 3
型号表示	···	C- 4
选型步骤	···	C- 6
负载系数	···	C- 8
垂直轴电机直联型	···	C- 11
平行轴电机直联型	···	C- 85

项目		标准规格		
		安装方式	高速轴转速	
减速机	润滑方式	卧式减速机	750 ～ 1800r/min	油浴润滑，转速低于 750r/min 时，有可能使用油泵润滑，请咨询。
		立式减速机	400 ～ 1800r/min	油泵润滑（有轴端泵和电动泵两种，请按尺寸图确认）
		直立式减速机	750 ～ 1800r/min	油浴润滑（仅垂直输入的轴承部为润滑脂润滑）
	润滑油	请参考 D-2.		
	齿型	使用渐开线齿形的外齿减速机构		
环境条件	安装场所	屋内（灰尘少，湿度底的场地）		
	环境温度	－10℃～ 40℃ 按用途的不同，有带冷却风扇的（注 1）		
	环境湿度	85% 以下		
	高度	海拔 1,000m 以下		
	周围气体	无腐蚀性气体、爆炸性气体、蒸汽等。应为不含尘埃的通风良好的场所。		
安装		水平安装 请参考 D-2 页 .		
联接方式		联轴器、齿轮、链轮、皮带等。		
油漆规格		底子修整：机械加工前，清砂后喷丸 内部油漆： UNI GROUND PTC 底漆 1 次 外部油漆： 底层 UNI GROUND PTC 底漆 1 次 终涂层 NEORON #2000 1 次 涂漆颜色： 马歇尔色彩 6.5PB 3.6/8.2 请参考 D-3.		

注 1：环境温度 -10℃以下或 +50℃以上时，一般需要加热装置或冷却装置。

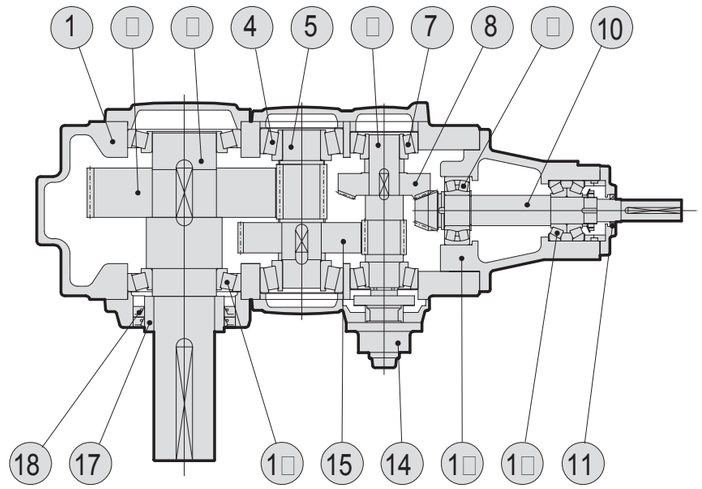

＜减速机　垂直轴 3 级＞

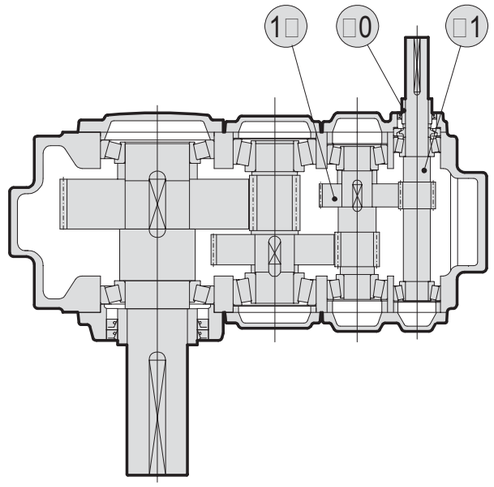

＜减速机　平行轴 3 级＞

零件号	零件名称	零件号	零件名称	零件号	零件名称	零件号	零件名称
1	箱体	7	圆锥滚子轴承	13	轴承座	19	斜齿轮
2	斜齿轮	8	伞齿轮	14	油泵	20	轴环
3	低速轴	9	自动调心滚动轴承	15	斜齿轮	21	斜齿轮轴
4	圆锥滚子轴承	10	伞齿轮轴	16	圆锥滚子轴承		
5	斜齿轮轴	11	油封	17	轴环		
6	斜齿轮轴	12	圆锥滚子轴承	18	油封		

P	H	D	9075	R	3
系列	安装方式	箱体型式	型号	轴型式	齿轮级数

系列	安装方式	箱体型式	型号	扭矩 kNm	轴型式	齿轮级数
P Paramax 减速机	H 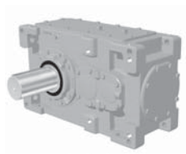 卧式安装	A 整体型	9015	2.6	R 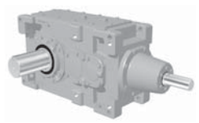 垂直轴	2 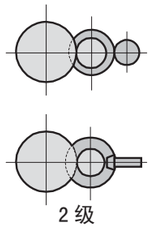 2 级
			9025	4.2		
			9030	6.4		
			9035	8.5		
			9040	10.1		
			9045	13.2		
			9050	15.3		
			9055	19.9		
		D 分体型	9060	24.4		
	V 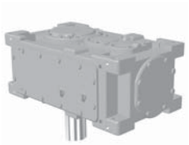 立式安装		9065	31.4		3 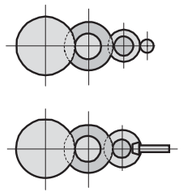 3 级
			9070	38.2		
			9075	47.8		
			9080	58.5		
			9085	73.1	P 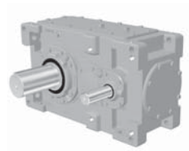 平行轴	
			9090	85.9		
			9095	101		
			9100	122		
	W 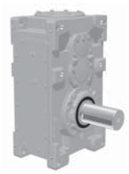 直立式安装		9105	144		4 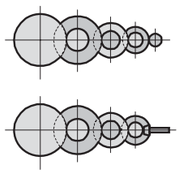 4 级
			9110	174		
			9115	207		
			9118	260		
			9121	301		
			9126	351		
			9128	420		
			9131	473		
			9136	552		

1. 轴排列由外形尺寸图确认。
2. 需要小于 6.3 减速比时，请咨询。

	—	RL	K	F	—	35.5
直立式安装		轴排列	低速轴种类	附件		公称减速比

直立式安装	轴排列	低速轴种类	附件	公称减速比 垂直轴	
（空白） 	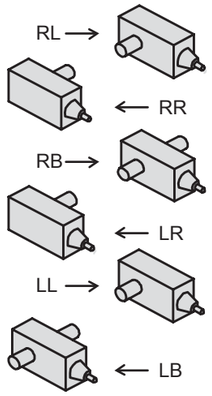	（空白） 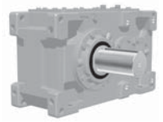 实心轴	（空白） 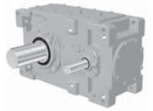 无附件	6.3 56 7.1 63 8 71 9 80 10 90 11.2 100 12.5 112 14 125 16 140 18 160 20 180 22.4 200 25 224 28 250 31.5 280 35.5 315 40 355 45 400 50 450	
		T 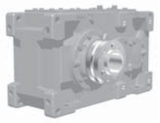 空心轴 （收缩盘联接）	F 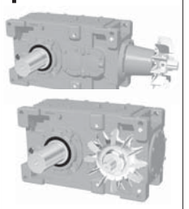 带风扇		
W 墙式安装 （直立式安装）	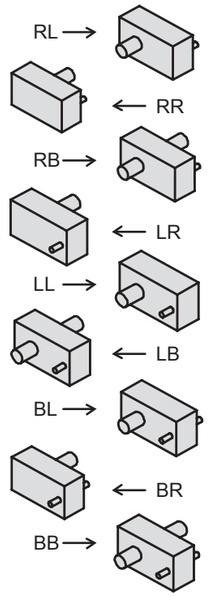	K 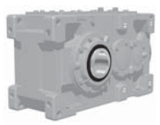 空心轴 （键联接）	B 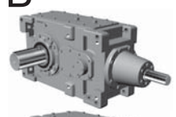 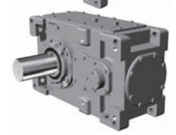 有能逆止器	平行轴 6.3 56 7.1 63 8 71 9 80 10 90 11.2 100 12.5 112 14 125 16 140 18 160 20 180 22.4 200 25 224 28 250 31.5 280 35.5 315 40 355 45 400 50 450 500	
			FB 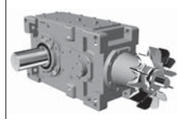 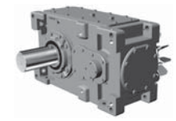 有逆止器与风扇		

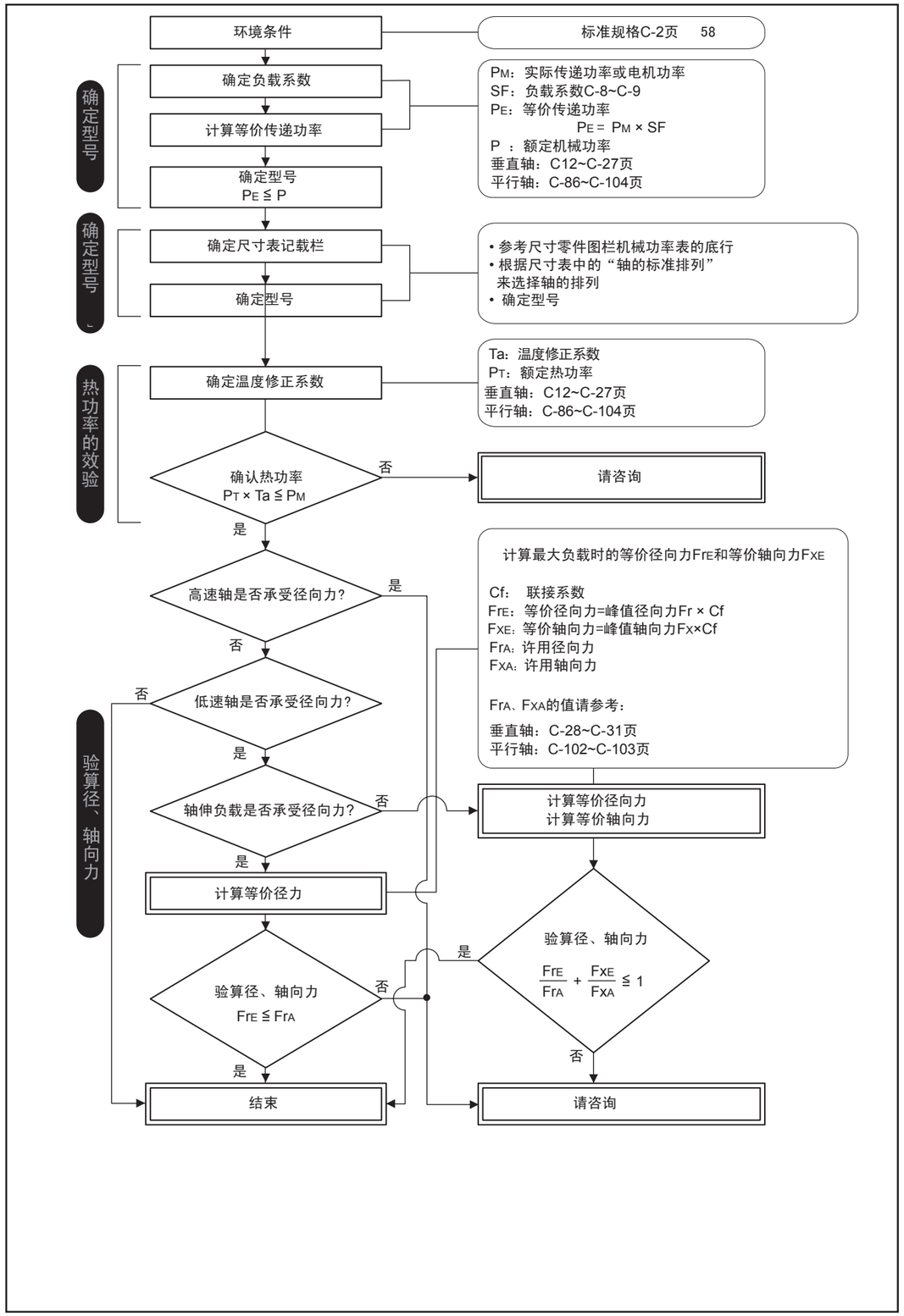

○：使用条件　■：选择结果		页码	
○ 环境条件	：室内，环境温度40°C	C-2	标准规格
■ 确认环境条件	→ OK		
○ 电机功率	：55 kW		
○ 高速轴转速	：1500 r/min		
○ 安装型式	：垂直轴、卧式安装		
负荷条件			
○ 负荷性质及运转时间	：14小时/天		
■ 确定负载系数（SF）	→ SF = 1.25	C-8	负载系数
■ 计算等价传递功率	→ PE = 55 × 1.25 = 68.75 kW		
○ 输出轴转速	：85 r/min		
■ 减速比（=高速轴转速/低速轴转速） 选择最接近的减速比	→ 1500/85 =17.6 → 17.6 → 18	C-4 ～C-5	型号
■ 确定型号	→ 尺寸9035，公称减速比18 的额定机械功率 P-72kW 因PE ≦ P → OK	C-14	选型表
■ 确认尺寸图		C-50 *1	尺寸表
■ 确认出轴方向	→ RL		尺寸表中的标准轴排列
■ 确认型号	→ PHA9035R2-RLF-18		尺寸表中的型号
○ 环境温度	：40℃	C-18	选型表
■ 无风扇温度修正系数 Ta	→ Ta = 0.70	C-18	选型表
■ 无风扇额定热功率 PT	→ PT = 48kW → PT × Ta = 33.6 < 55 = PM → OUT		标准规格
■ 有风扇温度修正系数 Ta	→ Ta = 0.73	C-18	选型表
■ 有风扇额定热功率 PT	→ PT = 120kW → PT × Ta = 87.6 > 55 = PM → OK → 带冷却风扇		
轴伸负荷（外部负荷）的检查			
○ 高速轴带负载	：无负载		
○ 与使用机械的联接	：链轮（单列）	C-42	低速轴许用外部负荷
■ 联接系数Cf	→ Cf = 1.0		
○ 径向力的位置、方向	：轴中点向下		
○ 最大径向力Fr	：10.6 kN		
○ 最大轴向力Fx	：0 kN		
■ 等价径向力FrE	→ FrE = 10.6 × 1.0 = 10.6	C-42	低速轴许用外部负荷
■ 许用径向力	→ 29.4 kN		
10.6 ≦ 29.4	→ OK		
■ 选型结束	→ PHA9035R2-RLF-18		

*1尺寸表记载在额定传递容量表下栏。

负载系数

被驱动机械	运转时间（小时 / 天） 3 小时	10 小时	24 小时
起重机			

起重机分类	提升	横移	行走	旋转	伸臂
一组 Ⅰ	1.00	1.50		1.25	1.00
二组 Ⅱ	1.25	1.50			1.00
三组 Ⅲ	1.50	1.75			1.25
四组 Ⅳ	1.75	2.00			1.50

起重机的分类根据 JIS B8821-1976 “起重机钢结构的设计标准。

被驱动机械	3 小时	10 小时	24 小时
输送带（普通）			
均匀负荷或输送量恒定	1.00	1.00	1.25
重负荷			
变动输送机	1.00	1.25	1.50
往复式输送带、摇动输送机	1.50	1.75	2.00
升降机			
升降机	1.50	1.50	1.50
自动扶梯	1.25	1.25	1.25
轧钢机			
拉拔台转向架、主驱动	1.50	1.50	1.50
输出辊道			
无反转			
整组驱动	1.50	1.50	1.50
单独驱动	2.00	2.00	2.00
可逆式轧机	2.00	2.00	2.00
板坯推进机	1.50	1.50	1.50
切断机	2.00	2.00	2.00
拉丝机	1.25	1.25	1.25
线材卷绕机	1.25	1.50	1.50
钢铁机械			
拉紧器	1.50	1.50	1.50
卷绕机、开卷机	1.00	1.25	1.50
边缘修剪机	1.00	1.25	1.50
压平机	1.25	1.25	1.50
套口机	1.50	1.50	2.00
夹送辊	1.25	1.25	1.50
废料切碎机	2.00	2.00	2.00
切断机	2.00	2.00	2.00
圆盘式纵剪	1.00	1.25	1.50
碾磨机 旋转式			
球状、棒状	2.00	2.00	2.00
水泥窑	2.00	2.00	2.00
其他窑	1.50	1.50	1.50
干燥机、冷却机	1.50	1.50	1.50
水处理设备			
曝气装置	2.00	2.00	2.00
净化槽	1.25	1.25	1.25
化学加料器	1.25	1.25	1.25
脱水过滤网	1.50	1.50	1.50
渣滓破碎机	1.50	1.50	1.50
快慢混频器	1.50	1.50	1.50
刮污泥机	1.25	1.25	1.25
浓缩槽	1.50	1.50	1.50
真空过滤器	1.50	1.50	1.50
挤出机			
塑料	1.25	1.25	1.25
橡胶	1.50	1.50	1.50
加料器			
板式送料机	1.00	1.25	1.50
皮带送料器	1.00	1.25	1.50
盘式送料器	1.00	1.00	1.25
往复板式给料器	1.50	1.75	2.00
螺旋送料器	1.00	1.25	1.50

被驱动机械	运转时间（小时 / 天） 3 小时	10 小时	24 小时
橡胶			
混合机	1.75	1.75	2.00
混合碾磨机 -2 轧辊	1.50	1.50	1.75
间歇碾磨机 -2 轧辊	1.50	1.50	1.50
粉碎机加热辊			
-2 辊：1 波纹辊	1.75	1.75	1.75
粉碎机 -2 轧辊	2.00	2.00	2.00
支持进料			
混合碾磨机 -2 轧辊	1.25	1.25	1.25
匀料机 -2 轧辊	1.50	1.50	1.50
压延机	1.50	1.50	1.50
造纸机械			
包括造纸机的各种机械	2.00	2.00	2.00
搅拌机、混合器			
液体	1.00	1.00	1.25
液体和固体	1.00	1.25	1.50
液体—浓度有变化	1.00	1.25	1.50
搅拌机			
混凝土	1.25	1.25	1.50
破碎机			
矿石用	2.50	2.50	2.50
鼓风机			
离心式	1.00	1.00	1.25
叶片式	1.00	1.25	1.50
叶轮式	1.00	1.25	1.50
压缩机			
离心式	1.00	1.00	1.25
叶片式	1.00	1.25	1.50
往复式：多气缸	1.50	1.50	1.75
往复式：单汽缸	1.75	1.75	2.00
风机			
离心式	1.00	1.00	1.25
冷却式	※	※	※
压入式	1.25	1.25	1.25
吸入式	1.50	1.50	1.50
工业、矿山	1.50	1.50	1.50
泵			
离心泵	1.00	1.00	1.25
螺杆泵	1.25	1.25	1.50
齿轮泵	1.25	1.25	1.50
挖泥机			
电缆卷筒	1.25	1.25	1.50
输送带	1.25	1.25	1.50
驱动刀架用	2.00	2.00	2.00
泵	2.00	2.00	2.00
过滤网	1.75	1.75	2.00
堆料机	1.25	1.25	1.50
卷杨机	1.25	1.25	1.50
发电机	1.00	1.00	1.25
锤击式粉碎机	1.75	1.75	2.00
制糖设备			
甜菜加热器	2.00	2.00	2.00
甘蔗收割机	1.50	1.50	1.50
压碎机	1.50	1.50	1.50
研磨机	1.75	1.75	1.75

注意：
(1) 表中数据是根据 AGMA 规格机本公司的经验。
(2) 表中数值表示电动机的情况。若为多汽缸发动机，请在上表的 SF 上，加上 0.25。
(3) 在特殊条件下使用或安全标准有规定时，请咨询。
(4) ※ SF 的值，请咨询。

左页中未记入负载系数的被动机，请参考下表。

原动机	运转时间	负荷性质 均匀负荷 U	轻负荷 M	重负荷 H
电机	3 小时 / 天	1.00	1.00	1.50
	10 小时 / 天	1.00	1.25	1.75
	24 小时 / 天	1.25	1.50	2.00
内燃机（多汽缸）	3 小时 / 天	1.00	1.25	1.75
	10 小时 / 天	1.25	1.50	2.00
	24 小时 / 天	1.50	1.75	2.25

注：　运转时间为不足 3 小时 / 天或原动机为内燃机（单汽缸）的情况，请咨询。

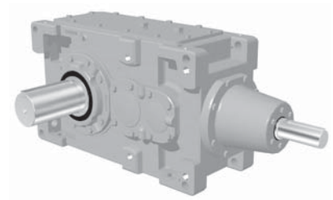

＜减速机：垂直轴卧式＞

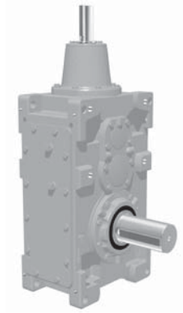

＜减速机：垂直轴直立式＞

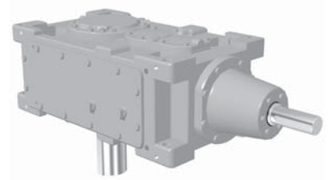

＜减速机：垂直轴立式＞

C

减速机：　垂直轴

选型表 ··· C- 12
许用径向、轴向力 ··· C- 28
尺寸表 ··· C- 30

公称减速比	输入转速 r/min	输出转速 r/min	额定机械功率（kW） 9015	9025	9030	9035	9040	9045	9050	9055	9060	9065	9070	9075	9080	9085	9090
6.3	实际减速比		6.265	6.049	6.539		6.405		6.384		6.188		6.188		6.286		
	1800	286	74	98	152		236		334		568		798		1020※		
	1500	238	62	81	127		197		279		475		667		857		
	1000	159	41	54	85		132		187		318		447		575		
	750	119	31	41	64		99		141		240		337		433		
7.1	实际减速比		7.246	6.903	7.049		7.309		7.268		7.210		6.933		6.933		
	1800	254	62	98	152		228		334		559		798		1020※		
	1500	211	52	81	127		191		279		469		667		857		
	1000	141	35	54	85		128		187		316		447		575		
	750	106	26.5	41	64		97		141		238		337		433		
8	实际减速比		7.889	8.056	8.118	8.150	7.778	8.144	8.125		7.875	7.759	8.082		8.190		
	1800	225	57	76	140	152	217	236	340		544	568	810		1150※		
	1500	188	47	63	117	127	181	197	285		467	475	705		1010		
	1000	125	31	42	78	85	120	132	191		312	318	476		699		
	750	94	23.8	31	59	64	90	99	144		234	240	359		528		
9	实际减速比		9.125	9.192	8.750	8.861	8.875	9.265	9.250	8.938	9.176	8.874	9.056	8.597	9.034		
	1800	200	49	76	126	152	188	236	280	334	443	568	704	798	1070※		
	1500	167	41	63	105	127	158	197	234	279	371	475	590	667	897		
	1000	111	28.0	42	71	85	106	132	158	187	250	318	397	447	605		
	750	83	21.1	31	53	64	80	99	119	141	188	240	300	337	457		
10	实际减速比		10.040	9.899	10.303	10.118	10.171	9.889	10.000	10.125	9.995	9.875	10.125	10.007	9.882	9.982	
	1800	180	43	72	111	143	161	217	278	351	434	546	677	810	1000※	1150※	
	1500	150	36	60	92	119	134	181	232	297	362	469	567	713	863	1010	
	1000	100	24.3	40	62	79	89	120	156	198	241	313	382	482	582	736	
	750	75	18.2	30	46	59	67	90	118	148	181	234	288	363	439	553	
11.2	实际减速比		11.614	11.295	11.106	11.000	11.606	11.250	11.385	11.375	11.647	11.294	11.345	11.229	10.900	10.961	
	1800	161	39	63	100	133	145	198	229	293	351	462	565	747	892※	1120※	
	1500	134	33	52	83	111	121	166	191	245	294	387	473	626	748	938	
	1000	89	22.1	35	56	75	81	111	129	165	198	260	319	421	504	633	
	750	67	16.7	26.6	42	56	61	84	97	124	149	196	240	318	380	78	

公称减速比	输入转速 r/min	冷却风扇个数	额定热功率（kW） 9015	9025	9030	9035	9040	9045	9050	9055	9060	9065	9070	9075	9080	9085	9090
2级 卧式 6.3 ▼ 8	1800	-	30	39	46	61	73	88	79		108	134	138		160		
		1	75	105	124	171	217	261	233		332	414	372		561		
	1500	-	31	40	49	64	77	92	86		118	146	154		183		
		1	68	95	117	160	203	243	224		326	402	369		574		
	1000	-	30	39	50	65	78	95	91		128	156	169		207		
		1	52	73	94	128	163	198	186		276	337	319		511		
	750	-	28	37	48	63	76	92	89		127	154	169		209		
		1	42	60	79	107	137	167	159		239	290	278		449		
2级 立式 6.3 ▼ 8	1800	-	30	39	46	61	73	88	79		108	134	138		160		
		1	75	105	124	171	217	261	233		332	414	372		561		
	1500	-	31	40	49	64	77	92	86		118	146	154		183		
		1	68	95	117	160	203	243	224		326	402	369		574		
	1000	-	30	39	50	65	78	95	91		128	156	169		207		
		1	52	73	94	128	163	198	186		276	337	319		511		
	750	-	28	37	48	63	76	92	89		127	154	169		409		
		1	42	60	79	107	137	167	159		239	290	278		449		
2级 直立式 6.3 ▼ 8	1800	-	24	31	37	49	58	70	64		86	107	110		128		
		1	60	84	99	137	174	209	186		266	331	297		449		
	1500	-	25	32	39	51	61	74	69		95	117	123		146		
		1	54	76	93	128	162	195	179		260	321	295		459		
	1000	-	24	31	40	52	63	76	73		102	125	135		166		
		1	41	58	75	102	130	158	149		221	270	255		408		
	750	-	23	30	39	50	61	74	71		101	123	135		167		
		1	34	48	63	86	110	133	128		191	232	222		360		
2级 卧式 9 ▼ 11.2	1800	-	27	36	44	56	69	82	78	99	109	130	142	173	164	203	
		1	67	96	118	156	205	244	227	290	337	402	382	467	577	715	
	1500	-	27	36	46	58	71	85	82	105	116	141	153	188	183	226	
		1	59	86	109	144	187	225	214	274	319	388	368	452	575	708	
	1000	-	26	35	46	58	70	85	84	108	120	148	161	200	199	248	
		1	44	66	85	113	145	177	173	222	260	320	305	379	491	610	
	750	-	24	33	44	56	66	82	82	105	117	146	158	198	198	247	
		1	36	54	71	95	120	149	146	188	221	275	261	326	425	531	
2级 立式 9 ▼ 11.2	1800	-	27	36	44	56	69	82	78	99	109	130	142	173	164	203	
		1	67	96	118	156	205	244	227	290	337	402	382	467	577	715	
	1500	-	27	36	46	58	71	85	82	105	116	141	153	188	183	226	
		1	59	86	109	144	187	225	214	274	319	388	368	452	575	708	
	1000	-	26	35	46	58	70	85	84	108	120	148	161	200	199	248	
		1	44	66	85	113	145	177	173	222	260	320	305	379	491	610	
	750	-	24	33	44	56	66	82	82	105	117	146	158	198	198	247	
		1	36	54	71	95	120	149	146	188	221	275	261	326	425	531	
2级 直立式 9 ▼ 11.2	1800	-	22	29	35	45	55	66	62	79	87	104	113	138	131	163	
		1	53	76	95	125	164	195	182	232	270	321	306	373	461	572	
	1500	-	22	29	37	46	57	68	66	84	93	113	123	151	147	181	
		1	47	69	87	115	150	180	171	219	255	310	295	362	460	567	
	1000	-	20	28	36	46	56	68	67	87	96	118	129	160	159	198	
		1	35	52	68	91	116	141	138	178	208	256	244	303	392	488	
	750	-	19	26	35	45	53	66	65	84	94	117	127	158	158	198	
		1	29	43	57	76	96	119	117	151	176	220	209	261	340	425	

＊尺寸图相关页次　卧式 C46-48　立式 C72-C78　直立式 C92-94

额定机械功率（kW） 9095	9100	9105	9110	9115	9118	9121	9126	9128	9131	9136	输出转速 r/min	输入转速 r/min	公称减速比
											实际减速比		
											286	1800	6.3
											238	1500	
											159	1000	
											119	750	
											实际减速比		
											254	1800	7.1
											211	1500	
											141	1000	
											106	750	
											实际减速比		
											225	1800	8
											188	1500	
											125	1000	
											94	750	
9.000		9.000		8.947							实际减速比		
1550※		1880※		2800※							200	1800	9
1350※		1660※		2460※							167	1500	
964※		1250※		1850※							111	1000	
756※		998※		1500※							83	750	
9.765		9.765		10.235							实际减速比		
1460※		1880※		2800※							180	1800	10
1280※		1660※		2460※							150	1500	
911※		1250※		1770※							100	1000	
716※		998※		1390※							75	750	
11.382		11.382		11.302							实际减速比		
1230※		1570※		2430※							161	1800	11.2
1050※		1380※		2140※							134	1500	
752※		1040※		1520※							89	1000	
590※		833※		1200※							67	750	

额定热功率（kW） 9095	9100	9105	9110	9115	9118	9121	9126	9128	9131	9136	冷却风扇个数	输入转速 r/min	公称减速比
											-	1800	2级 卧式 6.3 ▼ 8
											1		
											-	1500	
											1		
											-	1000	
											1		
											-	750	
											1		
											-	1800	2级 立式 6.3 ▼ 8
											1		
											-	1500	
											1		
											-	1000	
											1		
											-	750	
											1		
											-	1800	2级 直立式 6.3 ▼ 8
											1		
											-	1500	
											1		
											-	1000	
											1		
											-	750	
											1		
490											-	1800	2级 卧式 9 ▼ 11.2
											1		
200											-	1500	
538		560		570							1		
210		280		320							-	1000	
444		551		600							1		
190		250		320							-	750	
350		429		523							1		
											-	1800	2级 立式 9 ▼ 11.2
											1		
											-	1500	
											1		
											-	1000	
											1		
											-	750	
											1		
											-	1800	2级 直立式 9 ▼ 11.2
											1		
											-	1500	
											1		
											-	1000	
											1		
											-	750	
											1		

＊尺寸图相关页次　卧式 C-54　立式　直立式

注意

1.
※号标记的数值，在连续运转时需要强制润滑。

2.
高速轴转速，请使用在 1800r/min 以下。超过 1800r/min 时，请咨询。

3.
当左表无高速轴转速时，请用插入法求出。

4.
高速轴转速 N 底于 750r/min，时额定功率 PN，由下式求出。

$$P_N = P_{750} \times \frac{N}{750}$$

5.
左表的值是减速机低速轴的额定值。

6.
轴的许用径向力及轴向力，参考 C42-C45

环境温度 ℃	温度修正系数 无风扇	带风扇
20	1.00	1.00
30	0.85	0.87
40	0.70	0.73
50	0.55	0.60

注意

1.
左表是无冷却风扇及带 1 个风扇时的额定。

2.
左表的数值可用于环境温度 20 ° C 以下，连续运转的场合。超出该温度范围时，请参考上表的温度修正系数。

3.
当左表无高速轴转速时，请用插入法求出。

公称减速比	输入转速 r/min	输出转速 r/min	额定机械功率 (kW) 9015	9025	9030	9035	9040	9045	9050	9055	9060	9065	9070	9075	9080	9085	9090
12.5	实际减速比		12.162	12.020	12.545	12.842	12.727	12.932	12.188	12.462	12.469	12.534	12.797	12.536	12.923	12.044	
	1800	144	36	58	89	111	122	161	225	284	322	435	512	700	732※	1000※	
	1500	120	30	48	74	93	102	134	188	237	269	362	428	598	612	863	
	1000	80	20.1	32	49	62	68	89	125	158	180	217	286	403	410	600	
	750	60	15.1	24.4	37	46	51	67	94	118	136	181	215	304	308	450	
14	实际减速比		14.068	13.716	13.523	13.962	14.523	14.712	13.875	14.000	14.529	14.335	14.338	14.067	14.253	13.225	
	1800	129	32	51	82	105	116	152	188	239	283	366	450	600	688※	933※	
	1500	107	27.3	43	69	88	97	126	158	200	237	306	377	502	576	782	
	1000	71	18.3	28.7	46	59	65	84	106	134	159	206	253	338	388	527	
	750	54	13.8	21.5	34	44	49	63	80	101	120	155	191	255	292	398	
16	实际减速比		15.778	15.988	16.235	15.636	15.556	16.182	15.881	15.188	15.392	15.635	15.750	15.844	16.000	15.750	
	1800	113	27.1	42	67	89	96	122	169	226	261	322	373	512	545※	732※	
	1500	94	22.6	35	56	74	80	102	141	188	218	269	311	428	455	612	
	1000	63	15.1	23.7	37	49	54	68	94	125	146	180	208	286	305	410	
	750	47	11.3	17.8	28.2	37	40	51	70	94	109	136	157	215	229	308	
18	实际减速比		18.250	18.243	17.500	17.000	17.750	18.409	18.080	17.063	17.936	17.882	17.647	17.779	17.647	17.294	
	1800	100	25.3	37	64	86	95	117	145	197	230	295	368	478	545※	719※	
	1500	83	21.1	31	53	72	79	98	122	165	193	247	308	400	455	602	
	1000	56	14.2	20.9	36	48	53	65	81	111	129	166	207	269	305	405	
	750	42	10.7	15.7	27.1	36	39	49	61	83	97	125	156	203	229	306	
20	实际减速比					20.235		19.778		19.790		19.301		19.500		19.500	
	1800	90			*	67	*	96	*	170	*	261	*	373	*※	545※	
	1500	75			*	56	*	80	*	141	*	218	*	311	*	455	
	1000	50			*	37	*	54	*	94	*	146	*	208	*	305	
	750	38				28.2		40		70		109		157		229	
22.4	实际减速比					22.000		22.500		22.233		22.075		21.882		21.412	
	1800	80			*	65	*	95	*	152	*	240	*	373	*※	545※	
	1500	67			*	54	*	79	*	127	*	201	*	311	*	455	
	1000	45			*	36	*	53	*	85	*	135	*	208	*	305	
	750	33				27.4		39		64		101		157		229	

公称减速比	输入转速 r/min	冷却风扇个数	额定热功率 (kW) 9015	9025	9030	9035	9040	9045	9050	9055	9060	9065	9070	9075	9080	9085	9090
2级 卧式 12.5▼16	1800	-	23	33	41	54	63	79	73	96	101	130	137	175	172	208	
		1	57	88	110	150	187	235	214	282	312	402	369	472	607	731	
	1500	-	23	33	41	55	63	79	74	98	103	133	140	180	178	224	
		1	50	77	98	137	166	209	192	256	283	366	336	433	558	702	
	1000	-	21	30	39	54	59	76	71	96	101	132	138	179	178	229	
		1	36	56	73	105	123	158	146	198	218	286	260	339	438	565	
	750	-	19	28	36	51	55	71	67	92	95	126	131	172	171	221	
		1	28	45	59	86	100	129	120	164	180	237	216	284	367	475	
2级 立式 12.5▼16	1800	-	23	33	41	54	63	79	73	96	101	130	137	175	172	208	
		1	57	88	110	150	187	235	214	282	312	402	369	472	607	731	
	1500	-	23	33	41	55	63	79	74	98	103	133	140	180	178	224	
		1	50	77	98	137	166	209	192	256	283	366	336	433	558	702	
	1000	-	21	30	39	54	59	76	71	96	101	132	138	179	178	229	
		1	36	56	73	105	123	158	146	198	218	286	260	339	438	565	
	750	-	19	28	36	51	55	71	67	92	95	126	131	172	171	221	
		1	28	45	59	86	100	129	120	164	180	237	216	284	367	475	
2级 直立式 12.5▼16	1800	-	18	26	33	43	50	63	58	77	81	104	109	140	138	166	
		1	46	70	88	120	150	188	171	225	250	321	295	378	485	585	
	1500	-	18	26	33	44	50	63	59	79	82	106	112	144	142	179	
		1	40	62	79	109	133	167	154	205	227	293	269	346	446	562	
	1000	-	17	24	31	43	47	61	57	77	80	106	110	144	142	183	
		1	29	45	58	84	99	126	117	158	174	228	208	271	350	452	
	750	-	15	22	29	40	44	57	54	73	76	101	105	138	137	177	
		1	23	36	47	69	80	103	96	131	144	190	173	227	293	380	
2级 卧式 18▼22.4	1800	-	22	32	40	49	56	69	73	89	103	119	139	165	175	209	
		1	55	85	108	136	165	205	213	259	317	368	375	445	617	736	
	1500	-	22	31	40	48	55	69	74	89	104	120	142	167	181	213	
		1	48	74	96	120	146	182	192	231	287	330	341	401	567	668	
	1000	-	20	29	38	45	53	64	71	84	102	116	140	162	181	210	
		1	35	54	71	88	110	133	146	173	220	251	264	306	445	517	
	750	-	18	27	35	42	50	60	67	79	97	109	133	154	173	200	
		1	27	43	58	71	90	109	120	141	182	205	219	253	372	430	
2级 立式 18▼22.4	1800	-	22	32	40	49	53	69	73	89	103	119	139	165	175	209	
		1	55	85	108	136	157	205	213	259	317	368	375	445	617	736	
	1500	-	22	31	40	48	53	69	74	89	104	120	142	167	181	213	
		1	48	74	96	120	141	182	192	231	287	330	341	401	567	668	
	1000	-	20	29	38	45	52	64	71	84	102	116	140	162	181	210	
		1	35	54	71	88	107	133	146	173	220	251	264	306	445	517	
	750	-	18	27	35	42	49	60	67	79	97	109	133	154	173	200	
		1	27	43	58	71	88	109	120	141	182	205	219	253	372	430	
2级 直立式 18▼22.4	1800	-	18	25	32	39	44	55	58	71	82	95	111	132	140	167	
		1	44	68	87	109	132	164	171	207	254	294	300	356	494	589	
	1500	-	17	25	32	39	44	55	59	71	84	96	114	133	145	171	
		1	38	60	77	96	117	146	154	185	230	264	273	321	453	535	
	1000	-	16	23	30	36	42	51	57	68	82	93	112	130	144	168	
		1	28	43	57	70	88	106	116	138	176	201	211	245	356	413	
	750	-	15	21	28	33	40	48	54	63	77	87	107	123	139	160	
		1	22	35	46	57	72	87	96	113	146	164	176	202	298	344	

＊尺寸图相关页次　卧式 C50-52　立式 C76-C78　直立式 C92-94

额定机械功率 (kW) 9095	9100	9105	9110	9115	9118	9121	9126	9128	9131	9136	输出转速 r/min	输入转速 r/min	公称减速比
12.349		12.349		12.929							实际减速比		
1180※		1570※		2310※							144	1800	12.5
1010※		1380※		1980※							120	1500	
721※		1040※		1410※							80	1000	
566※		830※		1110※									
14.143		14.344		14.260							实际减速比		
993※		1280※		1980※							129	1800	14
852※		1130※		1700※							107	1500	
605※		850※		1210※							71	1000	
475※		678※		952※							54	750	
15.345		15.562		16.312							实际减速比		
953※		1280※		1840※							113	1800	16
817※		1130※		1580※							94	1500	
581※		850※		1120※							63	1000	
456※		662※		883※							47	750	
17.625		18.000		17.895							实际减速比		
803※		1040※		1590※							100	1800	18
689※		918※		1370※							83	1500	
490※		691※		975※							56	1000	
384※		551※		765※							42	750	
19.123		19.529		20.471							实际减速比		
771※		1040※		1480※							90	1800	20
662※		918※		1270※							75	1500	
470※		691※		905※							50	1000	
369※		530※		711※							38	750	
											实际减速比		
*		*		*							80	1800	22.4
*		*		*							67	1500	
*		*		*							45	1000	
											33	750	

额定热功率 (kW) 9095	9100	9105	9110	9115	9118	9121	9126	9128	9131	9136	冷却风扇个数	输入转速 r/min	公称减速比
											-	1800	2级 卧式 12.5▼16
490											1		
200											-	1500	
538		560		570							1		
210		280		320							-	1000	
444		551		600							1		
190		250		320							-	750	
350		429		523							1		
											-	1800	2级 立式 12.5▼16
											1		
											-	1500	
											1		
											-	1000	
											1		
											-	750	
											1		
											-	1800	2级 直立式 12.5▼16
											1		
											-	1500	
											1		
											-	1000	
											1		
											-	750	
											1		
											-	1800	2级 卧式 18▼22.4
490											1		
200											-	1500	
538		560		570							1		
210		280		320							-	1000	
444		551		600							1		
190		250		320							-	750	
350		429		523							1		
											-	1800	2级 立式 18▼22.4
											1		
											-	1500	
											1		
											-	1000	
											1		
											-	750	
											1		
											-	1800	2级 直立式 18▼22.4
											1		
											-	1500	
											1		
											-	1000	
											1		
											-	750	
											1		

＊尺寸图相关页次　卧式 C-54　立式　直立式

注意

1.
※号标记的数值，在连续运转时需要强制润滑。

2.
高速轴转速，请使用在 1800r/min 以下。超过 1800r/min 时，请咨询。

3.
当左表无高速轴转速时，请用插入法求出。

4.
高速轴转速 N 底于 750r/min，时额定功率 PN，由下式求出。

$$P_N = P_{750} \times \frac{N}{750}$$

5.
左表的值是减速机低速轴的额定值。

6.
轴的许用径向力及轴向力，参考 C42-C45

环境温度 ℃	温度修正系数 无风扇	带风扇
20	1.00	1.00
30	0.85	0.87
40	0.70	0.73
50	0.55	0.60

注意

1.
左表是无冷却风扇及带 1 个风扇时的额定。

2.
左表的数值可用于环境温度 20 ° C 以下，连续运转的场合。超出该温度范围时，请参考上表的温度修正系数。

3.
当左表无高速轴转速时，请用插入法求出。

公称减速比	输入转速 r/min	输出转速 r/min	9015	9025	9030	9035	9040	9045	9050	9055	9060	9065	9070	9075	9080	9085	9090
			额定机械功率 (kW)														
20	实际减速比				20.091		19.620		19.790		19.181		19.950		20.206		20.548
	1800	90			61	*	81	*	124	*	194	*	295	*	516	*	735
	1500	75			51	*	67	*	103	*	162	*	246	*	431	*	616
	1000	50			34	*	45	*	69	*	108	*	165	*	289	*	413
	750	38			26.1		34		52		81		124		218		311
22.4	实际减速比				21.656		22.388		22.530		22.351		22.353		22.286		22.353
	1800	80			55	*	81	*	124	*	194	*	295	*	476	*	696
	1500	67			46	*	67	*	103	*	162	*	246	*	398	*	582
	1000	45			31	*	45	*	69	*	108	*	165	*	268	*	391
	750	33			23.5		34		52		81		124		202		295
25	实际减速比				25.137	25.041	24.444		25.935	24.662	25.137		24.938		24.630	24.626	25.685
	1800	72			49	64	80		117	124	193		295		453	516	625
	1500	60			41	54	67		98	103	162		246		379	431	528
	1000	40			27.8	36	45		65	69	108		165		254	289	355
	750	30			20.9	27.3	33		49	52	81		124		229	261	320
28	实际减速比				27.096	27.225	27.893	28.379	29.526	27.706	29.291	27.509	27.941	27.718	27.165	27.041	27.941
	1800	65			44	58	65	81	96	124	152	194	251	295	392	498	559
	1500	54			37	49	55	67	80	103	127	162	210	246	328	417	468
	1000	36			25.0	33	36	45	54	69	85	108	141	165	220	280	314
	750	27			18.8	24.8	28	34	40	52	64	81	106	124	166	211	237
31.5	实际减速比				32.455	31.331	31.694	31.079	31.969	32.319	30.157	31.521	31.129	30.875	32.280	30.017	32.063
	1800	57			32	51	57	81	92	124	140	194	225	295	331	473	508
	1500	48			26.9	43	48	67	79	103	117	162	190	246	280	399	425
	1000	32			18.0	29.1	32	45	53	69	78	108	127	165	187	268	285
	750	24			13.5	21.9	24.1	34	40	52	59	81	95	124	141	202	215
35.5	实际减速比				34.983	34.063	36.165	35.357	36.395	36.309	35.140	36.050	34.879	34.647	35.603	32.960	34.879
	1800	51			32	47	51	69	78	100	127	159	202	266	301	410	450
	1500	42			26.9	39	42	57	65	84	106	133	169	223	251	343	376
	1000	28			18.0	26.4	29	38	44	56	71	89	113	149	169	230	253
	750	21			13.5	19.9	21.5	29.2	33	42	53	67	85	112	127	173	190

公称减速比	输入转速 r/min	冷却风扇个数	9015	9025	9030	9035	9040	9045	9050	9055	9060	9065	9070	9075	9080	9085	9090
			额定热功率 (kW)														
3 级 卧式 20 ▼ 25	1800	-			34	43	53		61	77	84		113		138	172	213
		1			65	86	93		141	178	177		214		368	459	510
	1500	-			34	43	53		61	77	85		115		144	178	220
		1			58	77	83		126	159	160		195		340	421	468
	1000	-			33	42	50		59	74	83		114		145	178	220
		1			44	58	62		96	120	122		151		271	332	369
	750	-			31	39	47		56	70	79		109		141	172	213
		1			36	47	50		79	99	102		126		229	279	311
3 级 立式 20 ▼ 25	1800	-			31	41	51		57	73	79		105		126	159	181
		1			61	81	89		133	169	166		200		336	422	433
	1500	-			32	42	51		59	74	81		109		135	168	195
		1			55	74	80		121	153	152		185		319	397	416
	1000	-			32	41	49		58	72	81		111		141	173	207
		1			43	56	60		93	117	119		147		262	321	346
	750	-			30	38	46		55	69	78		107		138	169	205
		1			36	47	50		78	97	100		124		224	273	298
3 级 直立式 20 ▼ 25	1800	-			34	43	55		61	77	84		113		138	172	
		1			65	86	96		141	178	177		214		368	459	
	1500	-			34	43	55		61	77	85		115		144	178	
		1			58	77	85		126	159	160		195		340	421	
	1000	-			33	42	52		59	74	83		114		145	178	
		1			44	58	64		96	120	122		151		271	332	
	750	-			31	39	49		56	70	79		109		141	172	
		1			36	47	52		79	99	102		126		229	279	
3 级 卧式 28 ▼ 35.5	1800	-			31	40	49	59	58	74	81	99	109	136	137	168	210
		1			59	79	85	103	135	171	172	209	208	259	364	447	502
	1500	-			30	40	48	58	58	73	81	100	110	138	139	172	212
		1			52	71	75	90	120	152	153	188	186	233	328	408	452
	1000	-			28	38	44	55	55	70	78	96	106	134	135	172	207
		1			38	53	54	67	89	114	115	142	140	178	251	319	346
	750	-			26	36	41	51	51	66	73	91	100	128	128	165	198
		1			30	43	44	54	72	93	94	117	116	148	208	268	288
3 级 立式 28 ▼ 35.5	1800	-			30	38	47	56	56	70	77	94	103	128	128	156	180
		1			57	75	82	98	129	163	162	198	196	244	341	415	430
	1500	-			29	38	47	56	56	71	78	96	105	132	132	163	194
		1			50	68	72	87	115	146	147	180	178	222	313	386	412
	1000	-			27	37	44	54	54	69	76	94	103	131	131	167	197
		1			37	52	54	66	87	111	112	139	137	174	244	310	330
	750	-			25	35	41	51	50	65	72	89	98	126	126	162	191
		1			30	43	43	54	71	92	92	115	114	146	204	263	279
3 级 直立式 28 ▼ 35.5	1800	-			31	40	51	59	58	74	81	99	109	136	137	168	
		1			59	79	90	103	135	171	172	209	208	259	364	447	
	1500	-			30	40	50	58	58	73	81	100	110	138	139	172	
		1			52	71	78	90	120	152	153	188	186	233	328	408	
	1000	-			28	38	47	55	55	70	78	96	106	134	135	172	
		1			38	53	57	67	89	114	115	142	140	178	251	319	
	750	-			26	36	43	51	51	66	73	91	100	128	128	165	
		1			30	43	46	54	72	93	94	117	116	148	208	268	

＊尺寸图相关页次　　卧式 C56-60　　立式 C80-C84　　直立式 C96-98

9095	9100	9105	9110	9115	9118	9121	9126	9128	9131	9136	输出转速 r/min	输入转速 r/min	公称减速比
			额定机械功率 (kW)										
	20.504		19.608								实际减速比		
*	992※	*	1520※	*							90	1800	20
*	829	*	1270	*							75	1500	
*	556	*	856	*							50	1000	
	419		645								38	750	
22.800	22.004	22.444	22.499	22.222							实际减速比		
735	992※	992※	1360※	1520※							80	1800	22.4
616	829	829	1160	1270							67	1500	
413	556	556	783	856							45	1000	
311	419	419	591	645							33	750	
24.737	25.271	24.351	24.166	25.421	24.837						实际减速比		
714	912※	992※	1270※	1360※	1520※						72	1800	25
613	763	829	1090	1170	1270						60	1500	
413	513	556	771	827	856						40	1000	
311	386	419	582	624	645						30	750	
28.500	27.119	27.662	27.730	27.389		28.500	28.500		27.737	27.737	实际减速比		
625	812※	970※	1130※	1280※		1930※	2060※		3110※	3260※	65	1800	28
536	679	825	949	1090		1610※	1770※		2600※	2800※	54	1500	
379	456	554	638	781		1080	1250		1750	1990	36	1000	
285	344	418	481	612		821	955		1320	1560	27	750	
30.922	32.716	30.012	31.413	31.331	31.500	30.922	30.922		31.729	31.729	实际减速比		
589	708※	877※	988※	1140※	1380※	1780※	1920※		2730※	2910※	57	1800	31.5
498	592	734	823	978	1150	1490※	1640※		2280※	2500※	48	1500	
335	398	493	548	674	769	1000	1160		1530	1770	32	1000	
252	300	372	411	508	576	758	882		1160	1360	24	750	
35.576	35.108	35.811	36.045	35.601	36.176	36.000	36.000	36.500	35.036	35.036	实际减速比		
522	630※	766※	878※	988※	1330※	1530※	1690※	2110※	2480※	2680※	51	1800	35.5
448	527	640	734	823	1110	1280※	1450※	1760※	2070※	2300※	42	1500	
304	354	430	493	548	748	866	1000	1180	1390	1630	28	1000	
229	267	324	372	411	564	652	759	895	1050	1240	21	750	

9095	9100	9105	9110	9115	9118	9121	9126	9128	9131	9136	冷却风扇个数	输入转速 r/min	公称减速比
			额定热功率 (kW)										
239	273	306	348	385	426						-	1800	3 级 卧式 20 ▼ 25
572	767	860	933	1031	703						1		
246	282	317	366	402	443						-	1500	
524	705	792	874	958	730						1		
247	284	319	375	410	449						-	1000	
413	558	627	703	769	741						1		
239	275	309	366	400	437						-	750	
348	472	530	599	654	722						1		
203	230	258	280	316							-	1800	3 级 立式 20 ▼ 25
485	646	724	750	847							1		
219	249	280	315	350							-	1500	
466	624	700	751	834							1		
232	266	299	349	382							-	1000	
388	524	588	655	717							1		
229	264	296	350	382							-	750	
334	453	508	571	625							1		
											-	1800	3 级 直立式 20 ▼ 25
											1		
											-	1500	
											1		
											-	1000	
											1		
											-	750	
											1		
229	272	298	340	376	417	500	500	455	537	537	-	1800	3 级 卧式 28 ▼ 35.5
547	764	839	912	1007	688	824	824	751	886	886	1		
230	275	303	348	389	428	529	529	488	586	586	-	1500	
490	688	758	830	929	706	872	872	805	966	966	1		
223	269	294	343	383	428	543	543	516	630	630	-	1000	
373	529	579	643	719	706	895	895	851	1040	1040	1		
213	257	281	329	367	415	526	526	511	622	622	-	750	
310	441	481	538	600	684	868	868	843	1026	1026	1		
200	232	255	280	315							-	1800	3 级 立式 28 ▼ 35.5
477	651	717	750	844							1		
212	251	274	310	343							-	1500	
450	627	685	738	819							1		
213	256	281	325	365							-	1000	
357	503	552	609	684							1		
206	248	272	317	355							-	750	
300	426	466	519	581							1		
											-	1800	3 级 直立式 28 ▼ 35.5
											1		
											-	1500	
											1		
											-	1000	
											1		
											-	750	
											1		

＊尺寸图相关页次　　卧式 C60-64　　立式 C-84　　直立式

注意

1.
※号标记的数值，在连续运转时需要强制润滑。

2.
高速轴转速，请使用在 1800r/min 以下。超过 1800r/min 时，请咨询。

3.
当左表无高速轴转速时，请用插入法求出。

4.
高速轴转速 N 底于 750r/min，时额定功率 PN，由下式求出。

$$P_N = P_{750} \times \frac{N}{750}$$

5.
左表的值是减速机低速轴的额定值。

6.
轴的许用径向力及轴向力，参考 C42-C45

＊号机型可以制成 3 级式。请参考 C-18，C-19。

环境温度 ℃	温度修正系数	
	无风扇	带风扇
20	1.00	1.00
30	0.85	0.87
40	0.70	0.73
50	0.55	0.60

注意

1.
左表是无冷却风扇及带 1 个风扇时的额定。

2.
左表的数值可用于环境温度 20 ° C 以下，连续运转的场合。超出该温度范围时，请参考上表的温度修正系数。

3.
当左表无高速轴转速时，请用插入法求出。

公称减速比	输入转速 r/min	输出转速 r/min	9015	9025	9030	9035	9040	9045	9050	9055	9060	9065	9070	9075	9080	9085	9090
			额定机械功率 (kW)														
40	实际减速比				40.607	40.451	39.487	40.296	41.895	39.838	39.520	37.815	38.912	38.541	39.346	39.341	40.078
	1800	45			30	32	50	57	73	92	124	140	194	225	286	331	408
	1500	38			25.8	26.9	41	48	61	79	103	117	162	190	239	280	341
	1000	25			17.3	18.0	28.0	32	40	56	69	78	109	127	160	187	229
	750	19			13.0	13.5	21.1	24.1	30	42	52	59	82	95	121	141	172
45	实际减速比				43.770	43.979	45.058	45.843	47.695	44.756	46.051	43.250	43.599	43.250	43.397	43.198	43.599
	1800	40			27.8	32	41	53	60	82	97	133	162	214	248	315	362
	1500	33			23.2	26.9	34	44	50	68	81	111	135	179	207	263	302
	1000	22			15.6	18.0	23.0	30	33	46	54	74	91	120	139	176	203
	750	17			11.7	13.5	17.3	22.6	25.3	34	41	56	68	90	104	133	152
50	实际减速比				51.141	50.611		50.205	51.869	52.207	50.273	49.557	49.500	48.176	48.889	47.953	50.984
	1800	36			19.3	32		51	59	78	97	130	153	199	231	295	322
	1500	30			16.1	26.9		42	49	65	81	110	128	170	193	252	269
	1000	20			10.8	18.0		28.6	33	43	54	73	86	115	129	169	180
	750	15			8.1	13.5		21.4	24.9	32	41	55	64	86	97	127	136
56	实际减速比				55.125	55.025	56.987	57.115	59.051	58.652	58.582	56.678	55.462	54.062	53.922	52.655	55.462
	1800	32			19.3	29.4	31	43	48	62	77	102	128	172	200	259	285
	1500	27			16.1	24.6	26.1	36	40	52	64	85	107	144	167	216	238
	1000	18			10.8	16.5	17.5	24.1	27.3	35	43	57	71	96	112	145	160
	750	13			8.1	12.4	13.1	18.1	20.5	26.5	32	43	54	72	84	109	120
63	实际减速比				63.986		62.222		64.640	64.637	63.984	63.041	63.000	61.286	62.222	59.583	64.889
	1800	29			19.3		31		47	63	75	97	111	156	172	238	254
	1500	24			16.1		26.1		39	52	63	81	92	132	143	202	212
	1000	16			10.8		17.5		26.6	35	42	54	62	88	96	135	142
	750	12			8.1		13.1		20.0	26.6	31	41	46	66	72	102	107
71	实际减速比				68.971	69.300	71.000	72.237	73.590	72.617	74.559	72.101	70.588	68.773	68.627	65.425	70.588
	1800	25			17.7	19.3	26	31	39	50	60	80	101	135	158	209	225
	1500	21			14.8	16.1	21.9	26.1	32	42	50	67	84	113	132	175	188
	1000	14			9.9	10.8	14.6	17.5	21.9	28.5	34	45	56	76	88	117	126
	750	11			7.4	8.1	11.0	13.1	16.5	21.4	25.6	33	42	57	66	88	95

公称减速比	输入转速 r/min	冷却风扇个数	9015	9025	9030	9035	9040	9045	9050	9055	9060	9065	9070	9075	9080	9085	9090
			额定热功率 (kW)														
3级 卧式 40▼50	1800	-			26	37	44	54	53	67	74	91	102	126	129	159	196
		1			51	73	76	94	123	155	155	192	194	240	342	422	468
	1500	-			26	36	42	53	52	66	73	90	101	125	128	159	195
		1			44	63	66	83	108	136	136	169	171	212	304	376	415
	1000	-			23	33	38	49	48	61	68	85	95	119	122	152	186
		1			31	46	46	60	78	100	100	126	126	158	227	283	310
	750	-			21	30	34	45	45	57	63	79	89	112	115	144	175
		1			24	36	37	48	63	81	81	102	103	130	186	233	255
3级 立式 40▼50	1800	-			26	36	43	53	51	64	71	87	98	121	123	151	179
		1			49	71	74	93	119	149	149	184	186	229	326	401	427
	1500	-			25	35	41	52	51	64	70	87	98	121	124	153	182
		1			43	62	64	81	105	132	132	163	165	205	293	362	387
	1000	-			23	32	37	48	48	60	67	83	93	117	120	149	179
		1			30	45	46	59	77	98	98	123	124	155	223	277	299
	750	-			20	30	34	45	44	56	62	78	87	110	113	142	170
		1			24	36	36	48	62	80	80	100	101	128	184	230	248
3级 直立式 40▼50	1800	-			26	37	47	54	53	67	74	91	102	126	129	159	
		1			51	73	83	95	123	155	155	192	194	240	342	422	
	1500	-			26	36	47	53	52	66	73	90	101	125	128	159	
		1			44	63	72	83	108	136	136	169	171	212	304	376	
	1000	-			23	33	43	49	48	61	68	85	95	119	122	152	
		1			31	46	53	60	78	100	100	126	126	158	227	283	
	750	-			21	30	40	45	45	57	63	79	89	112	115	144	
		1			24	36	42	48	63	81	81	102	103	130	186	233	
3级 卧式 56▼71	1800	-			25	31	41	48	49	64	68	86	93	121	118	153	182
		1			48	62	71	84	114	148	143	181	177	230	314	408	436
	1500	-			24	30	39	46	48	62	66	84	91	119	116	152	180
		1			41	53	61	72	98	129	124	158	154	202	276	359	382
	1000	-			22	27	35	41	43	57	61	78	84	111	109	143	168
		1			29	37	43	50	70	93	89	115	112	148	202	266	281
	750	-			19	24	32	37	40	53	56	72	78	103	101	134	156
		1			23	29	34	39	56	74	72	93	90	120	164	217	228
3级 立式 56▼71	1800	-			24	30	40	47	47	62	65	83	90	117	113	147	169
		1			47	60	69	82	110	143	138	175	171	222	301	391	405
	1500	-			24	29	38	45	46	61	64	82	89	116	113	147	170
		1			40	52	60	70	96	125	121	154	150	196	267	348	361
	1000	-			21	26	35	41	43	56	60	77	83	109	107	140	162
		1			29	36	43	50	69	91	88	114	110	146	199	261	272
	750	-			19	24	32	37	39	52	55	72	77	102	100	132	153
		1			23	29	34	39	55	74	71	93	89	119	162	215	223
3级 直立式 56▼71	1800	-			25	31	43	48	49	64	68	86	93	121	118	153	
		1			48	62	74	84	114	148	143	181	177	230	314	408	
	1500	-			24	30	41	46	48	62	66	84	91	119	116	152	
		1			41	53	64	72	98	129	124	158	154	202	276	359	
	1000	-			22	27	37	41	43	57	61	78	84	111	109	143	
		1			29	37	45	50	70	93	89	115	112	148	202	266	
	750	-			19	24	33	37	40	53	56	72	78	103	101	134	
		1			23	29	36	39	56	74	72	93	90	120	164	217	

＊尺寸图相关页次　　卧式 C56-60　　立式 C80-C84　　直立式 C96-98

9095	9100	9105	9110	9115	9118	9121	9126	9128	9131	9136	输出转速 r/min	输入转速 r/min	公称减速比
						额定机械功率 (kW)							
38.599	40.322	38.853	38.716	40.726	38.824	39.059	39.059	39.601	40.079	40.079	实际减速比		
479	577*	682*	861*	917*	1240*	1420*	1570*	1940*	2170*	2390*	45	1800	40
401	483	570	723	775	1030	1180*	1350*	1630*	1820*	2050*	38	1500	
269	324	383	486	521	698	799	930	1090	1220	1440	25	1000	
202	244	288	366	392	526	602	701	826	923	1080	19	750	
44.471	43.271	44.136	44.425	43.878	45.882	45.529	45.529	46.162	44.206	44.206	实际减速比		
430	514*	624*	715*	861*	1050*	1220*	1390*	1670*	1970*	2200*	40	1800	45
364	429	522	598	739	882	1020*	1190*	1400*	1650*	1890*	33	1500	
244	288	350	402	508	593	687	800	943	1110	1310	22	1000	
184	217	264	302	381	446	518	603	710	838	988	17	750	
48.249	50.875	47.886	48.680	50.194	49.040	49.398	49.398	50.084	50.569	50.569	实际减速比		
385	459*	555*	691*	755*	988*	1120*	1290*	1540*	1730*	1970*	36	1800	50
322	384	464	578	632	827	945*	1090*	1290*	1450*	1690*	30	1500	
216	257	312	388	424	555	634	738	870	974	1140	20	1000	
162	194	234	292	319	416	478	556	656	734	866	15	750	
56.571	54.596	55.688	55.858	55.170	57.957	56.571	56.571	58.172	55.474	55.474	实际减速比		
344	409*	497*	571*	706*	839*	989*	1150*	1330*	1580*	1820*	32	1800	56
287	342	415	478	588	702	827*	962*	1110*	1320*	1560*	27	1500	
193	229	278	320	392	471	555	646	751	889	1040	18	1000	
145	172	209	241	294	354	418	487	566	670	790	13	750	
61.378	63.843	60419	61.300	63.112	61.661	61.378	61.378	63.115	63.459	63.459	实际减速比		
304	367*	442*	548*	603*	763*	913*	1060*	1230*	1380*	1620*	29	1800	63
254	307	369	456	504	638	763*	888*	1030*	1160*	1360*	24	1500	
170	206	248	304	338	427	512	596	693	779	919	16	1000	
128	155	186	228	255	320	386	449	522	587	692	12	750	
72.000	68.512	69.882	70.339	69.474	72.872	70.500	70.500	73.000			实际减速比		
271	327*	397*	456*	548*	660*	797*	927*	1070*	*	*	25	1800	71
226	273	332	381	456	550	666*	775*	895*	*	*	21	1500	
152	183	222	255	304	367	447	520	601	*	*	14	1000	
114	138	167	192	228	275	336	391	452			11	750	

9095	9100	9105	9110	9115	9118	9121	9126	9128	9131	9136	冷却风扇个数	输入转速 r/min	公称减速比
						额定热功率 (kW)							
219	258	285	330	362	399	524	524	450	552	552	-	1800	3级 卧式 40▼50
524	724	801	885	969	658	864	864	743	911	911	1		
220	257	287	335	365	401	529	529	481	586	586	-	1500	
468	642	717	798	870	662	872	872	793	966	966	1		
213	245	277	323	356	389	516	516	490	590	590	-	1000	
356	482	545	606	667	642	852	852	808	973	973	1		
202	232	264	306	340	372	495	495	478	573	573	-	750	
295	397	453	501	556	613	817	817	788	945	945	1		
197	233	256	291	322							-	1800	3级 立式 40▼50
471	656	720	779	862							1		
203	239	265	305	335							-	1500	
432	599	661	727	799							1		
203	236	265	310	340							-	1000	
340	463	522	581	637							1		
196	225	256	298	330							-	750	
286	386	439	487	539							1		
											-	1800	3级 直立式 40▼50
											1		
											-	1500	
											1		
											-	1000	
											1		
											-	750	
											1		
197	243	267	306	344	387	489	489	454	554	554	-	1800	3级 卧式 56▼71
472	683	750	821	921	639	806	806	748	914	914	1		
194	240	263	303	339	385	483	483	457	562	562	-	1500	
412	600	657	723	810	634	797	797	754	928	928	1		
180	225	246	287	319	366	456	456	443	553	553	-	1000	
302	443	483	537	599	604	752	752	731	912	912	1		
168	211	230	269	300	346	430	430	423	530	530	-	750	
245	361	394	440	490	571	709	709	697	875	875	1		
184	225	249	283	319							-	1800	3级 立式 56▼71
441	633	699	757	855							1		
184	226	249	285	321							-	1500	
391	566	623	680	765							1		
175	218	238	277	309							-	1000	
293	429	469	519	580							1		
164	206	225	263	293							-	750	
240	353	386	430	479							1		
											-	1800	3级 直立式 56▼71
											1		
											-	1500	
											1		
											-	1000	
											1		
											-	750	
											1		

＊尺寸图相关页次　　卧式 C60-64　　立式 C-84　　直立式

注意

1. ※号标记的数值，在连续运转时需要强制润滑。

2. 高速轴转速，请使用在 1800r/min 以下。超过 1800r/min 时，请咨询。

3. 当左表无高速轴转速时，请用插入法求出。

4. 高速轴转速 N 底于 750r/min，时额定功率 PN，由下式求出。

$$P_N = P_{750} \times \frac{N}{750}$$

5. 左表的值是减速机低速轴的额定值。

6. 轴的许用径向力及轴向力，参考 C42-C45

环境温度 ℃	温度修正系数	
	无风扇	带风扇
20	1.00	1.00
30	0.85	0.87
40	0.70	0.73
50	0.55	0.60

注意

1. 左表是无冷却风扇及带 1 个风扇时的额定。

2. 左表的数值可用于环境温度 20 ° C 以下，连续运转的场合。超出该温度范围时，请参考上表的温度修正系数。

3. 当左表无高速轴转速时，请用插入法求出。

公称减速比	输入转速 r/min	输出转速 r/min	额定机械功率 (kW) 9015	9025	9030	9035	9040	9045	9050	9055	9060	9065	9070	9075	9080	9085	9090
80	实际减速比					79.751		79.111		80.552		80.234		78.000		75.833	77.090
	1800	23				19.3	*	31	*	51	*	75	*	111	*	172	206
	1500	19				16.1	*	26.1	*	42	*	63	*	92	*	143	172
	1000	13				10.8	*	17.5	*	28.5	*	42	*	62	*	96	115
	750	9.4				8.1		13.1		21.4		31		46		72	87
90	实际减速比					86.706		90.000		90.496		91.765		87.529		83.268	
	1800	20				18.8	*	27.5	*	41	*	63	*	107	*	165	*
	1500	17				15.7	*	23.0	*	34	*	53	*	89	*	138	*
	1000	11				10.5	*	15.4	*	22.9	*	35	*	59	*	92	*
	750	8.3				7.9	*	11.6	*	17.2	*	26.7	*	45	*	69	*

公称减速比	输入转速 r/min	冷却风扇个数	额定热功率 (kW) 9015	9025	9030	9035	9040	9045	9050	9055	9060	9065	9070	9075	9080	9085	9090
3级 卧式 80▼90	1800	- 1				30 59		46 81		59 136		79 167		110 210		140 372	185 443
	1500	- 1				29 51		44 69		57 117		77 145		108 182		137 325	183 388
	1000	- 1				25 35		39 48		51 83		70 103		99 131		127 237	171 285
	750	- 1				23 28		36 38		47 66		64 82		91 105		118 191	159 232
3级 立式 80▼90	1800	- 1				29 58		45 79		57 132		76 160		107 203		135 359	173 412
	1500	- 1				28 50		43 67		56 115		75 141		105 178		134 316	173 367
	1000	- 1				25 35		39 48		51 82		69 102		97 129		125 233	165 276
	750	- 1				23 27		35 37		46 66		63 81		90 104		117 189	156 227
3级 直立式 80▼90	1800	- 1				30 59		46 81		59 136		79 167		110 210		140 372	
	1500	- 1				29 51		44 69		57 117		77 145		108 182		137 325	
	1000	- 1				25 35		39 48		51 83		70 103		99 131		127 237	
	750	- 1				23 28		36 38		47 66		64 82		91 105		118 191	

＊尺寸图相关页次　　卧式 C56-60　　立式 C80-C84　　直立式 C96-98

额定机械功率 (kW) 9095	9100	9105	9110	9115	9118	9121	9126	9128	9131	9136	输出转速 r/min	输入转速 r/min	公称减速比
78.118	77.451	75.820	83.128	79.474	77.647	76.490	76.490	79.203			实际减速比		80
240	290※	353※	386※	481※	587※	735※	856※	988※	*	*	23	1800	
200	242	295	323	402	490	615※	716※	826※	*	*	19	1500	
134	162	198	216	269	328	412	480	554	*	*	13	1000	
101	122	149	163	203	247	310	361	417	*	*	9.4	750	
85.313		85.712		93.924	91.765						实际减速比		90
220	*	313※	*	408※	512※	*	*	*	*	*	20	1800	
183	*	262	*	341	427	*	*	*	*	*	17	1500	
123	*	175	*	228	284	*	*	*	*	*	11	1000	
92	*	132	*	172	213	*	*	*	*	*	8.3	750	

减速机型号 9095	9100	9105	9110	9115	9118	9121	9126	9128	9131	9136	冷却风扇个数	输入转速 r/min	公称减速比
197 471	245 689	263 738	304 814	330 885	363 599	487 803	487 803	447 737			- 1	1800	3级 卧式 80▼90
194 412	242 605	259 647	300 717	326 778	357 590	481 793	481 793	450 742			- 1	1500	
180 301	227 447	242 476	284 532	307 575	335 553	454 749	454 749	436 719			- 1	1000	
168 244	213 364	226 388	267 436	288 470	314 517	427 705	427 705	416 686			- 1	750	
184 440	228 640	245 689	281 753	308 825							- 1	1800	3级 立式 80▼90
184 391	229 572	245 613	283 675	309 737							- 1	1500	
175 292	220 433	235 462	274 515	297 558							- 1	1000	
164 239	208 357	221 380	261 426	282 460							- 1	750	
											- 1	1800	3级 直立式 80▼90
											- 1	1500	
											- 1	1000	
											- 1	750	

＊尺寸图相关页次　　卧式 C60-64　　立式 C-84　　直立式

注意

1.
※号标记的数值，在连续运转时需要强制润滑。

2.
高速轴转速，请使用在 1800r/min 以下。超过 1800r/min 时，请咨询。

3.
当左表无高速轴转速时，请用插入法求出。

4.
高速轴转速 N 底于 750r/min，时额定功率 PN，由下式求出。

$$P_N = P_{750} \times \frac{N}{750}$$

5.
左表的值是减速机低速轴的额定值。

6.
轴的许用径向力及轴向力，参考 C42-C45

＊号机型可以制成 4 级式。请参考 C-30，C-31。

环境温度 ℃	温度修正系数 无风扇	带风扇
20	1.00	1.00
30	0.85	0.87
40	0.70	0.73
50	0.55	0.60

注意

1.
左表是无冷却风扇及带 1 个风扇时的额定。

2.
左表的数值可用于环境温度 20 ° C 以下，连续运转的场合。超出该温度范围时，请参考上表的温度修正系数。

3.
当左表无高速轴转速时，请用插入法求出。

公称减速比	输入转速 r/min	输出转速 r/min	额定机械功率 (kW) 9015	9025	9030	9035	9040	9045	9050	9055	9060	9065	9070	9075	9080	9085	9090
71	实际减速比																
	1800	25			*	*	*	*	*	*	*	*	*	*	*	*	*
	1500	21			*	*	*	*	*	*	*	*	*	*	*	*	*
	1000	14			*	*	*	*	*	*	*	*	*	*	*	*	*
	750	11			*	*	*	*	*	*	*	*	*	*	*	*	*
80	实际减速比						77.989		79.341				78.120		79.124		
	1800	23				*	26	*	30	*		*	80	*	127	*	*
	1500	19				*	21	*	25.3	*		*	66	*	106	*	*
	1000	13				*	14	*	16.9	*		*	44	*	70	*	*
	750	9.4				*	11	*	12.7	*		*	33	*	53	*	*
90	实际减速比						88.991		90.326		91.330		87.529		87.269		90.353
	1800	20				*	21.0	*	30	*	45	*	80	*	124	*	176
	1500	17				*	17.5	*	25.3	*	37	*	66	*	104	*	147
	1000	11				*	11.7	*	16.9	*	25.0	*	44	*	69	*	98
	750	8.3				*	8.8	*	12.7	*	18.8	*	33	*	52	*	74
100	实际减速比						99.259	99.158	103.97	98.871	102.71		97.650	96.720	96.444	96.432	103.82
	1800	18					20.1	26.0	29.8	30	45		78	80	118	127	160
	1500	15					16.8	21.7	24.9	25.3	37		65	66	99	106	133
	1000	10					11.2	14.5	16.6	16.9	25.0		43	44	66	70	89
	750	7.5					8.4	10.8	12.5	12.7	18.8		33	33	49	53	67
112	实际减速比						113.26	112.81	118.37	111.08	119.69	112.41	109.41	108.54	106.37	105.89	112.94
	1800	16					16.5	22.0	24.5	30	38	45	65	80	102	127	141
	1500	13					13.8	18.4	20.4	25.3	31	37	54	66	85	106	118
	1000	8.9					9.2	12.3	13.7	16.9	21.3	25.0	36	44	57	70	79
	750	6.7					6.9	9.2	10.3	12.7	16.0	18.8	27.5	33	43	53	59
125	实际减速比						122.72	126.20	130.09	129.57	127.97	128.80	127.97	120.90	126.39	117.54	129.78
	1800	14					16.3	20.4	23.9	30	38	45	60	80	90	124	128
	1500	12					13.6	17.0	19.9	25.3	32	37	50	66	75	104	107
	1000	8.0					9.1	11.4	13.3	16.9	21.7	25.0	33	44	50	69	71
	750	6.0					6.8	8.5	10.0	12.7	16.3	18.8	25.2	33	38	52	53

公称减速比	输入转速 r/min	冷却风扇个数	额定热功率 (kW) 9015	9025	9030	9035	9040	9045	9050	9055	9060	9065	9070	9075	9080	9085	9090
4级 卧式 71▼90	1800	-					40		50		70		94		119		157
	1500	-					40		49		69		93		118		157
	1000	-					38		45		63		87		112		151
	750	-					36		42		59		82		105		143
4级 立式 71▼90	1800	-					44		54		75		103		130		175
	1500	-					43		52		73		99		127		171
	1000	-					40		47		66		91		116		159
	750	-					37		43		60		84		108		148
4级 直立式 71▼90	1800	-					43		50		70		94		118		
	1500	-					43		49		68		93		117		
	1000	-					41		45		63		87		111		
	750	-					38		41		59		81		105		
4级 卧式 100▼125	1800	-					39	45	46	57	64	78	87	107	110	135	147
	1500	-					38	44	45	55	63	76	86	105	109	133	147
	1000	-					35	40	41	50	58	69	80	98	103	125	140
	750	-					32	37	38	46	54	64	74	91	96	117	133
4级 立式 100▼125	1800	-					41	48	49	60	69	82	94	115	120	146	162
	1500	-					40	46	47	58	66	79	91	111	116	142	158
	1000	-					36	42	43	52	60	71	83	101	107	130	147
	750	-					33	38	39	47	55	65	76	93	99	120	137
4级 直立式 100▼125	1800	-					41	45	46	56	64	78	87	107	110	135	
	1500	-					40	44	45	55	63	76	85	105	109	133	
	1000	-					37	40	41	50	58	69	80	98	103	125	
	750	-					34	37	38	46	54	64	74	91	96	117	

＊尺寸图相关页次　　卧式 C66-70　　立式 C86-C90　　直立式 C100-102

额定机械功率 (kW) 9095	9100	9105	9110	9115	9118	9121	9126	9128	9131	9136	输出转速 r/min	输入转速 r/min	公称减速比
									68.889	68.889	实际减速比		
*	*	*	*	*	*	*	*	*	1280※	1510※	25	1800	71
*	*	*	*	*	*	*	*	*	1070	1260	21	1500	
*	*	*	*	*	*	*	*	*	718	848	14	1000	
*	*	*	*	*	*	*	*	*	541	638	11	750	
									78.568	78.568	实际减速比		
*	*	*	*	*	*	*	*	*	1120※	1320※	23	1800	80
*	*	*	*	*	*	*	*	*	941	1110	19	1500	
*	*	*	*	*	*	*	*	*	631	745	13	1000	
*	*	*	*	*	*	*	*	*	475	560	9.4	750	
	88.676		89.695			91.800	91.800	91.022	87.371	87371	实际减速比		
*	254	*	379	*	*	615	715	862※	1010※	1190※	20	1800	90
*	212	*	316	*	*	514	598	720	848	1000	17	1500	
*	142	*	212	*	*	344	401	483	568	670	11	1000	
*	106	*	159	*	*	259	301	363	428	505	8.3	750	
99.991	101.85	98.135	97.789	101.65	98.060	99.600	99.600	98.756	99.948	99.948	实际减速比		
188	232	274	348	401	500	567	660	796※	889※	1040※	18	1800	100
157	194	229	290	335	418	474	552	665	742	876	15	1500	
106	129	153	194	224	280	318	370	446	498	587	10	1000	
79	97	115	146	169	210	239	278	335	374	442	7.5	750	
115.20	109.29	111.48	112.21	110.83	113.61	115.20	115.20	112.18	110.36	110.36	实际减速比		
170	206	251	287	368	433	492	572	702※	806※	951※	16	1800	112
142	172	209	240	308	362	411	478	586	673	794	13	1500	
95	115	140	161	206	242	275	320	393	451※	532※	8.9	1000	
71	86	105	121	155	181	207	241	295	339	400	6.7	750	
124.99	124.14	120.95	119.20	126.78	123.87	124.99	124.99	121.72	126.25	126.25	实际减速比		
151	191	223	286	304	397	454	528	648※	706※	833※	14	1800	125
126	159	186	239	253	332	349	441	541	590	696	12	1500	
84	106	124	160	170	222	254	295	362	395	466	8.0	1000	
63	80	94	120	127	167	191	222	273	297	350	6.0	750	

额定热功率 (kW) 9095	9100	9105	9110	9115	9118	9121	9126	9128	9131	9136	冷却风扇个数	输入转速 r/min	公称减速比
	202		259			359	359	386	472	472	-	1800	4级 卧式 71▼90
	204		259			361	361	395	484	484	-	1500	
	199		250			349	349	394	484	484	-	1000	
	190		237			334	334	381	469	469	-	750	
	228		288								-	1800	4级 立式 71▼90
	224		281								-	1500	
	209		262								-	1000	
	197		245								-	750	
											-	1800	4级 直立式 71▼90
											-	1500	
											-	1000	
											-	750	
164	189	211	252	275	302	355	355	374	470	470	-	1800	4级 卧式 100▼125
163	190	212	250	273	300	355	355	380	470	470	-	1500	
156	184	205	239	261	285	342	342	375	454	454	-	1000	
148	176	195	227	247	270	326	326	362	433	433	-	750	
180	211	236	275	300							-	1800	4级 立式 100▼125
176	207	230	268	293							-	1500	
163	193	215	249	272							-	1000	
152	181	202	233	254							-	750	
											-	1800	4级 直立式 100▼125
											-	1500	
											-	1000	
											-	750	

＊尺寸图相关页次　　卧式 C70-74　　立式 C-90　　直立式

注意

1.
※号标记的数值，在连续运转时需要强制润滑。

2.
高速轴转速，请使用在 1800r/min 以下。超过 1800r/min 时，请咨询。

3.
当左表无高速轴转速时，请用插入法求出。

4.
高速轴转速 N 底于 750r/min，时额定功率 PN，由下式求出。

$$P_N = P_{750} \times \frac{N}{750}$$

5.
左表的值是减速机低速轴的额定值。

6.
轴的许用径向力及轴向力，参考 C42-C45

＊号机型可以制成 3 级式。请参考 C-26~C-29。

环境温度 ℃	温度修正系数 无风扇	带风扇
20	1.00	1.00
30	0.85	0.87
40	0.70	0.73
50	0.55	0.60

注意

1.
左表是无冷却风扇及带 1 个风扇时的额定。

2.
左表的数值可用于环境温度 20 ° C 以下，连续运转的场合。超出该温度范围时，请参考上表的温度修正系数。

3.
当左表无高速轴转速时，请用插入法求出。

公称减速比	输入转速 r/min	输出转速 r/min	9015	9025	9030	9035	9040	9045	9050	9055	9060	9065	9070	9075	9080	9085	9090
			额定机械功率 (kW)														
140	实际减速比						140.03	143.57	148.10	145.56	149.12	147.31	143.38	135.67	139.40	129.07	141.18
	1800	13					13.4	17.3	19.6	25.6	30	39	50	69	78	107	113
	1500	11					11.2	14.5	16.4	21.4	25.6	33	41	58	65	89	95
	1000	7.1					7.5	9.7	10.9	14.3	17.1	22.2	28.0	38	43	59	63
	750	5.4					5.6	7.3	8.2	10.7	12.9	16.7	21.0	29.2	32	45	47
160	实际减速比							156.02	158.68	162.11	156.75	160.47	152.99	158.44	158.25	154.04	163.15
	1800	11						16.5	17.1	25.5	25.7	40		63	68	95	102
	1500	9.4						13.8	14.3	21.3	21.4	34		53	57	79	85
	1000	6.3						9.2	9.5	14.2	14.3	22.7		35	38	53	57
	750	4.7						6.9	7.1	10.7	10.7	17.0		26.6	28.7	40	43
180	实际减速比							177.50	180.65	182.13	182.66	183.53	171.41	177.79	174.54	169.14	177.48
	1800	10						14.0	16.1	20.5	25.1	32	39	53	62	82	90
	1500	8.3						11.7	13.4	17.1	20.9	26.7	33	44	52	68	75
	1000	5.6						7.8	9.0	11.4	14.0	17.8	22.1	29.7	35	45	50
	750	4.2						5.9	6.7	8.6	10.5	13.4	16.6	22.3	26.4	34	38
200	实际减速比								207.95	197.74	205.42	196.56	191.23		192.89	192.86	207.64
	1800	9.0							15.0	17.1	24.3	25.7	39		59	68	80
	1500	7.5							12.5	14.3	20.3	21.4	33		49	57	67
	1000	5.0							8.4	9.5	13.6	14.3	22.1		33	38	45
	750	3.8							6.3	7.1	10.2	10.7	16.6		25.0	28.7	33
224	实际减速比								236.74	222.15	239.37	224.81	214.26	212.55	212.75	211.77	225.88
	1800	8.0							12.3	16.8	19.2	25.7	33	39	51	65	71
	1500	6.7							10.3	14.0	16.0	21.4	28.1	33	43	54	59
	1000	4.5							6.9	9.4	10.7	14.3	18.8	22.1	28.8	36	39
	750	3.3							5.2	7.1	8.0	10.7	14.1	16.6	21.6	27.6	30
250	实际减速比								260.18	259.14	255.94	257.59	250.61	236.76	252.78	235.08	259.56
	1800	7.2							12.0	16.0	19.6	25.5	30	39	45	62	64
	1500	6.0							10.0	13.4	16.3	21.2	25.8	33	38	52	53
	1000	4.0							6.7	8.9	10.9	14.1	17.2	22.2	25.5	35	36
	750	3.0							5.0	6.7	8.2	10.6	12.9	16.6	19.1	26.4	27.1

公称减速比	输入转速 r/min	冷却风扇个数	9015	9025	9030	9035	9040	9045	9050	9055	9060	9065	9070	9075	9080	9085	9090
			额定热功率 (kW)														
4级 卧式 140▼180	1800	-					38	42	40	55	59	75	81	102	101	130	144
	1500	-					37	41	38	53	56	73	78	100	98	127	140
	1000	-					34	38	34	48	50	67	70	93	89	119	129
	750	-					31	35	30	45	45	62	63	86	81	111	120
4级 立式 140▼180	1800	-					40	45	42	58	61	79	84	109	107	139	152
	1500	-					39	43	39	55	58	76	81	105	102	135	147
	1000	-					35	39	34	50	51	68	71	96	91	123	133
	750	-					32	36	30	45	46	63	64	88	82	114	122
4级 直立式 140▼180	1800	-					39	42	40	54	59	75	81	102	101	129	
	1500	-					38	41	38	53	56	73	78	100	98	127	
	1000	-					35	38	33	48	50	67	70	93	89	119	
	750	-					33	35	30	44	45	62	63	86	81	111	
4级 卧式 200▼250	1800	-							37	45	54	65	74	91	94	114	128
	1500	-							35	43	52	62	71	87	91	110	124
	1000	-							31	38	46	55	64	78	82	99	112
	750	-							28	34	41	49	58	71	75	90	103
4级 立式 200▼250	1800	-							38	47	56	67	77	94	98	119	134
	1500	-							36	44	53	63	74	90	94	114	129
	1000	-							31	38	47	55	65	79	84	101	115
	750	-							28	34	42	50	59	72	76	92	105
4级 直立式 200▼250	1800	-							37	45	54	65	74	91	94	114	
	1500	-							35	43	52	62	71	87	91	110	
	1000	-							31	38	46	55	64	78	82	99	
	750	-							28	34	41	49	58	71	75	90	

＊尺寸图相关页次　　卧式 C66-70　　立式 C86-C90　　直立式 C100-102

9095	9100	9105	9110	9115	9118	9121	9126	9128	9131	9136	输出转速 r/min	输入转速 r/min	公称减速比
额定机械功率 (kW)													
144.00	133.22	135.88	136.77	135.09	146.39	142.31	142.31	145.23	136.02	136.02	实际减速比		140
137	170	206	236	303	337	399	464	544※	656※	774※	13	1800	
114	141	172	197	253	281	333	388	454	548	646	11	1500	
76	95	115	132	169	188	223	260	304	367	433	7.1	1000	
57	71	86	99	127	142	168	195	229	276	325	5.4	750	
156.24	158.28	147.43	153.67	154.53	150.98	154.40	154.40	157.57	155.60	155.60	实际减速比		160
121	150	183	222	250	327	368	429	502※	574※	678※	11	1800	
101	125	153	186	208	273	307	358	419	480	566	9.4	1500	
67	84	102	124	139	183	206	240	281	321	379	6.3	1000	
50	63	77	93	105	137	155	180	211	241	285	4.7	750	
181.03	169.85	173.25	181.61	174.16	178.43	177.88	177.88	179.00	171.03	171.03	实际减速比		180
109	133	162	189	236	277	320	373	443※	523※	617※	10	1800	
91	111	135	157	197	231	267	311	370	437	515	8.3	1500	
61	74	90	105	131	155	179	208	247	292	345	5.6	1000	
45	56	68	79	99	116	134	156	186	220	259	4.2	750	
196.41	203.69	187.97	195.58	205.82	190.95	193.00	193.00	194.21	195.65	195.65	实际减速比		200
96	117	144	172	200	259	295	344	408※	458※	540※	9.0	1800	
80	97	120	143	167	216	246	287	341	382	451	7.5	1500	
53	65	80	96	111	145	165	192	228	256	302	5.0	1000	
40	49	60	72	84	109	124	144	171	192	227	3.8	750	
230.40	218.59	222.96	224.42	221.65	230.04	226.29	226.29	229.95	215.37	215.37	实际减速比		224
86	104	126	145	172	215	252	294	345※	417※	491※	8.0	1800	
71	86	105	121	143	180	211	245	288	348	410	6.7	1500	
48	58	70	81	96	120	141	164	193	233	274	4.5	1000	
36	43	53	60	72	90	106	123	145	175	206	3.3	750	
249.98	248.28	241.90	238.39	253.56	237.26	245.51	245.51	249.49	246.37	246.37	实际减速比		250
76	96	112	144	153	209	233	271	319※	365※	430※	7.2	1800	
63	80	94	120	127	174	194	226	266	304	359	6.0	1500	
42	53	62	80	85	117	130	151	178	203	240	4.0	1000	
31	40	47	60	64	87	97	113	134	153	180	3.0	750	

9095	9100	9105	9110	9115	9118	9121	9126	9128	9131	9136	冷却风扇个数	输入转速 r/min	公称减速比
额定热功率 (kW)													
155	188	205	242	265	291	339	339	372	457	457	-	1800	4级 卧式 140▼180
151	184	201	237	258	288	334	334	369	456	456	-	1500	
139	171	186	219	238	273	316	316	352	431	431	-	1000	
129	160	174	204	221	258	298	298	334	406	406	-	750	
164	200	218	256	279							-	1800	4级 立式 140▼180
158	194	211	247	269							-	1500	
143	176	192	224	244							-	1000	
131	163	177	207	225							-	750	
											-	1800	4级 直立式 140▼180
											-	1500	
											-	1000	
											-	750	
142	167	186	217	237	273	325	325	352	426	426	-	1800	4级 卧式 200▼250
137	162	180	210	229	265	317	317	344	417	417	-	1500	
125	149	165	191	208	244	294	294	318	388	388	-	1000	
114	137	152	176	192	226	275	275	296	362	362	-	750	
149	176	196	226	247							-	1800	4级 立式 200▼250
143	169	188	217	237							-	1500	
128	153	169	195	213							-	1000	
116	140	155	179	195							-	750	
											-	1800	4级 直立式 200▼250
											-	1500	
											-	1000	
											-	750	

＊尺寸图相关页次　　卧式 C70-74　　立式 C-90　　直立式

注意

1.
※号标记的数值，在连续运转时需要强制润滑。

2.
高速轴转速，请使用在 1800r/min 以下。超过 1800r/min 时，请咨询。

3.
当左表无高速轴转速时，请用插入法求出。

4.
高速轴转速 N 底于 750r/min，时额定功率 PN，由下式求出。

$$P_N = P_{750} \times \frac{N}{750}$$

5.
左表的值是减速机低速轴的额定值。

6.
轴的许用径向力及轴向力，参考 C42-C45

环境温度 ℃	温度修正系数	
	无风扇	带风扇
20	1.00	1.00
30	0.85	0.87
40	0.70	0.73
50	0.55	0.60

注意

1.
左表是无冷却风扇及带 1 个风扇时的额定。

2.
左表的数值可用于环境温度 20 ° C 以下，连续运转的场合。超出该温度范围时，请参考上表的温度修正系数。

3.
当左表无高速轴转速时，请用插入法求出。

公称减速比	输入转速 r/min	输出转速 r/min	额定机械功率 (kW) 9015	9025	9030	9035	9040	9045	9050	9055	9060	9065	9070	9075	9080	9085	9090
280	实际减速比								296.20	291.13	298.24	294.61	280.79	265.69	278.80	258.13	282.35
	1800	6.4							9.9	12.9	15.4	20.0	25.7	35	39	54	57
	1500	5.4							8.2	10.7	12.9	16.7	21.5	29.8	32	45	47
	1000	3.6							5.5	7.2	8.6	11.1	14.4	19.9	22.0	30	31
	750	2.7							4.1	5.4	6.4	8.4	10.8	15.0	16.5	22.6	24.0
315	实际减速比								315.95	324.22	332.51	320.94	322.08	310.27	318.63	308.07	308.36
	1800	5.7							9.2	12.8	13.8	20.4	22.5	32	34	48	52
	1500	4.8							7.7	10.7	11.5	17.0	18.7	27.2	28.9	40	43
	1000	3.2							5.2	7.1	7.7	11.4	12.5	18.2	19.3	26.8	29.3
	750	2.4							3.9	5.4	5.8	8.5	9.4	13.6	14.5	20.2	22.0
355	实际减速比								367.08	364.25	369.46	367.06	343.56	348.18	355.25	338.28	353.71
	1800	5.1							8.0	10.3	12.5	16.1	21.1	27.3	31	41	45
	1500	4.2							6.6	8.6	10.4	13.4	17.6	22.8	25.9	34	38
	1000	2.8							4.4	5.7	6.9	9.0	11.7	15.2	17.3	23.0	25.5
	750	2.1							3.3	4.3	5.2	6.7	8.8	11.4	13.0	17.3	19.2
400	实际减速比									388.53		409.25		399.38		386.60	
	1800	4.5								9.7		14.4		23.8		36	
	1500	3.8								8.1		12.0		19.9		30	
	1000	2.5								5.4		8.0		13.3		20.2	
	750	1.9								4.0		6.0		10.0		15.1	
450	实际减速比									451.41		454.72		426.01		431.03	
	1800	4.0								8.3		13.0		22.4		32	
	1500	3.3								6.9		10.8		18.6		27.1	
	1000	2.2								4.6		7.2		12.5		18.1	
	750	1.7								3.5		5.4		9.4		13.6	

公称减速比	输入转速 r/min	冷却风扇个数	额定热功率 (kW) 9015	9025	9030	9035	9040	9045	9050	9055	9060	9065	9070	9075	9080	9085	9090
4级 卧式 280▼355	1800	-							37	43	54	62	75	87	94	109	127
	1500	-							35	41	52	59	72	83	91	105	123
	1000	-							31	36	46	52	64	74	82	94	112
	750	-							28	32	42	47	58	67	75	86	103
4级 立式 280▼355	1800	-							38	45	56	64	78	90	99	114	133
	1500	-							36	42	54	61	74	85	95	109	128
	1000	-							31	37	47	53	66	75	84	96	114
	750	-							28	33	42	48	59	68	76	87	104
4级 直立式 280▼355	1800	-							37	43	54	62	75	87	94	109	
	1500	-							35	41	52	59	72	83	91	105	
	1000	-							31	36	46	52	64	74	82	94	
	750	-							28	32	42	47	58	67	75	86	
4级 卧式 400▼450	1800	-								45		64		86		110	
	1500	-								43		61		83		106	
	1000	-								37		54		74		95	
	750	-								33		49		67		87	
4级 立式 400▼450	1800	-								46		66		89		114	
	1500	-								44		63		85		109	
	1000	-								38		55		75		97	
	750	-								34		49		68		88	
4级 直立式 400▼450	1800	-								45		64		86		110	
	1500	-								43		61		83		106	
	1000	-								37		54		74		95	
	750	-								33		49		67		87	

＊尺寸图相关页次　卧式 C66-70　立式 C86-C90　直立式 C100-102

额定机械功率 (kW) 9095	9100	9105	9110	9115	9118	9121	9126	9128	9131	9136	输出转速 r/min	输入转速 r/min	公称减速比
288.00	266.44	271.77	273.54	270.18	280.39	288.00	288.00	283.41	291.16	291.16	实际减速比		
69	85	104	119	152	177	199	231	281※	309※	365※	6.4	1800	280
57	71	86	99	127	148	166	193	234	258	304	5.4	1500	
38	47	58	66	85	99	111	129	157	172	203	3.6	1000	
28.9	35	43	50	64	74	83	97	118	129	153	2.7	750	
312.47	301.20	294.86	323.28	309.07	320.45	312.47	312.47	307.49			实际减速比		
61	75	92	101	126	155	183	213	259※			5.7	1800	315
50	63	77	84	105	129	153	178	216			4.8	1500	
34	42	51	56	70	86	102	119	144			3.2	1000	
25.5	31	38	42	52	65	77	89	108			2.4	750	
341.25	344.23	333.33	369.46	365.26	356.86	341.25	341.25	347.61			实际减速比		
55	66	81	88	106	139	168	195	229※			5.1	1800	355
46	55	68	73	89	116	140	163	191			4.2	1500	
31	37	45	49	59	78	93	109	128			2.8	1000	
23.4	27.8	34	37	44	58	70	82	96			2.1	750	
391.44		380.94		417.44	407.84						实际减速比		
48		71		93	122						4.5	1800	400
40		59		78	102						3.8	1500	
27.2		40		52	68						2.5	1000	
20.4		30		39	51						1.9	750	
											实际减速比		
											4.0	1800	450
											3.3	1500	
											2.2	1000	
											1.7	750	

额定热功率 (kW) 9095	9100	9105	9110	9115	9118	9121	9126	9128	9131	9136	冷却风扇个数	输入转速 r/min	公称减速比
137	167	180	208	228	248	304	304	340	421	421	-	1800	4级 卧式 280▼355
132	162	175	202	220	240	295	295	332	412	412	-	1500	
120	149	160	184	200	218	270	270	306	383	383	-	1000	
110	138	147	169	184	200	250	250	285	358	358	-	750	
143	176	189	217	237							-	1800	4级 立式 280▼355
137	169	182	208	227							-	1500	
123	153	164	188	204							-	1000	
112	140	150	172	187							-	750	
											-	1800	4级 直立式 280▼355
											-	1500	
											-	1000	
											-	750	
137		179		225	246						-	1800	4级 卧式 400▼450
133		174		218	238						-	1500	
121		159		198	216						-	1000	
111		147		183	198						-	750	
144		188		234							-	1800	4级 立式 400▼450
138		181		225							-	1500	
123		163		202							-	1000	
113		149		185							-	750	
											-	1800	4级 直立式 400▼450
											-	1500	
											-	1000	
											-	750	

＊尺寸图相关页次　卧式 C70-74　立式 C-90　直立式

注意

1.
※号标记的数值，在连续运转时需要强制润滑。

2.
高速轴转速，请使用在 1800r/min 以下。超过 1800r/min 时，请咨询。

3.
当左表无高速轴转速时，请用插入法求出。

4.
高速轴转速 N 底于 750r/min，时额定功率 PN，由下式求出。

$$P_N = P_{750} \times \frac{N}{750}$$

5.
左表的值是减速机低速轴的额定值。

6.
轴的许用径向力及轴向力，参考 C42-C45

环境温度 ℃	温度修正系数 无风扇	带风扇
20	1.00	1.00
30	0.85	0.87
40	0.70	0.73
50	0.55	0.60

注意

1.
左表是无冷却风扇及带 1 个风扇时的额定。

2.
左表的数值可用于环境温度 20 ° C 以下，连续运转的场合。超出该温度范围时，请参考上表的温度修正系数。

3.
当左表无高速轴转速时，请用插入法求出。

低速轴许用径向力（kN）

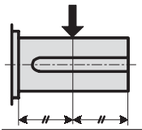

表 1

适用的轴排列 2 级： RR, LL/

	低速轴转速 r/min	9015	9025	9030	9035	9040	9045	9050	9055	9060	9065	9070	9075	9080	9085	9090	9095	9100
标准轴承机型	250	11.8	17.7	17.7	29.4	29.9	32.4	37.8	46.6	39.7	49.1	44.1	77.0	77.0	100.1	100.1	137.8	139.8
	160	11.8	17.7	20.1	31.4	32.4	33.8	39.7	48.1	41.7	50.5	46.1	89.0	89.0	108.9	108.9	145.7	157.5
	100	11.8	17.7	25.0	35.3	38.7	39.2	47.1	53.5	47.6	54.4	54.4	99.0	99.0	122.1	122.1	147.6	166.3
	63	11.8	17.7	26.5	35.3	42.2	47.1	54.9	62.3	58.9	64.3	65.2	131.5	131.5	125.6	125.6	143.7	165.3
	40	11.8	17.7	26.5	35.3	42.2	49.1	54.9	67.7	71.1	78.0	79.0	141.0	141.0	125.1	125.1	137.8	164.8
	≦ 25	11.8	17.7	26.5	35.3	42.2	49.1	54.9	67.7	81.4	95.2	99.1	139.5	139.5	122.6	122.6	135.4	163.3
重载轴承机型	250									71.1	93.7	70.1	122.5	122.5	141.8	141.8	158.9	181.0
	160									78.0	94.7	77.5	137.5	137.5	132.4	132.4	151.6	174.6
	100									81.4	98.1	92.2	149.5	149.5	127.0	127.0	147.6	166.8
	63									81.4	98.1	114.8	149.0	149.0	125.6	125.6	143.7	165.8
	40									81.4	98.1	117.7	148.5	148.5	125.1	125.1	137.8	165.3
	≦ 25									81.4	98.1	117.7	147.0	147.0	122.6	122.6	135.4	163.8

表 2

适用的轴排列 2 级： RL, LR/

	低速轴转速 r/min	9015	9025	9030	9035	9040	9045	9050	9055	9060	9065	9070	9075	9080	9085	9090	9095	9100
标准轴承机型	250	8.3	15.2	9.8	21.6	19.1	21.6	22.6	31.4	16.7	28.4	17.2	44.0	44.0	58.4	58.4	97.6	80.4
	160	9.8	17.7	12.3	23.1	20.6	23.1	24.0	31.4	18.1	27.0	17.7	55.5	55.5	64.3	64.3	103.0	96.1
	100	11.8	17.7	16.7	29.4	26.0	27.5	28.4	35.3	22.1	30.4	25.5	63.5	63.5	74.6	74.6	110.9	105.9
	63	11.8	17.7	21.6	35.3	32.9	35.3	37.3	42.7	33.4	38.3	33.8	95.0	95.0	104.5	104.5	148.1	153.5
	40	11.8	17.7	26.5	35.3	41.7	43.7	48.6	55.4	45.1	51.5	47.6	129.0	129.0	146.7	146.7	172.2	203.6
	≦ 25	11.8	17.7	26.5	35.3	42.2	49.1	54.9	67.7	60.8	68.7	67.7	167.0	167.0	171.2	171.2	171.2	215.3
重载轴承机型	250									46.1	74.6	40.2	90.0	90.0	114.8	114.8	156.0	150.6
	160									52.0	72.1	45.6	103.5	103.5	125.1	125.1	164.8	170.7
	100									60.3	79.0	59.4	116.0	116.0	140.8	140.8	176.1	187.4
	63									81.4	96.6	80.0	152.5	152.5	174.1	174.1	186.9	218.8
	40									81.4	98.1	108.9	192.0	192.0	191.8	191.8	193.7	241.8
	≦ 25									81.4	98.1	117.7	180.5	180.5	171.2	171.2	171.2	214.8

3 级： RL, LR/4 级： RR, LL

9105	9110	9115	9118	9121	9126	9128	9131	9136	低速轴转速 r/min	
192.3	167.8	222.7							250	标准轴承机型
200.6	174.1	234.9							160	
183.9	184.9	245.7	391.9	352.7	330.6	315.4	403.2	391.9	100	
178.1	190.8	303.1	387.5	369.3	341.4	328.6	462.5	430.7	63	
173.6	194.7	320.8	460.1	449.3	401.2	409.6	572.4	511.1	40	
167.3	184.9	316.4	448.3	554.8	497.4	534.6	733.8	638.6	≦ 25	
213.9	250.6	316.9							250	重载轴承机型
200.6	214.8	334.5							160	
183.9	195.2	340.9							100	
178.1	190.8	333.5							63	
173.6	194.7	320.8							40	
167.3	184.9	316.4							≦ 25	

单位 : kN

3 级： RR, LL/4 级： RL, LR

9105	9110	9115	9118	9121	9126	9128	9131	9136	低速轴转速 r/min	
131.5	94.2	152.5							250	标准轴承机型
138.3	92.2	155.0							160	
146.7	101.0	167.3	312.0	228.1	197.7	159.4	203.6	190.3	100	
200.1	144.7	220.7	292.3	244.3	206.0	170.7	260.9	218.8	63	
235.4	199.1	250.2	373.3	322.7	257.0	250.2	369.3	286.5	40	
304.1	272.7	353.2	460.1	427.2	348.7	373.3	528.3	398.3	≦ 25	
213.4	191.3	248.7							250	重载轴承机型
223.2	197.7	261.4							160	
236.9	210.4	274.2							100	
301.7	267.8	341.9							63	
304.1	323.7	382.1							40	
304.1	323.7	374.7							≦ 25	

单位 : kN

联接系数表

联接方式	联接系数
链轮 （单列）	1
链轮 （多列）	1.25
齿轮	1.25

注意

1. 许用径向力是作用在轴伸出部分（空心轴除外）中点时的值。当力不作用于中点时请咨询。
2. 表空栏部分请咨询。
3. 径向力向上作用时请咨询。
4. (RB,LB) 两种形式：
   (1) 径向力仅作用于轴 1 时，使用表 1。
   (2) 径向力仅作用于轴 2 时，使用表 2。
   (3) 径向力作用于两轴时，请咨询。
5. 请参考 C-6 页校核负载值，并基于峰值负载时计算等价负载。
   请留意以下可能产生极大峰值负载的情况。
   应用： 存在大惯性矩时，例如起重、回转等。
   电机： 同轴型电机
   联接方式：链轮或齿轮。
   当峰值负载超过许用值时，请咨询。

低速轴许用轴向力 (kN)

	低速轴转速 r/min	9015	9025	9030	9035	9040	9045	9050	9055	9060	9065	9070	9075	9080	9085	9090	9095	9100
标准轴承机型	250	9.3	11.4	14.7	23.1	26.5	31.4	32.9	31.9	27.0	43.2	28.0	28.0	23.5	23.5	31.4	52.0	45.1
	160	9.3	11.4	18.1	23.1	28.4	31.4	33.4	31.9	28.9	43.2	28.4	28.4	27.5	27.5	34.3	53.0	53.0
	100	9.3	11.4	24.5	23.1	32.9	31.4	37.3	31.9	34.3	43.2	39.7	39.7	32.9	32.9	43.2	59.4	58.4
	63	9.3	11.4	26.5	23.1	32.9	31.4	37.3	31.9	49.1	43.2	52.5	52.5	45.6	45.6	54.0	59.8	81.4
	40	9.3	11.4	26.5	23.1	32.9	31.4	37.3	31.9	49.1	43.2	61.4	61.4	63.3	60.3	59.8	59.8	83.4
	≦ 25	9.3	11.4	26.5	23.1	32.9	31.4	37.3	31.9	49.1	43.2	61.4	61.4	67.7	60.3	59.8	59.8	83.4
重载轴承机型	250									23.1	34.8	18.6	18.6	56.9	56.9	59.8	59.8	83.4
	160									25.0	33.4	21.1	21.1	56.9	56.9	59.8	59.8	83.4
	100									29.4	36.8	27.5	27.5	56.9	56.9	59.8	59.8	83.4
	63									39.2	43.2	36.3	36.3	56.9	56.9	59.8	59.8	83.4
	40									39.2	43.2	49.1	49.1	56.9	56.9	59.8	59.8	83.4
	≦ 25									39.2	43.2	56.9	56.9	56.9	56.9	59.8	59.8	83.4

9105	9110	9115	9118	9121	9126	9128	9131	9136	低速轴转速 r/min	
50.0	50.0	76.5							250	标准轴承机型
49.5	49.5	76.5							160	
54.0	54.0	83.4	119.7	121.6	116.7	91.2	113.3	107.9	100	
74.6	74.6	83.4	119.7	121.6	121.6	96.6	140.3	122.6	63	
83.4	83.4	83.4	119.7	121.6	121.6	134.9	191.3	155.5	40	
83.4	83.4	83.4	119.7	121.6	121.6	144.2	192.3	192.3	≦ 25	
83.4	83.4	83.4							250	重载轴承机型
83.4	83.4	83.4							160	
83.4	83.4	83.4							100	
83.4	83.4	83.4							63	
83.4	83.4	83.4							40	
83.4	83.4	83.4							≦ 25	

单位 : kN

	RB	LB
2 级	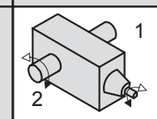	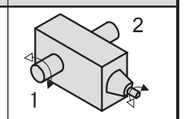
3 级	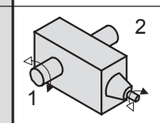	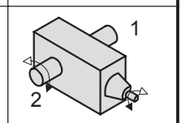
4 级	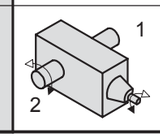	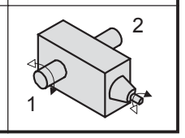

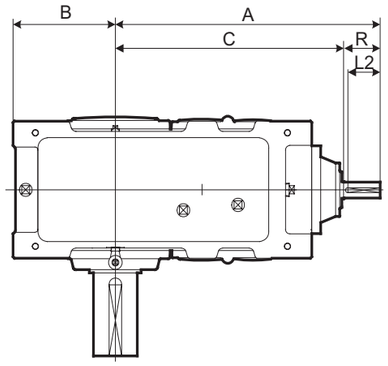

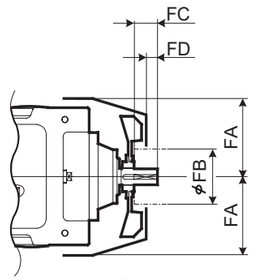

带风扇
详细尺寸请参考 D-20 页。

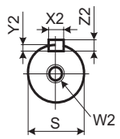

高速轴端面

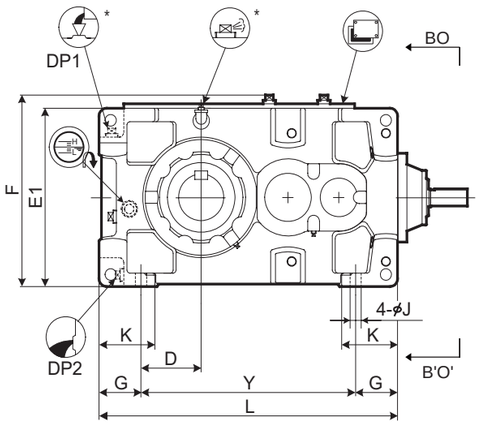

* 减速比为 6.3 或 7.1 的 9015 ～ 9030 型的加油和气孔的位置变换参考图 1。

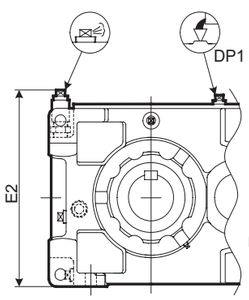

[图 1] 减速比为 6.3 或 7.1 的 9015 ～ 9030 型的加油和气孔位置。

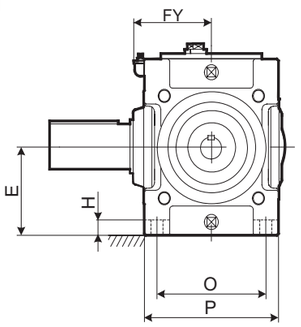

BO—B'O' 向

型号	A	B	C	D	E	E1	E2	F	FY	G	H	J	K	L	O	P	Y
9015	507	160	427	90	135	270	309	299	129	70	22	15	95	440	170	205	300
9025	545	175	465	95	155	310	346	339	142	80	25	19	110	505	195	235	345
9030	645	200	535	110	160	320	353	349	154	90	28	24	120	590	215	265	410
9035	676	219	566	129	185	370		399	154	90	28	24	120	640	215	265	460
9040	705	235	595	120	200	400		431	172	115	30	28	150	685	255	315	455
9045	744	256	634	141	220	440		471	172	115	30	28	150	745	255	315	515
9050	755	255	645	138.5	210	420		451	192	116.5	32	28	150	775	285	345	542
9055	794	286	684	171	245	490		521	192	115	32	28	150	845	285	345	615

型号	高速轴							冷却风扇				DP1	DP2	重量约 kg	油量约 L
	R	S	W2/ 深度	键				FA	FB	FC	FD				
				X2	Y2	Z2	L2								
9015	80	28k6	M12/28	8	4	7	70	125	125	50	30	3/4"	3/4"	95	5
9025	80	35k6	M12/28	10	5	8	70	135	140	50	30	3/4"	3/4"	140	7
9030	110	40k6	M16/36	14	5.5	9	95	150	140	80	52	3/4"	3/4"	205	10
9035	110	40k6	M16/36	14	5.5	9	95	150	140	80	52	3/4"	3/4"	225	12
9040	110	45k6	M16/36	14	5.5	9	95	170	160	80	52	1"	1"	305	16
9045	110	45k6	M16/36	14	5.5	9	95	170	160	80	52	1"	1"	365	18
9050	110	50k6	M16/36	14	5.5	9	95	190	160	80	52	1"	1"	435	21
9055	110	50k6	M16/36	14	5.5	9	95	190	160	80	52	1"	1"	495	28

单位 : mm

1. 高、低速轴的键及键槽都符合 JIS B1301-1996 及 ISO R773-1969 的“键及键槽平行键（压入式）”的标准。
2. 油量是大致值。加油时，请加至油标计的水平刻度范围内。
3. 本图未标明的尺寸，请参考D-12页，补充尺寸表。
4. 任选附件尺寸请参考 D -24 页的任选附件尺寸表。

低速轴

实心轴	空心轴（收缩盘方式）	空心轴（键方式）

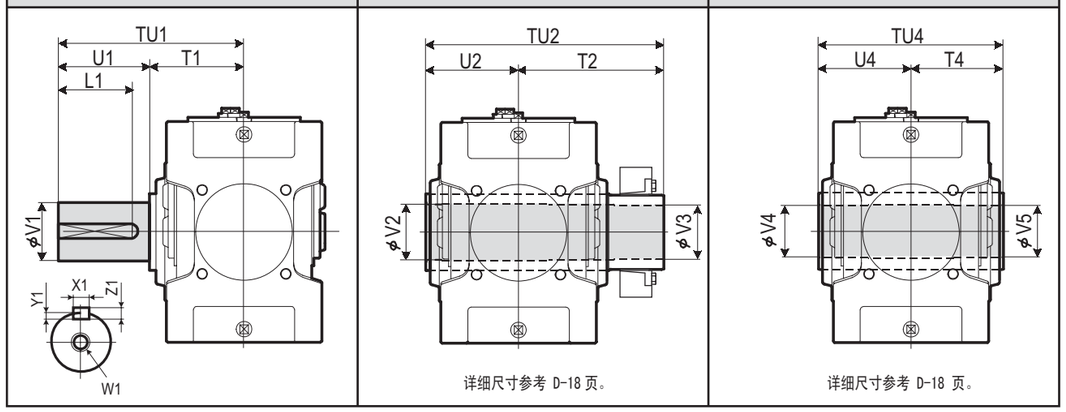

详细尺寸参考 D-18 页。

详细尺寸参考 D-18 页。

型号	实心轴									空心轴（收缩盘方式）					空心轴（键方式）				
	TU1	T1	U1	V1	W1/ 深度	键				TU2	T2	U2	V2	V3	TU4	T4	U4	V4	V5
						X1	Y1	Z1	L1										
9015	245	135	110	58m6	M20/42	18	7	11	95	328	193	135	63	60	270	135	135	55	55
9025	285	145	140	70m6	M20/42	20	7.5	12	125	358	213	145	73	70	300	150	150	65	65
9030	330	160	170	80m6	M20/42	22	9	14	150	393	233	160	83	80	330	165	165	75	75
9035	330	160	170	90m6	M20/42	25	9	14	150	403	243	160	88	85	330	165	165	85	85
9040	349	179	170	95m6	M24/50	25	9	14	150	448	268	180	98	95	360	180	180	90	90
9045	391	181	210	105m6	M24/50	28	10	16	190	463	283	180	108	105	370	185	185	105	105
9050	411	201	210	110m6	M24/50	28	10	16	190	503	303	200	108	105	410	205	205	105	105
9055	411	201	210	120m6	M24/50	32	11	18	185	528	323	205	123	120	410	205	205	115	115

单位 : mm

标准轴布置

RL	RR	RB	LR	LL	LB

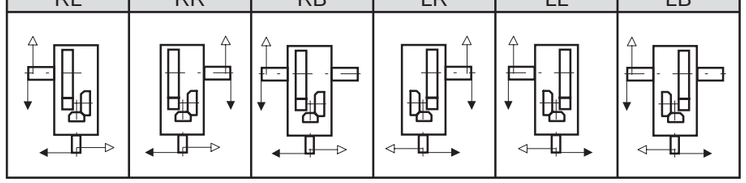

型号表示

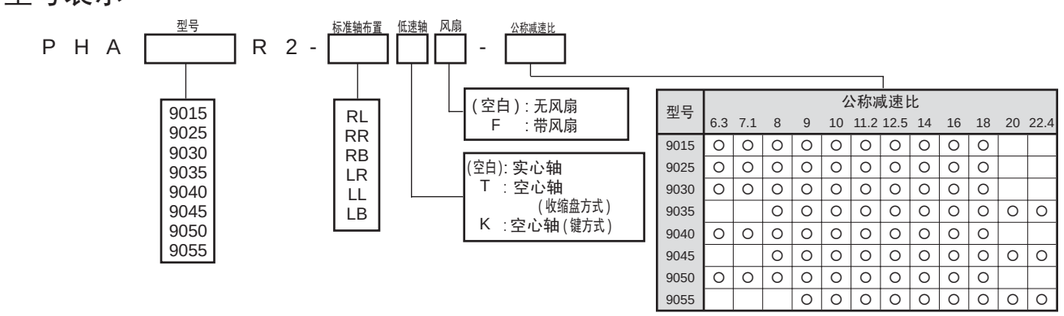

型号	公称减速比											
	6.3	7.1	8	9	10	11.2	12.5	14	16	18	20	22.4
9015	○	○	○	○	○	○	○	○	○	○		
9025	○	○	○	○	○	○	○	○	○	○		
9030	○	○	○	○	○	○	○	○	○	○		
9035			○	○	○	○	○	○	○	○	○	○
9040	○	○	○	○	○	○	○	○	○	○		
9045			○	○	○	○	○	○	○	○	○	○
9050	○	○	○	○	○	○	○	○	○	○		
9055				○	○	○	○	○	○	○	○	○

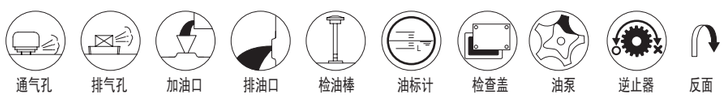

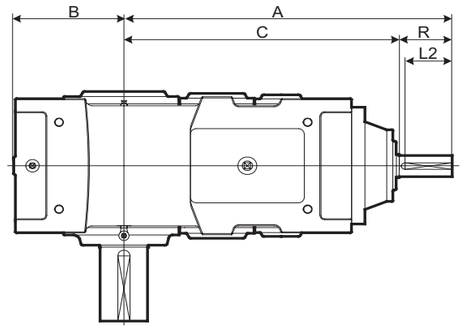

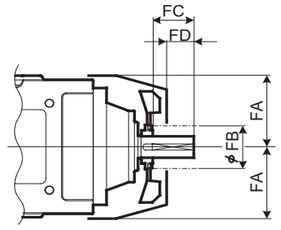

带风扇

详细尺寸请参考D-20 页。

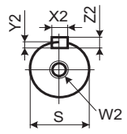

高速轴端面

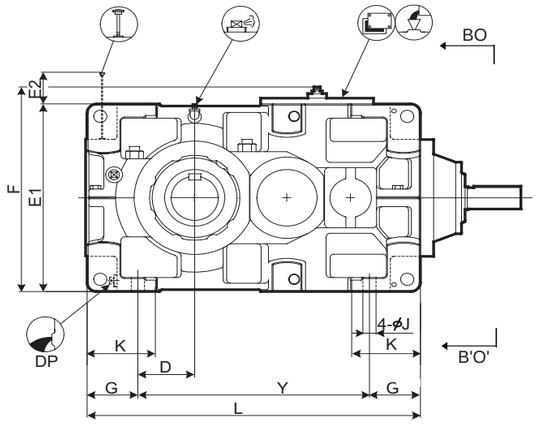

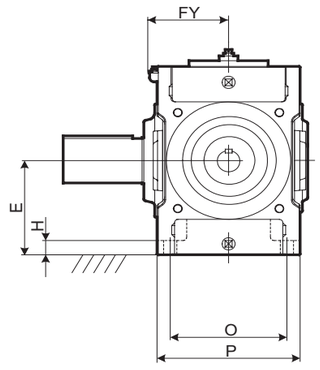

BO—B'O' 向

型号	A	B	C	D	E	E1	E2	F	FY	G	H	J	K	L	O	P	Y
9060	865	299	725	151	265	530	183	578	212	135	35	35	180	885	310	380	615
9065	911	338	771	190	300	600	148	648	212	135	35	35	180	970	310	380	700
9070	965	336	825	163	300	600	213	648	237	160	40	42	215	1020	350	430	700
9075	1018	383	878	210	335	670	178	718	237	160	52	42	220	1120	350	430	800
9080	1080	378	940	205	335	670	236	718	257	160	52	42	220	1155	380	460	835
9085	1136	422	996	249	375	750	196	798	257	160	52	42	220	1255	380	460	935

型号	高速轴							冷却风扇				DP	重量约 kg	油量约 L
	R	S	W2/ 深度	键				FA	FB	FC	FD			
				X2	Y2	Z2	L2							
9060	140	60m6	M20/42	18	7	11	125	220	160	105	65	1"	600	25
9065	140	60m6	M20/42	18	7	11	125	220	160	105	65	1"	725	34
9070	140	65m6	M20/42	18	7	11	125	245	200	105	65	1"	920	37
9075	140	65m6	M20/42	18	7	11	125	245	200	105	65	1"	1170	46
9080	140	75m6	M20/42	20	7.5	12	125	270	225	105	60	1"	1300	53
9085	140	75m6	M20/42	20	7.5	12	125	270	225	105	60	1"	1560	67

单位 : mm

1. 高、低速轴的键及键槽都符合JIS B1301-1996及 ISO R773-1969 的“键及键槽平行键（压入式）”的标准。
2. 油量是大致值。加油时，请加至油标计的水平刻度范围内。
3. 本图未标明的尺寸，请参考D-14页，补充尺寸表。
4. 任选附件尺寸请参考D -27页的任选附件尺寸表。

低速轴

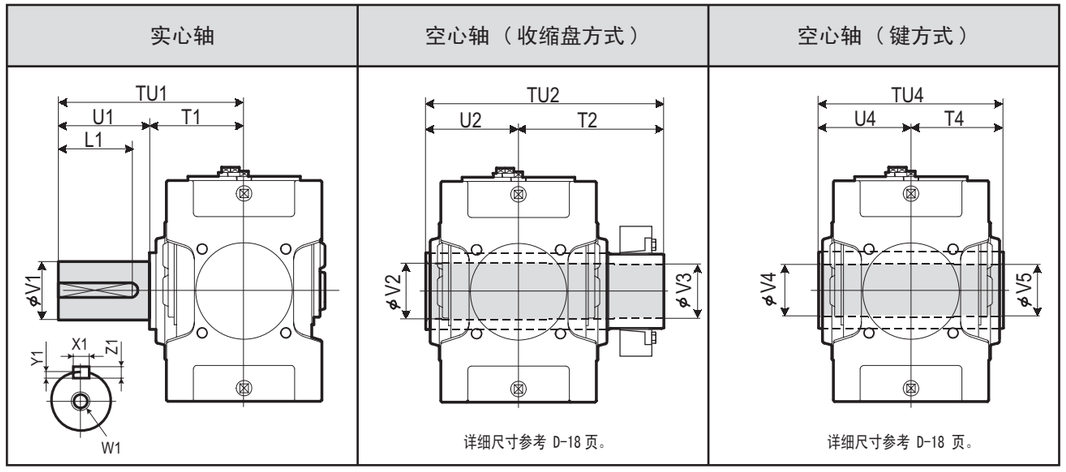

详细尺寸参考 D-18 页。

详细尺寸参考 D-18 页。

型号	实心轴									空心轴（收缩盘方式）					空心轴（键方式）				
	TU1	T1	U1	V1	W1/ 深度	键				TU2	T2	U2	V2	V3	TU4	T4	U4	V4	V5
						X1	Y1	Z1	L1										
9060	440	230	210	125m6	M24/50	32	11	18	185	583	353	230	128	125	470	235	235	125	123
9065	484	234	250	140m6	M30/60	36	12	20	225	594	359	235	143	140	480	240	240	145	143
9070	509	259	250	145m6	M30/60	36	12	20	225	644	384	260	148	145	530	265	265	145	143
9075	562	262	300	160m6	M30/60	40	13	22	275	651	386	265	158	155	530	265	265	150	148
9080	582	282	300	165m6	M30/60	40	13	22	275	714	429	285	173	170	570	285	285	165	163
9085	585	285	300	175m6	M30/60	45	15	25	270	714	429	285	183	180	570	285	285	175	173

单位 : mm

标准轴布置

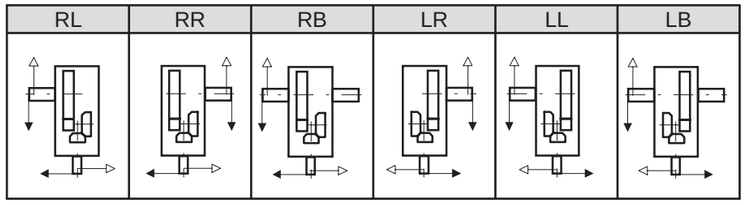

型号表示

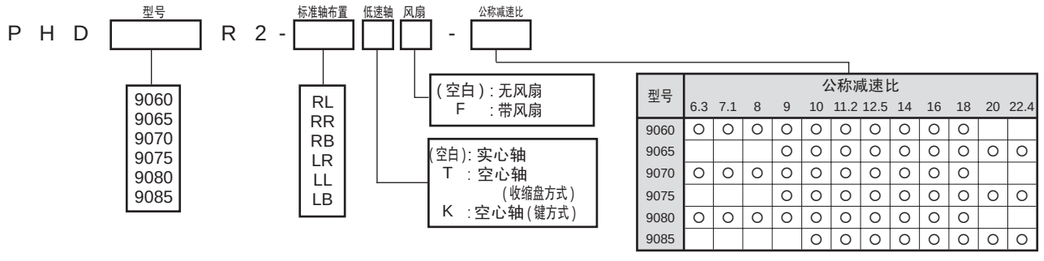

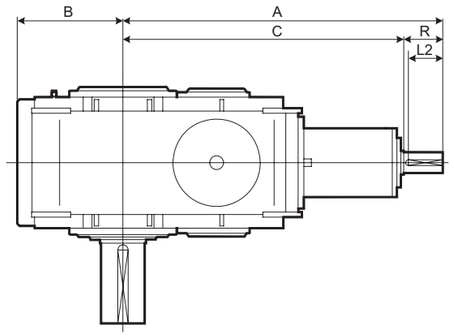

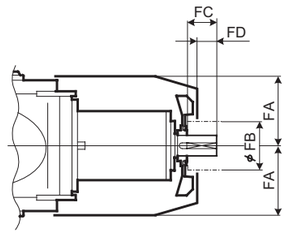

带风扇

详细尺寸请参考 D-20 页。

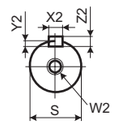

高速轴端面

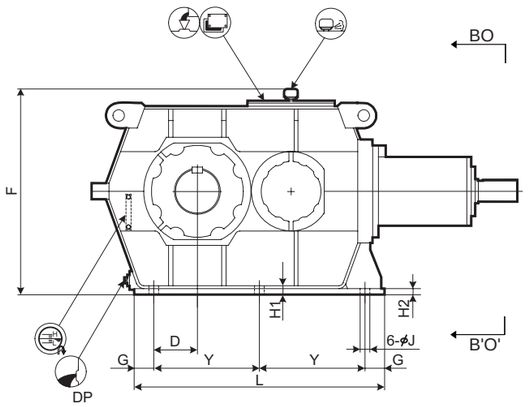

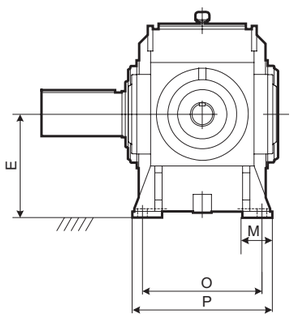

BO—B'O' 向

电机直联型

选型表

尺寸图

型号	A	B	C	D	E	F	G	H1	H2	J	L	M	O	P	Y
9095	1393	460	1223	190	450	895	85	39	27	42	1090	130	520	610	460
9105	1589	500	1379	210	500	995	90	39	27	42	1220	130	570	660	520
9115	1802	560	1592	240	560	1120	100	46	34	48	1390	140	630	730	595

型号	高速轴							冷却风扇				DP	重量约 kg	油量约 L
	R	S	W2/ 深度	键				FA	FB	FC	FD			
				X2	Y2	Z2	L2							
9095	170	90m6	M24/50	25	9	14	150	340	250	135	90	1 1/2"	2050	100
9105	210	100m6	M24/50	28	10	16	190	380	250	175	130	1 1/2"	2800	150
9115	210	110m6	M24/50	28	10	16	190	410	250	175	130	1 1/2"	3800	200

• 若连续负载，必须强制油润滑，详细请咨询。

单位 : mm

1. 高、低速轴的键及键槽都符合JIS B1301-1996及 ISO R773-1969 的“键及键槽平行键（压入式）”的标准。
2. 油量是大致值。加油时，请加至油标计的水平刻度范围内。
3. 本图未标明的尺寸，请咨询。
4. 任选附件尺寸请参考D -30页的任选附件尺寸表。

低速轴

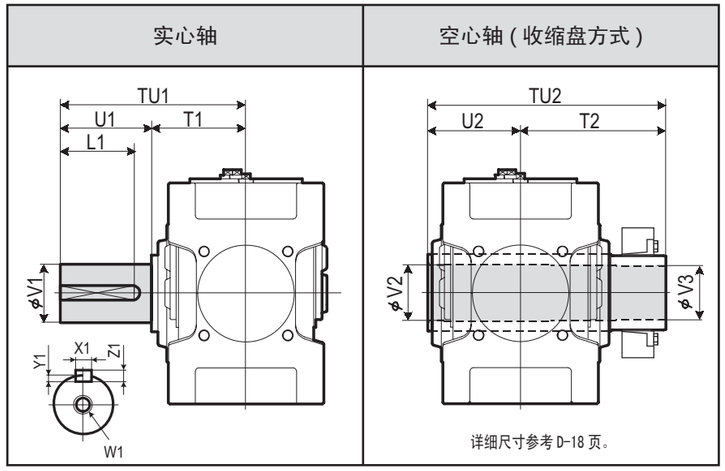

型号	实心轴									空心轴 (收缩盘方式)				
	TU1	T1	U1	V1	W1/ 深度	键				TU2	T2	U2	V2	V3
						X1	Y1	Z1	L1					
9095	700	350	350	190m6	M30/60	45	15	25	320	859	509	350	203	200
9105	740	390	350	220m6	M30/60	50	17	28	320	949	559	390	223	220
9115	830	420	410	240m6	M30/60	56	20	32	375	1065	645	420	253	250

单位 : mm

标准轴布置

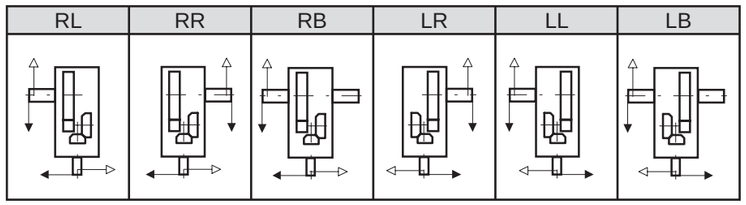

型号表示

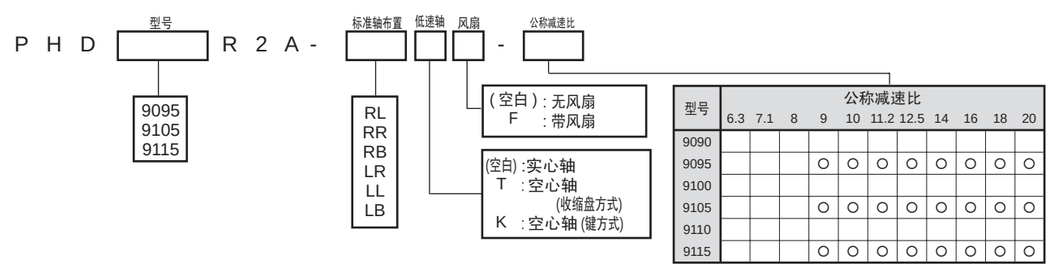

型号	公称减速比										
	6.3	7.1	8	9	10	11.2	12.5	14	16	18	20
9090											
9095				○	○	○	○	○	○	○	○
9100											
9105				○	○	○	○	○	○	○	○
9110											
9115				○	○	○	○	○	○	○	○

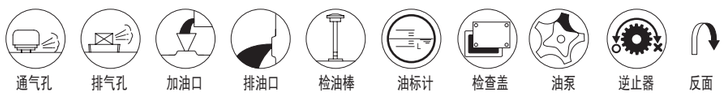

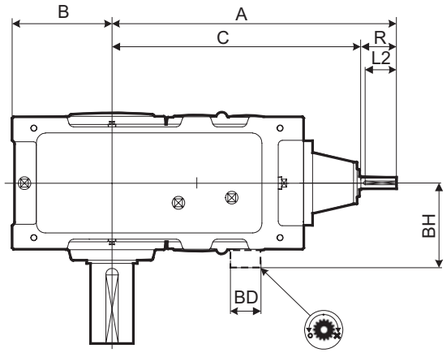

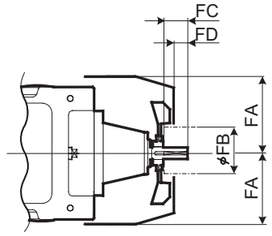

带风扇

详细尺寸请参考 D-21 页

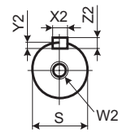

高速轴端面

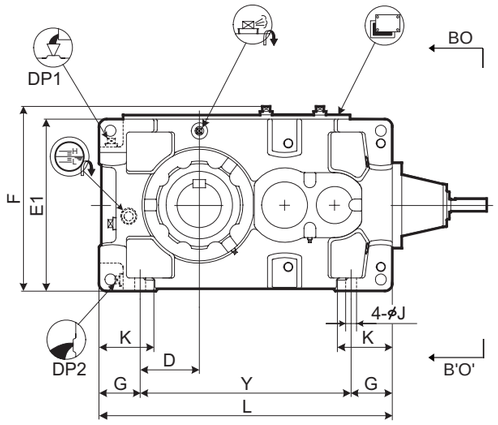

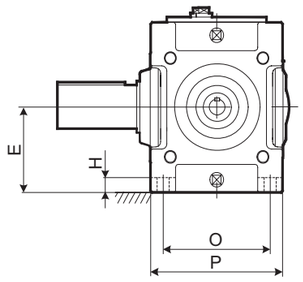

BO—B'O' 向

电机直联型

选型表

尺寸表

型号	A	B	C	D	E	E1	F	G	H	J	K	L	O	P	Y
9030	656	200	576	110	160	320	349	90	28	24	120	590	215	265	410
9035	687	219	607	129	185	370	399	90	28	24	120	640	215	265	460
9040	716	235	636	120	200	400	431	115	30	28	150	685	255	315	455
9045	755	256	675	141	220	440	471	115	30	28	150	745	255	315	515
9050	808	255	728	138.5	210	420	451	116.5	32	28	150	775	285	345	542
9055	847	286	767	171	245	490	521	115	32	28	150	845	285	345	615

型号	高速轴							冷却风扇				逆止器		DP1	DP2	重量 约 kg	油量 约 L
	R	S	W2/ 深度	键				FA	FB	FC	FD	BD	BH				
				X2	Y2	Z2	L2										
9030	80	28k6	M10/22	8	4	7	70	150	125	50	30			3/4"	3/4"	210	10
9035	80	28k6	M10/22	8	4	7	70	150	125	50	30			3/4"	3/4"	230	12
9040	80	30k6	M10/22	8	4	7	70	170	125	50	30			1"	1"	305	16
9045	80	30k6	M10/22	8	4	7	70	170	125	50	30			1"	1"	365	18
9050	80	35k6	M12/28	10	5	8	70	190	140	50	22	150	263	1"	1"	445	21
9055	80	35k6	M12/28	10	5	8	70	190	140	50	22	150	263	1"	1"	505	28

单位 : mm

1. 高、低速轴的键及键槽都符合JIS B1301-1996及 ISO R773-1969 的“键及键槽平行键（压入式）”的标准。
2. 油量是大致值。加油时，请加至油标计的水平刻度范围内。
3. 本图未标明的尺寸，请参考D-12页，补充尺寸表。
4. 任选附件尺寸请参考D -24页的任选附件尺寸表。

低速轴

实心轴	空心轴（收缩盘方式）	空心轴（键方式）

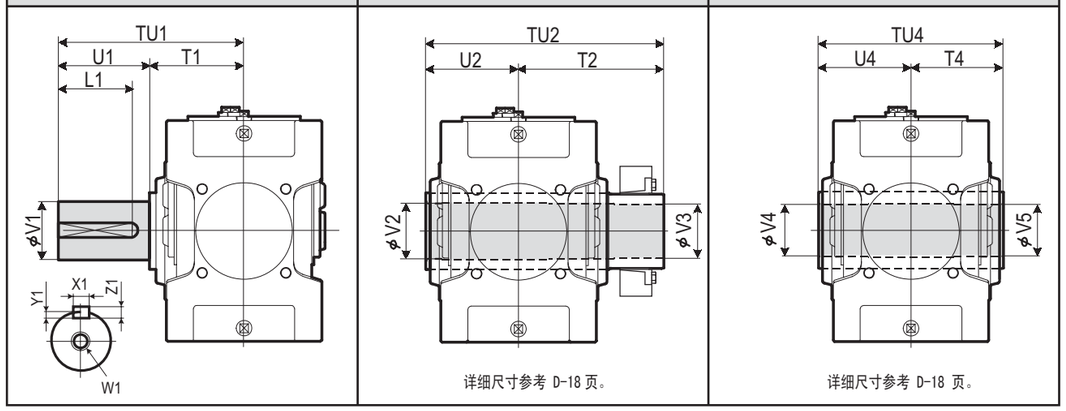

详细尺寸参考 D-18 页。

详细尺寸参考 D-18 页。

型号	实心轴									空心轴（收缩盘方式）					空心轴（键方式）				
	TU1	T1	U1	V1	W1/ 深度	键 X1	Y1	Z1	L1	TU2	T2	U2	V2	V3	TU4	T4	U4	V4	V5
9030	330	160	170	80m6	M20/42	22	9	14	150	393	233	160	83	80	330	165	165	75	75
9035	330	160	170	90m6	M20/42	25	9	14	150	403	243	160	88	85	330	165	165	85	85
9040	349	179	170	95m6	M24/50	25	9	14	150	448	268	180	98	95	360	180	180	90	90
9045	391	181	210	105m6	M24/50	28	10	16	190	463	283	180	108	105	370	185	185	105	105
9050	411	201	210	110m6	M24/50	28	10	16	190	503	303	200	108	105	410	205	205	105	105
9055	411	201	210	120m6	M24/50	32	11	18	185	528	323	205	123	120	410	205	205	115	115

单位 : mm

标准轴布置

RL	RR	RB	LR	LL	LB

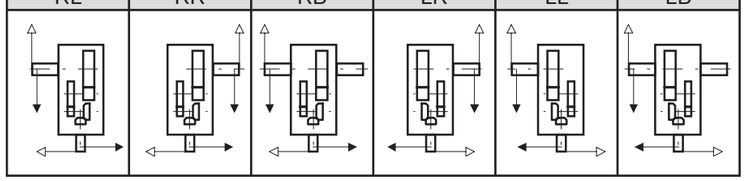

型号表示

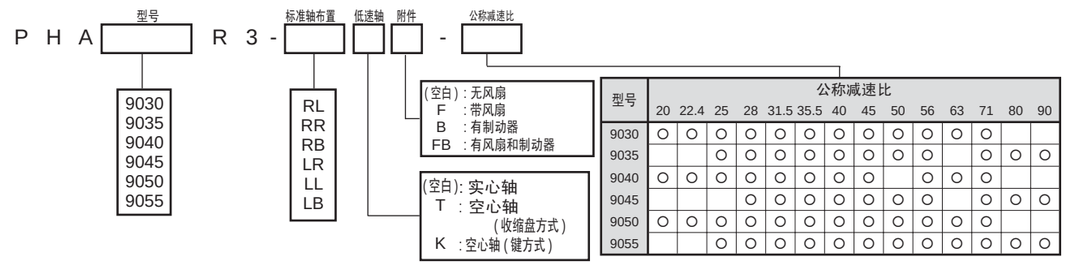

型号	公称减速比													
	20	22.4	25	28	31.5	35.5	40	45	50	56	63	71	80	90
9030	○	○	○	○	○	○	○	○	○	○	○	○		
9035			○	○	○	○	○	○	○	○		○	○	○
9040	○	○	○	○	○	○	○	○		○	○	○		
9045				○	○	○	○	○	○	○		○	○	○
9050	○	○	○	○	○	○	○	○	○	○	○	○		
9055			○	○	○	○	○	○	○	○	○	○	○	○

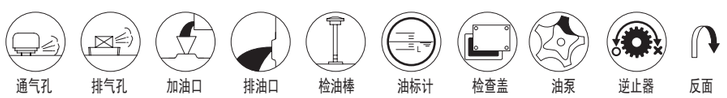

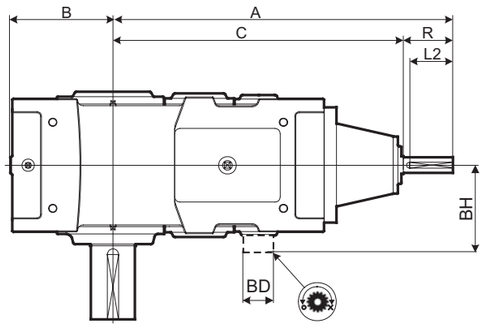

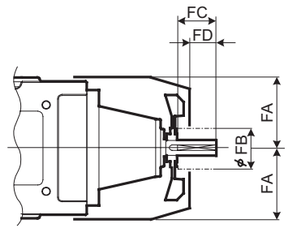

带风扇
详细尺寸请参考 D-21 页。

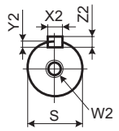

高速轴端面

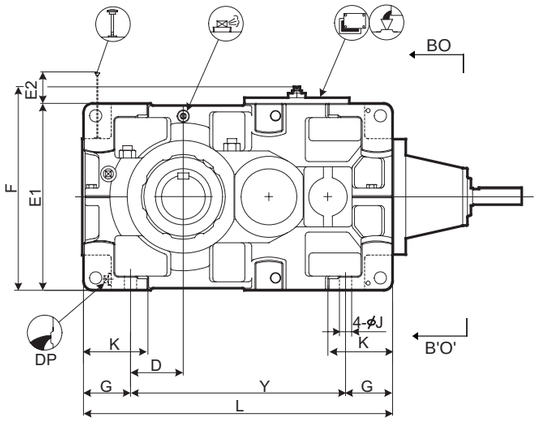

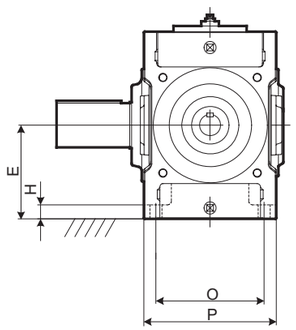

BO—B'O' 向

型号	A	B	C	D	E	E1	E2	F	G	H	J	K	L	O	P	Y
9060	939	299	829	151	265	530	158	578	135	35	35	180	885	310	380	615
9065	985	338	875	190	300	600	123	648	135	35	35	180	970	310	380	700
9070	1027	336	917	163	300	600	183	648	160	40	42	215	1020	350	430	700
9075	1080	383	970	210	335	670	148	718	160	52	42	220	1120	350	430	800
9080	1176	378	1036	205	335	670	208	718	160	52	42	220	1155	380	460	835
9085	1232	422	1092	249	375	750	168	798	160	52	42	220	1255	380	460	935

型号	高速轴							冷却风扇				逆止器		DP	重量 约 kg	油量 约 L
	R	S	W2/ 深度	键				FA	FB	FC	FD	BD	BH			
				X2	Y2	Z2	L2									
9060	110	45k6	M16/36	14	5.5	9	95	220	160	80	52	175	308	1"	660	29
9065	110	45k6	M16/36	14	5.5	9	95	220	160	80	52	175	308	1"	785	33
9070	110	50k6	M16/36	14	5.5	9	95	245	160	80	52	190	330	1"	940	45
9075	110	50k6	M16/36	14	5.5	9	95	245	160	80	52	190	330	1"	1190	52
9080	140	60m6	M20/42	18	7	11	125	270	160	105	65	210	365	1"	1350	60
9085	140	60m6	M20/42	18	7	11	125	270	160	105	65	210	365	1"	1610	75

单位 : mm

1. 高、低速轴的键及键槽都符合JIS B1301-1996及 ISO R773-1969 的“键及键槽平行键（压入式）”的标准。
2. 油量是大致值。加油时，请加至油标计的水平刻度范围内。
3. 本图未标明的尺寸，请参考D-14页，补充尺寸表。
4. 任选附件尺寸请参考D -27页的任选附件尺寸表。

低速轴

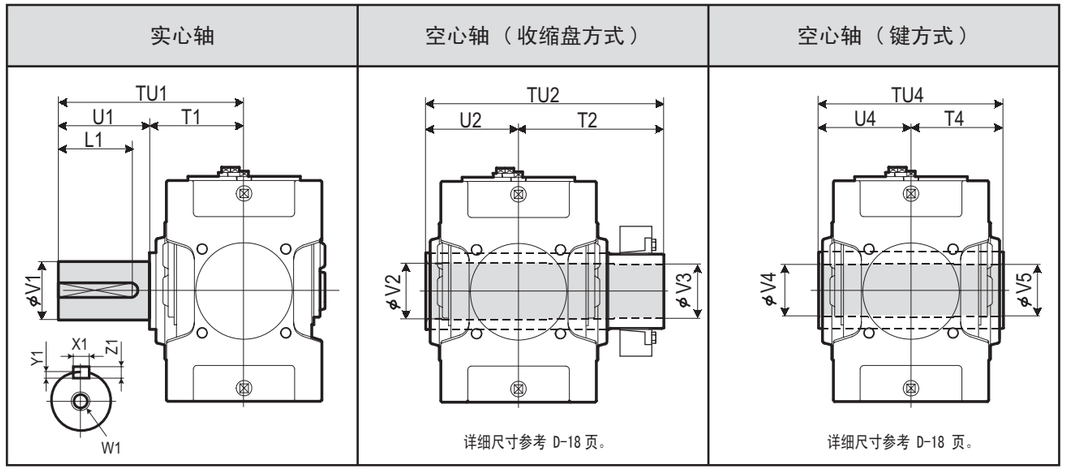

详细尺寸参考 D-18 页。

详细尺寸参考 D-18 页。

型号	实心轴									空心轴（收缩盘方式）					空心轴（键方式）				
	TU1	T1	U1	V1	W1/ 深度	键				TU2	T2	U2	V2	V3	TU4	T4	U4	V4	V5
						X1	Y1	Z1	L1										
9060	440	230	210	125m6	M24/50	32	11	18	185	583	353	230	128	125	470	235	235	125	123
9065	484	234	250	140m6	M30/60	36	12	20	225	594	359	235	143	140	480	240	240	145	143
9070	509	259	250	145m6	M30/60	36	12	20	225	644	384	260	148	145	530	265	265	145	143
9075	562	262	300	160m6	M30/60	40	13	22	275	651	386	265	158	155	530	265	265	150	148
9080	582	282	300	165m6	M30/60	40	13	22	275	714	429	285	173	170	570	285	285	165	163
9085	585	285	300	175m6	M30/60	45	15	25	270	714	429	285	183	180	570	285	285	175	173

单位 : mm

标准轴布置

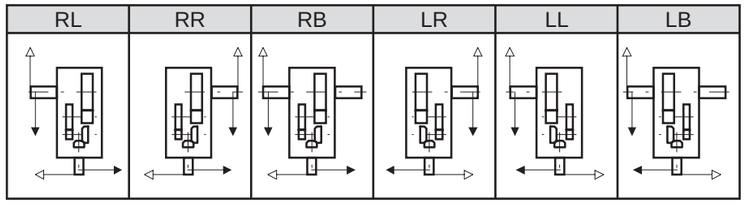

型号表示

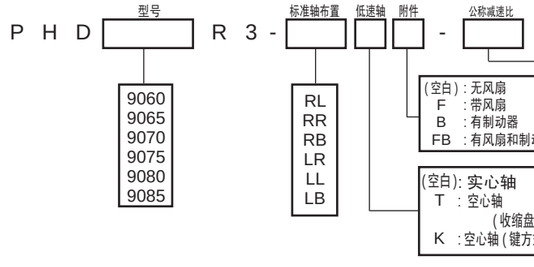

型号	公称减速比													
	20	22.4	25	28	31.5	35.5	40	45	50	56	63	71	80	90
9060	○	○	○	○	○	○	○	○	○	○	○	○		
9065				○	○	○	○	○	○	○	○	○	○	○
9070	○	○	○	○	○	○	○	○	○	○	○	○		
9075				○	○	○	○	○	○	○	○	○	○	○
9080	○	○	○	○	○	○	○	○	○	○	○	○		
9085			○	○	○	○	○	○	○	○	○	○	○	○

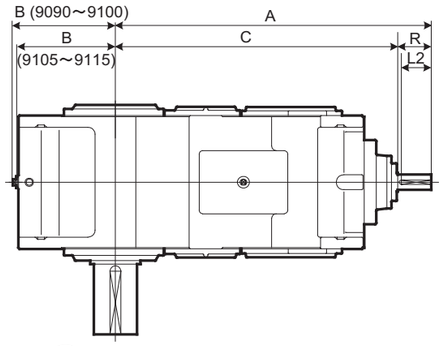

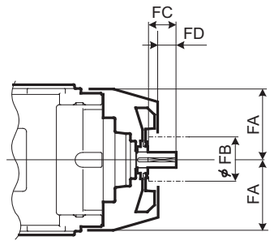

带风扇
详细尺寸请参考 D-21 页。

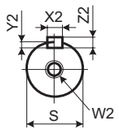

高速轴端面

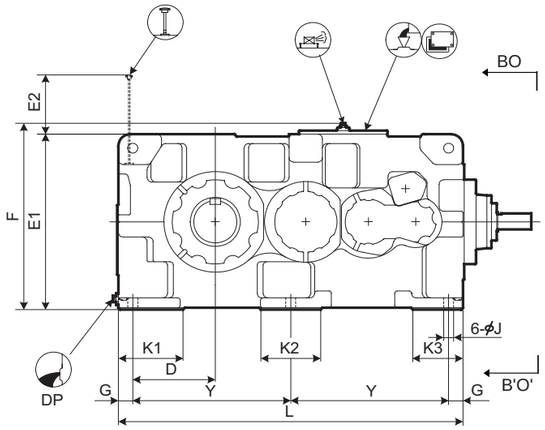

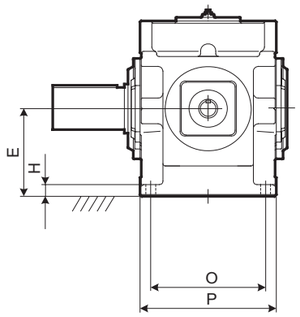

BO—B'O' 向

型号	A	B	C	D	E	E1	E2	F	G	H	J	K1	K2	K3	L	O	P	Y
9090	1320	428	1180	345	375	750	253	797	60	50	42	270	250	210	1440	480	570	660
9095	1350	458	1210	375	400	800	258	847	60	50	42	290	250	210	1500	480	570	690
9100	1474	468	1334	375	425	850	282	897	70	55	48	300	280	240	1610	560	650	735
9105	1508	493	1368	410	450	900	287	947	70	55	48	320	280	240	1680	560	650	770
9110	1684	508	1514	420	475	950	303	997	75	60	56	340	310	260	1810	610	710	830
9115	1733	558	1563	470	500	1000	302	1047	75	60	56	350	310	260	1910	610	710	880

型号	高速轴							冷却风扇				DP	重量 约 kg	油量 约 L
	R	S	W2/ 深度	键				FA	FB	FC	FD			
				X2	Y2	Z2	L2							
9090	140	65m6	M20/42	18	7	11	125	340	200	105	65	1 1/2"	2150	120
9095	140	65m6	M20/42	18	7	11	125	340	200	105	65	1 1/2"	2400	155
9100	140	75m6	M20/42	20	7.5	12	125	380	225	105	60	1 1/2"	2880	180
9105	140	75m6	M20/42	20	7.5	12	125	380	225	105	60	1 1/2"	3440	220
9110	170	85m6	M20/42	22	9	14	150	410	225	135	90	1 1/2"	4160	250
9115	170	85m6	M20/42	22	9	14	150	410	225	135	90	1 1/2"	4610	310

单位 : mm

1. 高、低速轴的键及键槽都符合JIS B1301-1996及 ISO R773-1969 的“键及键槽平行键（压入式）”的标准。
2. 油量是大致值。加油时，请加至油标计的水平刻度范围内。
3. 本图未标明的尺寸，请参考D-16页，补充尺寸表。
4. 任选附件尺寸请参考D -30页的任选附件尺寸表。

低速轴

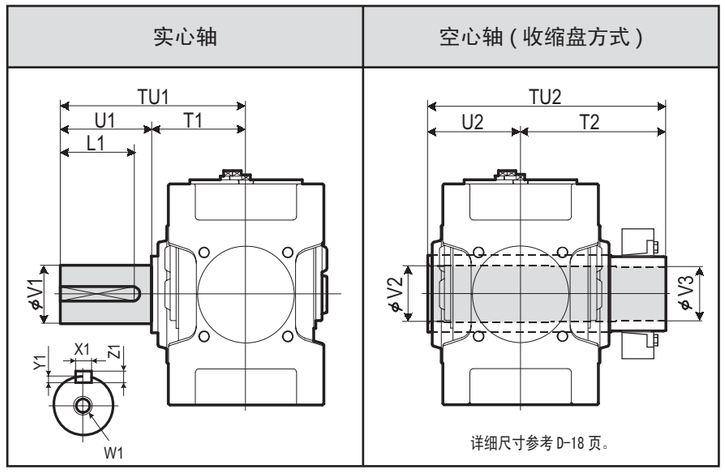

型号	实心轴									空心轴（收缩盘方式）				
	TU1	T1	U1	V1	W1/ 深度	键				TU2	T2	U2	V2	V3
						X1	Y1	Z1	L1					
9090	650	350	300	180m6	M30/60	45	15	25	270	844	494	350	193	190
9095	700	350	350	190m6	M30/60	45	15	25	320	859	509	350	203	200
9100	740	390	350	200m6	M30/60	45	15	25	320	934	544	390	213	210
9105	740	390	350	220m6	M30/60	50	17	28	320	949	559	390	223	220
9110	770	420	350	220m6	M30/60	50	17	28	320	1030	610	420	243	240
9115	830	420	410	240m6	M30/60	56	20	32	375	1065	645	420	253	250

单位 : mm

标准轴布置

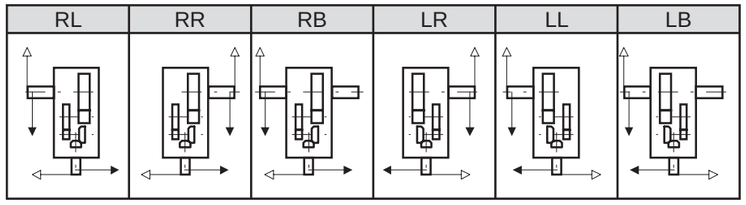

型号表示

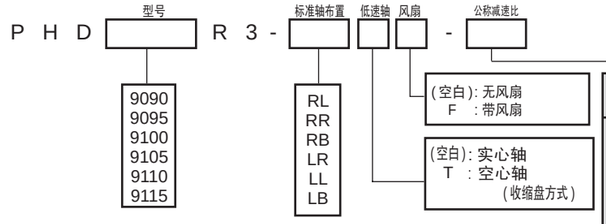

型号	公称减速比													
	20	22.4	25	28	31.5	35.5	40	45	50	56	63	71	80	90
9090	○	○	○	○	○	○	○	○	○	○	○	○	○	
9095		○	○	○	○	○	○	○	○	○	○	○	○	○
9100	○	○	○	○	○	○	○	○	○	○	○	○	○	
9105		○	○	○	○	○	○	○	○	○	○	○	○	○
9110	○	○	○	○	○	○	○	○	○	○	○	○	○	
9115		○	○	○	○	○	○	○	○	○	○	○	○	○

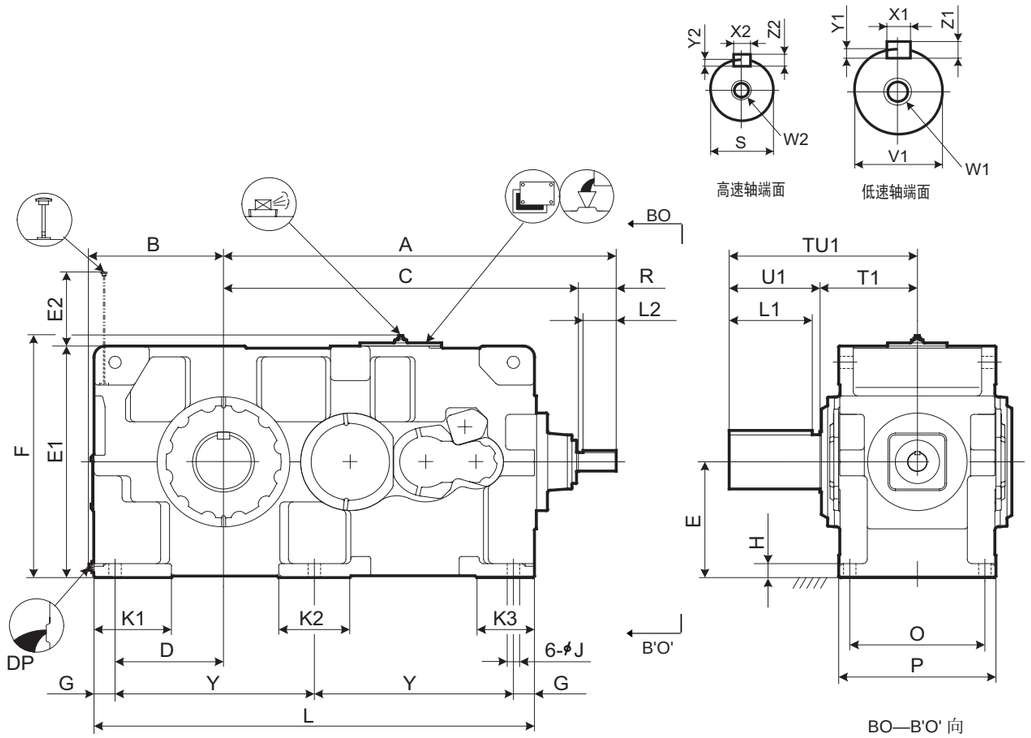

电机直联型

选型表

尺寸图

型号	减速比范围	A	B	C	D	E	E1	E2	F	G	H	J	K1	K2	K3	L	O	P	Y
9118	全部	1774	608	1604	490	535	1070	343	1117	95	65	56	350	320	260	1990	610	710	900
9121	≦ 31.5	2053	663	1843	545	580	1160	357	1207	95	70	56	390	300	270	2180	680	780	995
	≧ 35.5	2013	663	1843	545	580	1160	357	1207	95	70	56	390	300	270	2180	680	780	995
9126	≦ 31.5	2053	663	1843	545	580	1160	357	1207	95	70	56	390	300	270	2180	680	780	995
	≧ 35.5	2013	663	1843	545	580	1160	357	1207	95	70	56	390	300	270	2180	680	780	995

型号	减速比范围	高速轴							DP	重量约 kg	油量约 L
		R	S	W2/ 深度	键						
					X2	Y2	Z2	L2			
9118	ALL	170	85m6	M20/42	22	9	14	150	1 1/2"	5200	350
9121	≦ 31.5	210	110m6	M24/50	28	10	16	190	1 1/2"	6200	460
	≧ 35.5	170	90m6	M24/50	25	9	14	150	1 1/2"	6200	460
9126	≦ 31.5	210	110m6	M24/50	28	10	16	190	1 1/2"	6550	460
	≧ 35.5	170	90m6	M24/50	25	9	14	150	1 1/2"	6550	460

型号	减速比范围	实心轴								
		TU1	T1	U1	V1	W1/ 深度	键			
							X1	Y1	Z1	L1
9118	ALL	850	440	410	260m6	M36/70	56	20	32	375
9121	≦ 31.5	935	465	470	280m6	M36/70	63	20	32	425
	≧ 35.5	935	465	470	280m6	M36/70	63	20	32	425
9126	≦ 31.5	935	465	470	300m6	M36/70	70	22	36	425
	≧ 35.5	935	465	470	300m6	M36/70	70	22	36	425

单位 : mm

1. 高、低速轴的键及键槽都符合JIS B1301-1996及 ISO R773-1969 的“键及键槽平行键（压入式）”的标准。
2. 油量是大致值。加油时，请加至油标计的水平刻度范围内。
3. 本图未标明的尺寸，请咨询。

标准轴布置

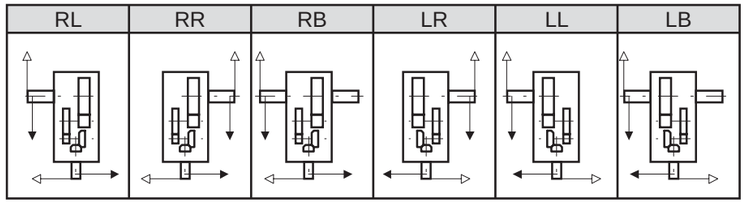

型号表示

P H D [型号] R 3 - [标准轴布置] [风扇] - [公称减速比]

型号：9118 / 9121 / 9126

标准轴布置：RL / RR / RB / LR / LL / LB

风扇：（空白）: 无风扇　F : 带风扇

型号	公称减速比											
	25	28	31.5	35.5	40	45	50	56	63	71	80	90
9118	○		○	○	○	○	○	○	○	○	○	○
9121		○	○	○	○	○	○	○	○	○	○	
9126		○	○	○	○	○	○	○	○	○	○	

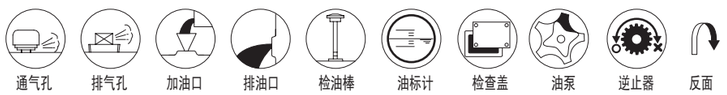

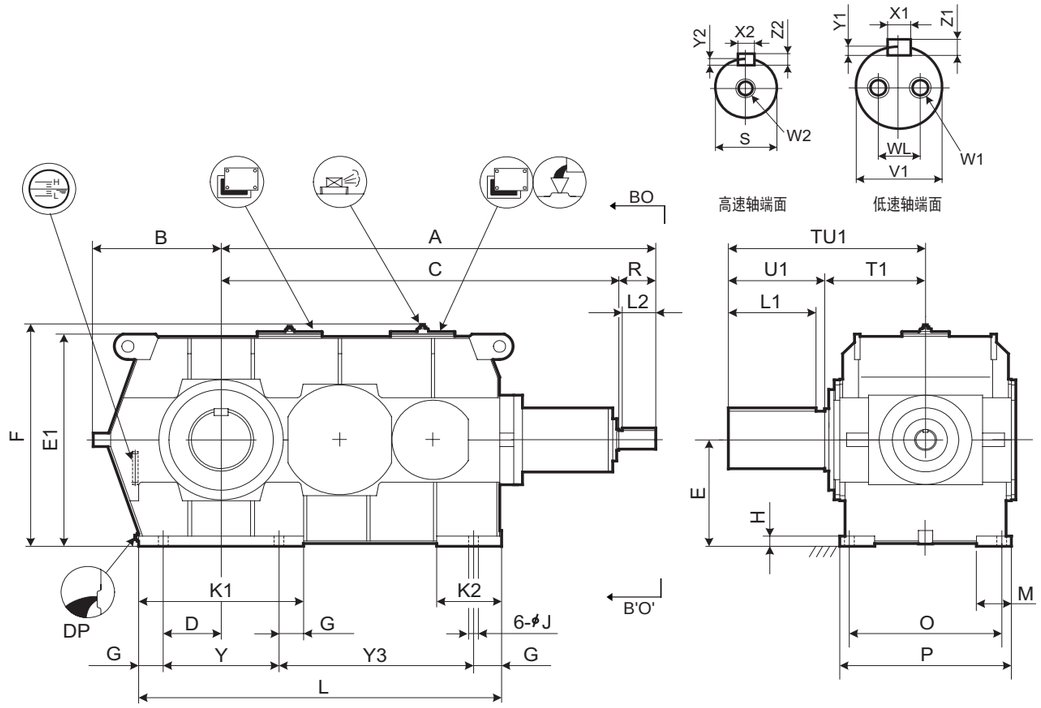

标准轴布置

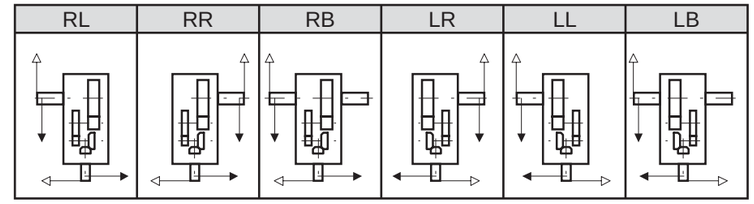

型号表示

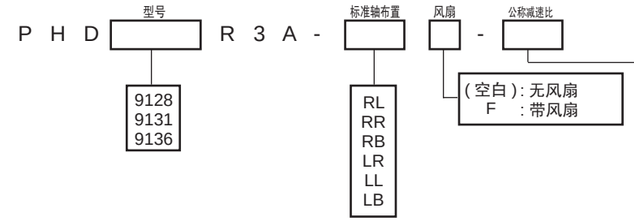

型号	28	31.5	35.5	40	45	50	56	63	71	80
9128			○	○	○	○	○	○	○	○
9131	○	○	○	○	○	○	○	○		
9136	○	○	○	○	○	○	○	○		

型号	A	B	C	D	E	E1	F	G	H	J	K1	K2	L	M	O	P	Y	Y3
9128	2244	680	2034	330	600	1194	1241	140	55	66	940	280	1930	170	710	840	660	990
9131	2479	730	2269	330	630	1256	1303	140	60	66	940	280	2070	200	850	980	660	1130
9136	2479	730	2269	330	630	1256	1303	140	60	66	940	280	2070	200	850	980	660	1130

型号	高速轴							DP	重量约 kg	油量约 L
	R	S	W2/ 深度	键						
				X2	Y2	Z2	L2			
9128	210	100m6	M24/50	28	10	16	190	1 1/2"	7400	350
9131	210	110m6	M24/50	28	10	16	190	1 1/2"	9850	510
9136	210	110m6	M24/50	28	10	16	190	1 1/2"	10200	500

型号	实心轴									
	TU1	T1	U1	V1	W1/ 深度	WL	键			
							X1	Y1	Z1	L1
9128	950	480	470	320m6	M36/70	200	70	22	36	425
9131	1100	550	550	340m6	M36/70	215	80	25	40	500
9136	1110	560	550	360m6	M36/70	230	80	25	40	500

单位 : mm

1. 高、低速轴的键及键槽都符合JIS B1301-1996及 ISO R773-1969 的“键及键槽平行键（压入式）”的标准。
2. 油量是大致值。加油时，请加至油标计的水平刻度范围内。
3. 本图未标明的尺寸，请咨询。

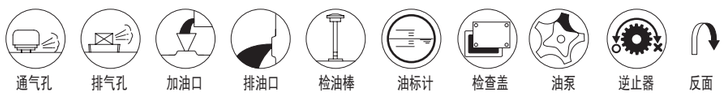

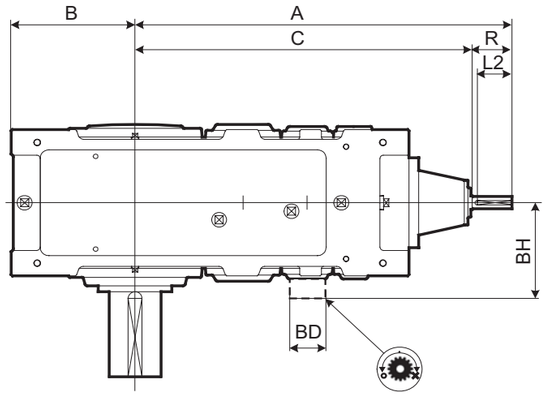

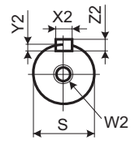

高速轴端面

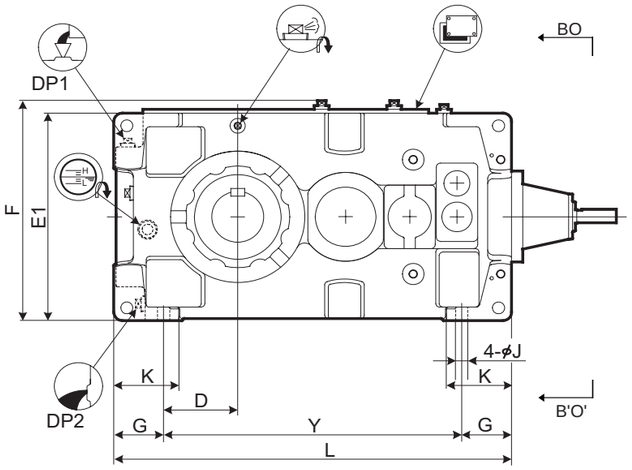

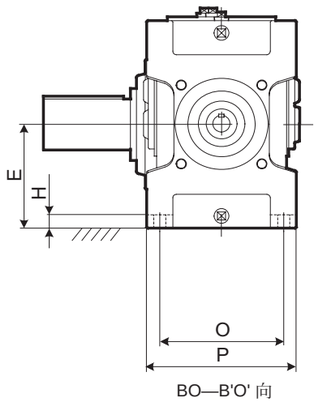

BO—B'O' 向

型号	A	B	C	D	E	E1	F	G	H	J	K	L	O	P	Y
9040	790	235	710	120	200	400	431	115	30	28	150	759	255	315	529
9045	829	256	749	141	220	440	471	115	30	28	150	819	255	315	589
9050	859	255	779	138.5	210	420	451	116.5	32	28	150	848	285	345	615
9055	898	286	818	171	245	490	521	115	32	28	150	918	285	345	688

型号	高速轴							逆止器		DP1	DP2	重量 约 kg	油量 约 L
	R	S	W2/ 深度	键				BD	BH				
				X2	Y2	Z2	L2						
9040	80	28k6	M10/22	8	4	7	70			1"	1"	325	19
9045	80	28k6	M10/22	8	4	7	70			1"	1"	395	21
9050	80	28k6	M10/22	8	4	7	70	150	263	1"	1"	460	24
9055	80	28k6	M10/22	8	4	7	70	150	263	1"	1"	520	29

单位 : mm

1. 高、低速轴的键及键槽都符合JIS B1301-1996及 ISO R773-1969 的“键及键槽平行键（压入式）”的标准。
2. 油量是大致值。加油时，请加至油标计的水平刻度范围内。
3. 本图未标明的尺寸，请参考D-13页，补充尺寸表。
4. 任选附件尺寸请参考D -24页的任选附件尺寸表。

低速轴

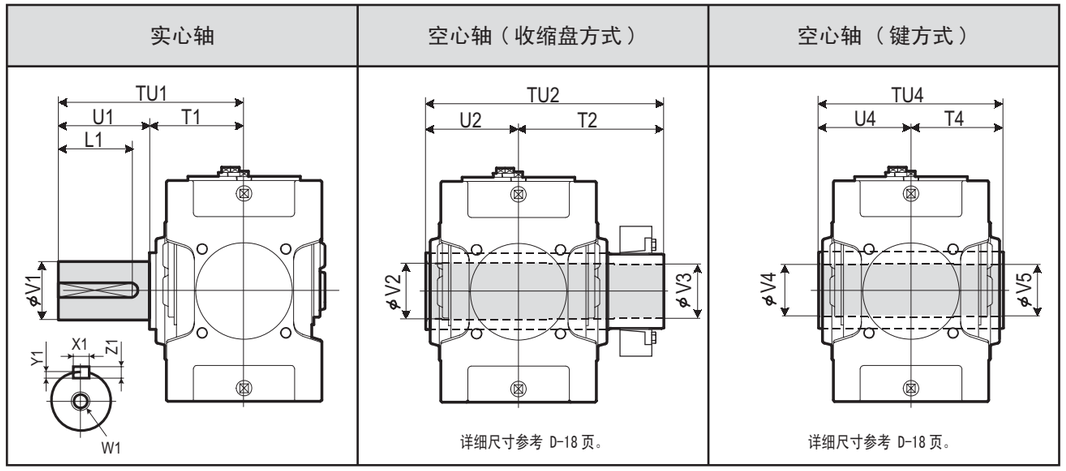

型号	实心轴									空心轴（收缩盘方式）					空心轴（键方式）				
	TU1	T1	U1	V1	W1/ 深度	键				TU2	T2	U2	V2	V3	TU4	T4	U4	V4	V5
						X1	Y1	Z1	L1										
9040	349	179	170	95m6	M24/50	25	9	14	150	448	268	180	98	95	360	180	180	90	90
9045	391	181	210	105m6	M24/50	28	10	16	190	463	283	180	108	105	370	185	185	105	105
9050	411	201	210	110m6	M24/50	28	10	16	190	503	303	200	108	105	410	205	205	105	105
9055	411	201	210	120m6	M24/50	32	11	18	185	528	323	205	123	120	410	205	205	115	115

单位 : mm

标准轴布置

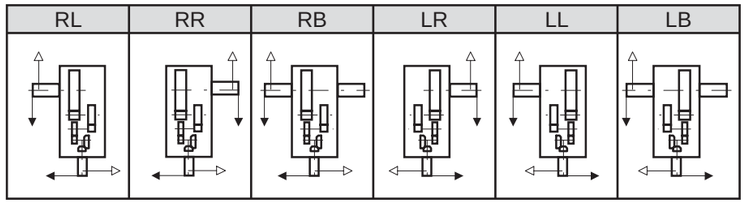

型号表示

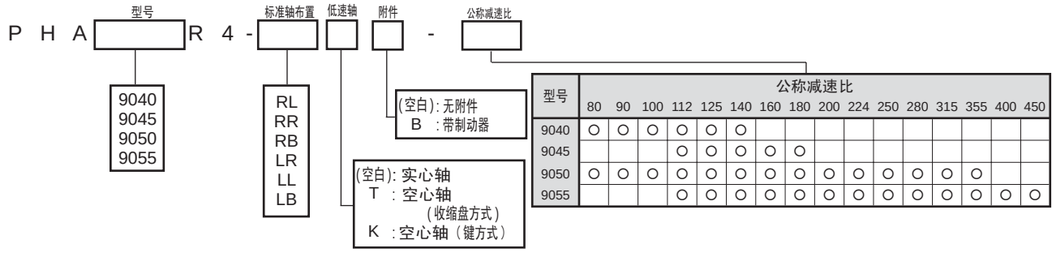

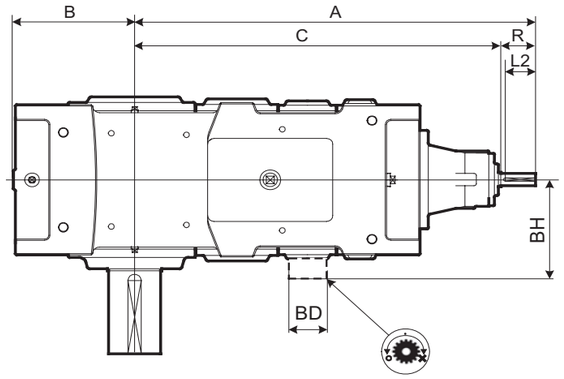

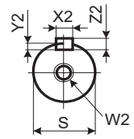

高速轴端面

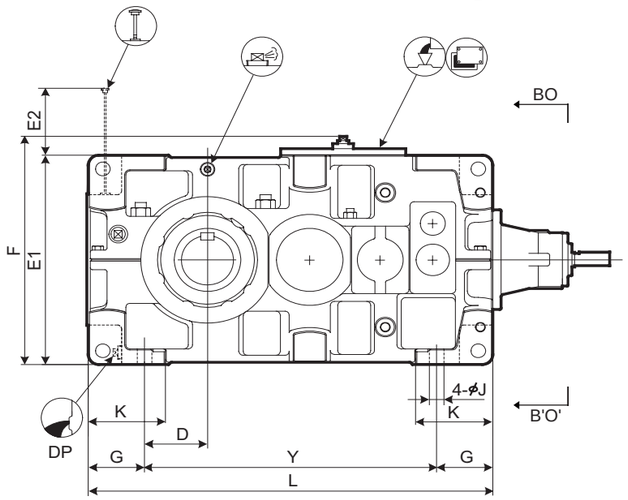

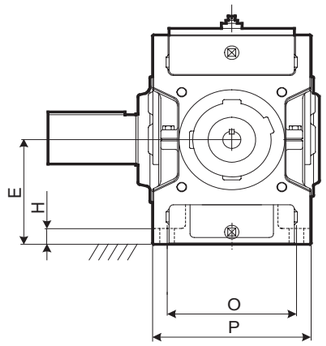

BO—B'O' 向

型号	A	B	C	D	E	E1	E2	F	G	H	J	K	L	O	P	Y
9060	950	299	870	151	265	530	121	578	135	35	35	180	970	310	380	700
9065	996	338	916	190	300	600	86	648	135	35	35	180	1055	310	380	785
9070	1080	336	1000	163	300	600	140	648	160	40	42	215	1115	350	430	795
9075	1133	383	1053	210	335	670	105	718	160	52	42	220	1215	350	430	895
9080	1250	378	1140	205	335	670	162	718	160	52	42	220	1275	380	460	955
9085	1306	422	1196	249	375	750	122	798	160	52	42	220	1375	380	460	1055

型号	高速轴							逆止器		DP	重量 约 kg	油量 约 L
	R	S	W2/ 深度	键 X2	键 Y2	键 Z2	键 L2	BD	BH			
9060	80	30k6	M10/22	8	4	7	70	175	308	1"	670	38
9065	80	30k6	M10/22	8	4	7	70	175	308	1"	825	43
9070	80	35k6	M12/28	10	5	8	70	190	330	1"	960	57
9075	80	35k6	M12/28	10	5	8	70	190	330	1"	1180	67
9080	110	45k6	M16/36	14	5.5	9	95	210	365	1"	1390	73
9085	110	45k6	M16/36	14	5.5	9	95	210	365	1"	1650	90

单位 : mm

1. 高、低速轴的键及键槽都符合JIS B1301-1996及 ISO R773-1969 的“键及键槽平行键（压入式）”的标准。
2. 油量是大致值。加油时，请加至油标计的水平刻度范围内。
3. 本图未标明的尺寸，请参考D-15页，补充尺寸表。
4. 任选附件尺寸请参考D -27页的任选附件尺寸表。

低速轴

实心轴	空心轴（收缩盘方式）	空心轴（键方式）

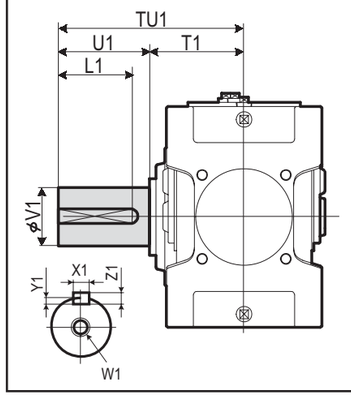

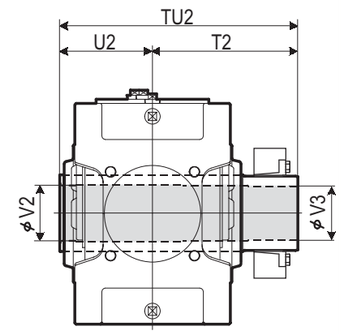

详细尺寸参考 D-18 页。

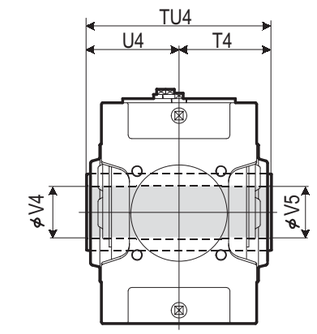

详细尺寸参考 D-18 页。

型号	实心轴 TU1	T1	U1	V1	W1/ 深度	键 X1	Y1	Z1	L1	空心轴（收缩盘方式） TU2	T2	U2	V2	V3	空心轴（键方式） TU4	T4	U4	V4	V5
9060	440	230	210	125m6	M24/50	32	11	18	185	583	353	230	128	125	470	235	235	125	123
9065	484	234	250	140m6	M30/60	36	12	20	225	594	359	235	143	140	480	240	240	145	143
9070	509	259	250	145m6	M30/60	36	12	20	225	644	384	260	148	145	530	265	265	145	143
9075	562	262	300	160m6	M30/60	40	13	22	275	651	386	265	158	155	530	265	265	150	148
9080	582	282	300	165m6	M30/60	40	13	22	275	714	429	285	173	170	570	285	285	165	163
9085	585	285	300	175m6	M30/60	45	15	25	270	714	429	285	183	180	570	285	285	175	173

单位 : mm

标准轴布置

RL	RR	RB	LR	LL	LB

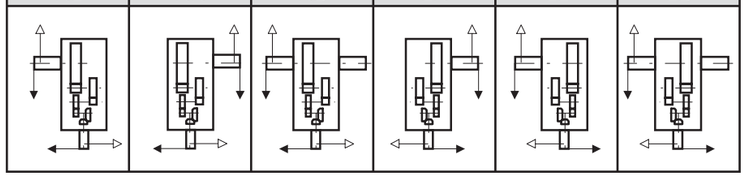

型号表示

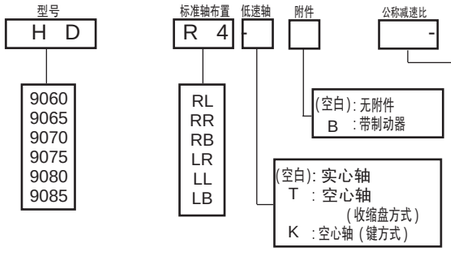

型号	公称减速比 80	90	100	112	125	140	160	180	200	224	250	280	315	355	400	450
9060		○	○	○	○	○	○	○	○	○	○	○	○	○		
9065				○	○	○	○	○	○	○	○	○	○	○	○	○
9070	○	○	○	○	○	○	○	○	○	○	○	○	○	○		
9075			○	○	○	○	○	○		○	○	○	○	○	○	○
9080	○	○	○	○	○	○	○	○	○	○	○	○	○	○		
9085			○	○	○	○	○	○	○	○	○	○	○	○	○	○

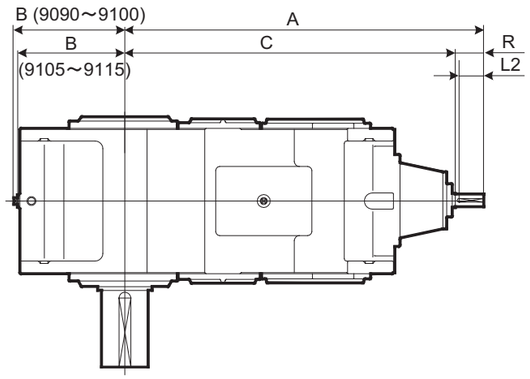

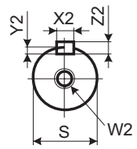

高速轴端面

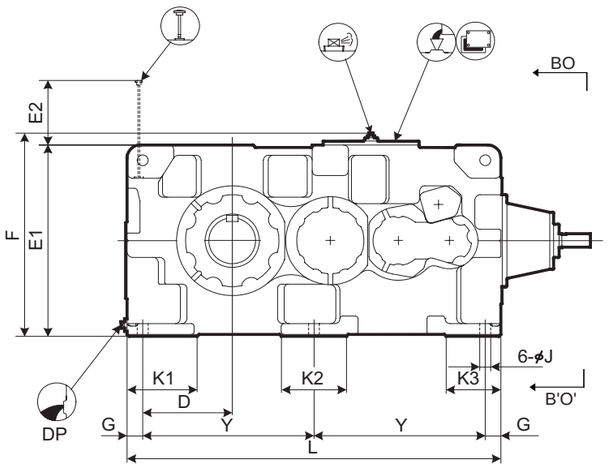

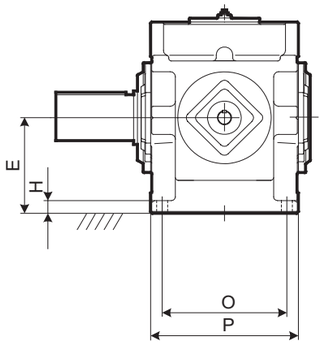

BO—B'O' 向

型号	A	B	C	D	E	E1	E2	F	G	H	J	K1	K2	K3	L	O	P	Y
9090	1382	428	1272	345	375	750	198	797	60	50	42	270	250	210	1440	480	570	660
9095	1412	458	1302	375	400	800	203	847	60	50	42	290	250	210	1500	480	570	690
9100	1570	468	1430	375	425	850	215	897	70	55	48	300	280	240	1610	560	650	735
9105	1604	493	1464	410	450	900	220	947	70	55	48	320	280	240	1680	560	650	770
9110	1670	508	1530	420	475	950	225	997	75	60	56	340	310	260	1810	610	710	830
9115	1719	558	1579	470	500	1000	224	1047	75	60	56	350	310	260	1910	610	710	880

型号	高速轴							DP	重量 约 kg	油量 约 L
	R	S	W2/ 深度	键						
				X2	Y2	Z2	L2			
9090	110	50k6	M16/36	14	5.5	9	95	1 1/2"	2150	150
9095	110	50k6	M16/36	14	5.5	9	95	1 1/2"	2400	180
9100	140	60m6	M20/42	18	7	11	125	1 1/2"	2880	210
9105	140	60m6	M20/42	18	7	11	125	1 1/2"	3440	255
9110	140	60m6	M20/42	18	7	11	125	1 1/2"	4060	300
9115	140	60m6	M20/42	18	7	11	125	1 1/2"	4510	360

单位 : mm

1. 高、低速轴的键及键槽都符合JIS B1301-1996及 ISO R773-1969 的“键及键槽平行键（压入式）”的标准。
2. 油量是大致值。加油时，请加至油标计的水平刻度范围内。
3. 本图未标明的尺寸，请参考D-16页，补充尺寸表。
4. 任选附件尺寸请参考D -30页的任选附件尺寸表。

低速轴

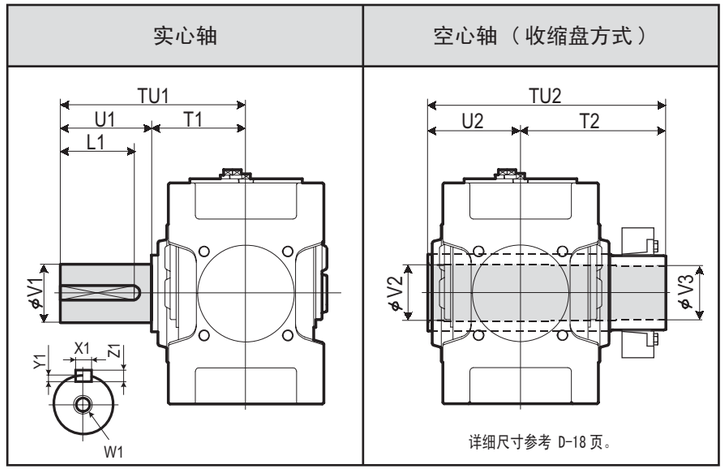

型号	实心轴									空心轴（收缩盘方式）				
	TU1	T1	U1	V1	W1/ 深度	键				TU2	T2	U2	V2	V3
						X1	Y1	Z1	L1					
9090	650	350	300	180m6	M30/60	45	15	25	270	844	494	350	193	190
9095	700	350	350	190m6	M30/60	45	15	25	320	859	509	350	203	200
9100	740	390	350	200m6	M30/60	45	15	25	320	934	544	390	213	210
9105	740	390	350	220m6	M30/60	50	17	28	320	949	559	390	223	220
9110	770	420	350	220m6	M30/60	50	17	28	320	1030	610	420	243	240
9115	830	420	410	240m6	M30/60	56	20	32	375	1065	645	420	253	250

单位 : mm

标准轴布置

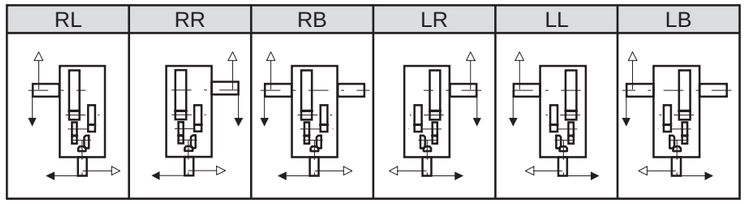

型号表示

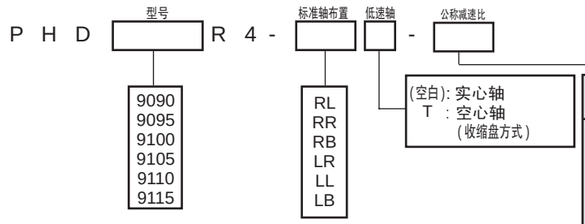

型号	公称减速比													
	90	100	112	125	140	160	180	200	224	250	280	315	355	400
9090	○	○	○	○	○	○	○	○	○	○	○	○	○	
9095		○	○	○	○	○	○	○	○	○	○	○	○	○
9100	○	○	○	○	○	○	○	○	○	○	○	○	○	
9105		○	○	○	○	○	○	○	○	○	○	○	○	○
9110	○	○	○	○	○	○	○	○	○	○	○	○	○	
9115		○	○	○	○	○	○	○	○	○	○	○	○	○

通气孔 排气孔 加油口 排油口 检油棒 油标计 检查盖 油泵 逆止器 反面

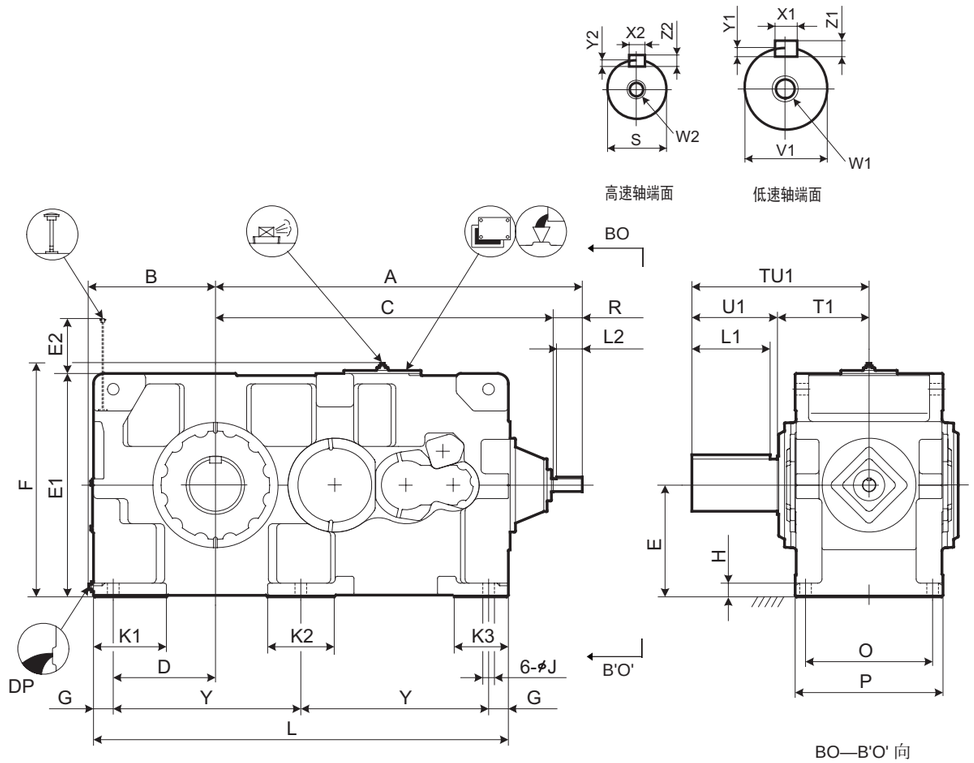

电机直联型

选型表

尺寸图

型号	A	B	C	D	E	E1	E2	F	G	H	J	K1	K2	K3	L	O	P	Y
9118	1760	608	1620	490	535	1070	263	1117	95	65	56	350	320	260	1990	610	710	900
9121	1970	663	1830	545	580	1160	257	1207	95	70	56	390	300	270	2180	680	780	995
9126	1970	663	1830	545	580	1160	257	1207	95	70	56	390	300	270	2180	680	780	995

型号	高速轴							DP	重量 约 kg	油量 约 L
	R	S	W2/ 深度	键						
				X2	Y2	Z2	L2			
9118	140	60m6	M20/42	18	7	11	125	1 1/2"	5100	390
9121	140	65m6	M20/42	18	7	11	125	1 1/2"	6150	540
9126	140	65m6	M20/42	18	7	11	125	1 1/2"	6450	530

型号	实心轴								
	TU1	T1	U1	V1	W1/ 深度	键			
						X1	Y1	Z1	L1
9118	850	440	410	260m6	M36/70	56	20	32	375
9121	935	465	470	280m6	M36/70	63	20	32	425
9126	935	465	470	300m6	M36/70	70	22	36	425

单位 : mm

1. 高、低速轴的键及键槽都符合JIS B1301-1996及 ISO R773-1969 的“键及键槽平行键（压入式）”的标准。
2. 油量是大致值。加油时，请加至油标计的水平刻度范围内。
3. 本图未标明的尺寸，请咨询。

标准轴布置

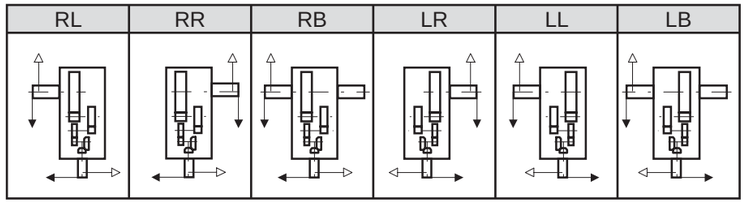

型号表示

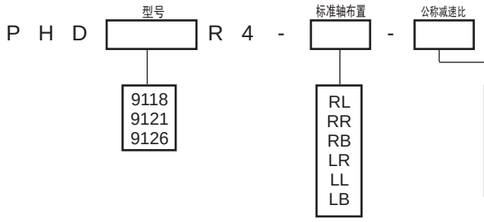

型号	公称减速比													
	90	100	112	125	140	160	180	200	224	250	280	315	355	400
9118		○	○	○	○	○	○	○	○	○	○	○	○	○
9121	○	○	○	○	○	○	○	○	○	○	○	○	○	
9126	○	○	○	○	○	○	○	○	○	○	○	○	○	

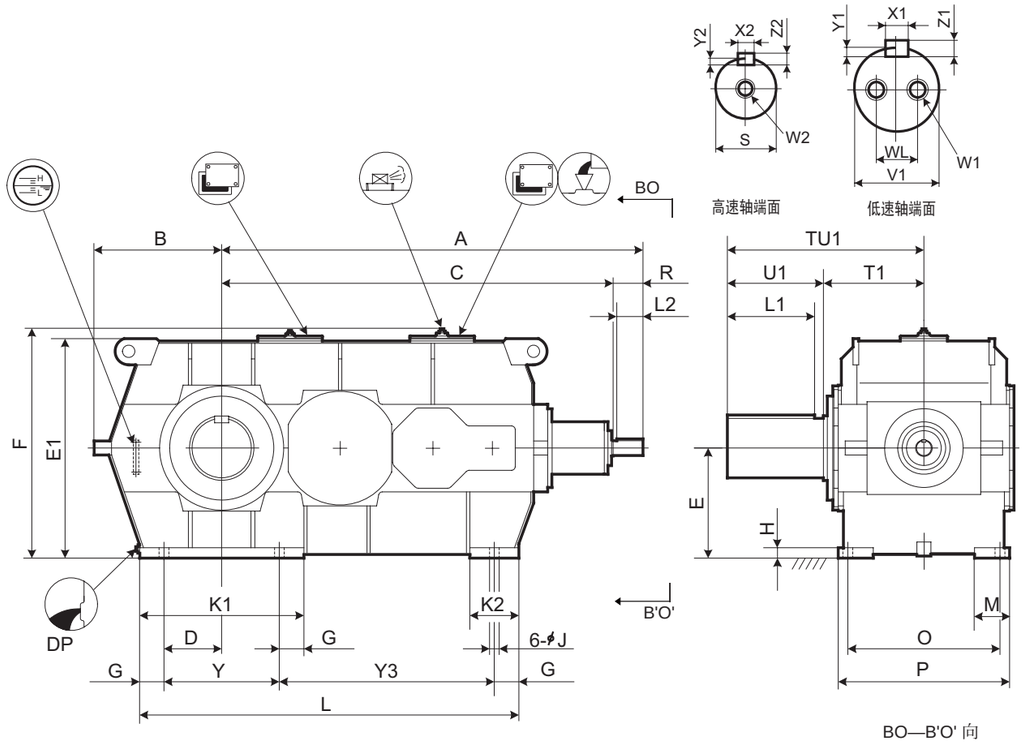

电机直联型

选型表

尺寸图

型号	A	B	C	D	E	E1	F	G	H	J	K1	K2	L	M	O	P	Y	Y3
9128	2163	680	2023	330	600	1194	1241	140	55	66	940	280	1990	170	710	840	660	1050
9131	2410	730	2240	330	630	1256	1303	140	60	66	940	280	2170	200	850	980	660	1230
9136	2410	730	2240	330	630	1256	1303	140	60	66	940	280	2170	200	850	980	660	1230

型号	高速轴							DP	重量 约 kg	油量 约 L
	R	S	W2/ 深度	键						
				X2	Y2	Z2	L2			
9128	140	75m6	M20/42	20	7.5	12	125	1 1/2"	7400	460
9131	170	85m6	M20/42	22	9	14	150	1 1/2"	9850	680
9136	170	85m6	M20/42	22	9	14	150	1 1/2"	10200	660

型号	实心轴									
	TU1	T1	U1	V1	W1/ 深度	WL	键			
							X1	Y1	Z1	L1
9128	950	480	470	320m6	M36/70	200	70	22	36	425
9131	1100	550	550	340m6	M36/70	215	80	25	40	500
9136	1110	560	550	360m6	M36/70	230	80	25	40	500

单位 : mm

1. 高、低速轴的键及键槽都符合JIS B1301-1996及 ISO R773-1969 的“键及键槽平行键（压入式）”的标准。
2. 油量是大致值。加油时，请加至油标计的水平刻度范围内。
3. 本图未标明的尺寸，请咨询。

标准轴布置

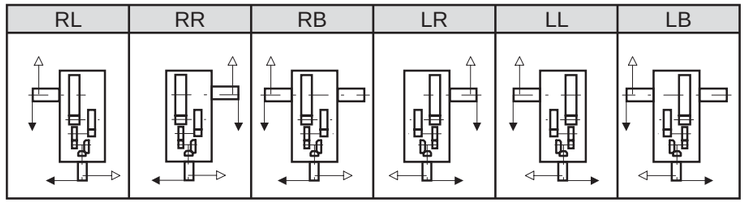

型号表示

P H D [型号] R 4 A - [标准轴布置] - [公称减速比]

型号：9128 / 9131 / 9136

标准轴布置：RL / RR / RB / LR / LL / LB

型号	公称减速比														
	71	80	90	100	112	125	140	160	180	200	224	250	280	315	355
9128			○	○	○	○	○	○	○	○	○	○	○	○	○
9131	○	○	○	○	○	○	○	○	○	○	○	○	○		
9136	○	○	○	○	○	○	○	○	○	○	○	○	○		

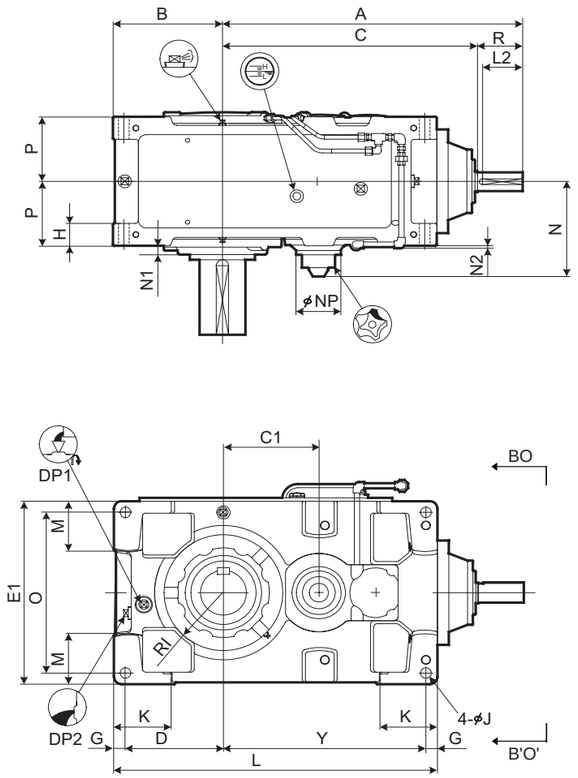

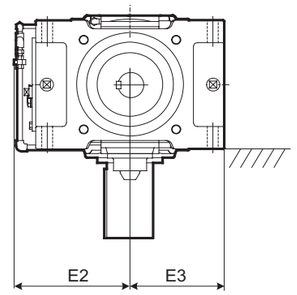

BO—B'O' 向

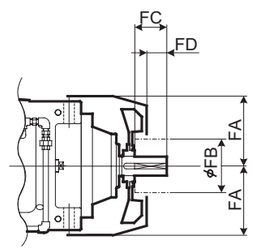

带风扇

详细尺寸请参考 D-20 页

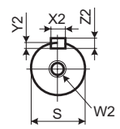

高速轴端面

电机直联型

选型表

尺寸表

型号	A	B	C	C1	D	E1	E2	E3	G	H	RI	J	K	L	M	N	N1	N2	NP	O	P	Y
9015	507	160	427	115	140	270	195	135	20	35	80	15	95	440	70	189	25	14	100	230	102.5	260
9025	545	175	465	135	155	310	215	155	20	40	87.5	19	110	505	75	201.5	23	12	100	270	117.5	310
9030	645	200	535	155	175	320	220	160	25	50	105	24	120	590	85	224	22	9	117	270	132.5	365
9035	676	219	566	186	194	370	245	185	25	50	120	24	120	640	100	224	22	9	117	320	132.5	396
9040	705	235	595	180	205	400	260	200	30	60	120	28	150	685	100	241.5	15	2	117	340	157.5	420
9045	744	256	634	219	226	440	266	220	30	60	140	28	150	745	120	241.5	17.5	2	117	380	157.5	459
9050	755	255	645	210	225	420	270	210	30	60	140	28	150	775	110	252	23	7	137	360	172.5	490
9055	794	286	684	249	256	490	305	245	30	60	155	28	150	845	135	252	23	7	137	430	172.5	529

型号	高速轴							冷却风扇				DP1	DP2	重量 约 kg	油量 约 L
	R	S	W2/ 深度	键				FA	FB	FC	FD				
				X2	Y2	Z2	L2								
9015	80	28k6	M12/28	8	4	7	70	125	125	50	30	3/4"	3/4"	95	5
9025	80	35k6	M12/28	10	5	8	70	135	140	50	30	3/4"	3/4"	140	7
9030	110	40k6	M16/36	14	5.5	9	95	150	140	80	52	3/4"	3/4"	205	7
9035	110	40k6	M16/36	14	5.5	9	95	150	140	80	52	3/4"	3/4"	225	9
9040	110	45k6	M16/36	14	5.5	9	95	170	160	80	52	1"	1"	305	19
9045	110	45k6	M16/36	14	5.5	9	95	170	160	80	52	1"	1"	365	23
9050	110	50k6	M16/36	14	5.5	9	95	190	160	80	52	1"	1"	435	20
9055	110	50k6	M16/36	14	5.5	9	95	190	160	80	52	1"	1"	495	26

单位 : mm

1. 高、低速轴的键及键槽都符合JIS B1301-1996及 ISO R773-1969 的“键及键槽平行键（压入式）”的标准。
2. 油量是大致值。加油时，请加至油标计的水平刻度范围内。
3. 本图未标明的尺寸，请参考D-12页，补充尺寸表。
4. 任选附件尺寸请参考D -25页的任选附件尺寸表。

PARAMAX P 立式安装 V 整体式箱体 A 9015▼9055 R 垂直轴 2 齿轮级数 2 级

低速轴

实心轴	空心轴（收缩盘方式）	空心轴（键方式）

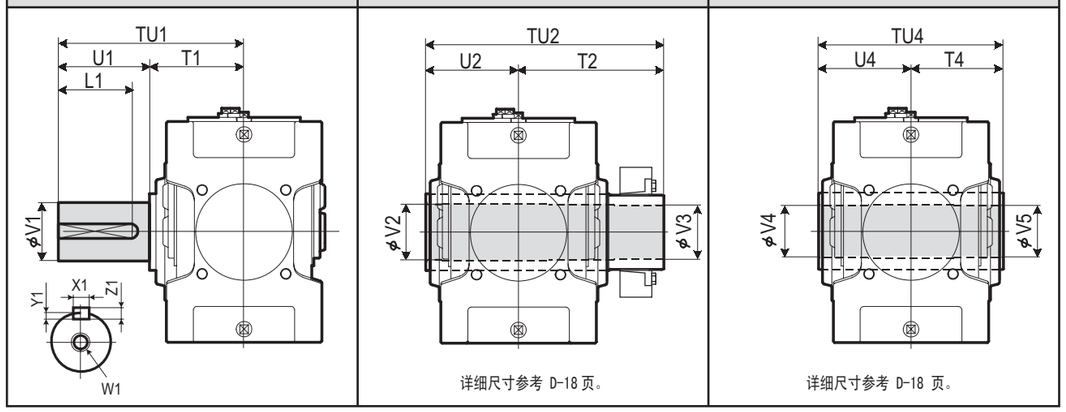

详细尺寸参考 D-18 页。

详细尺寸参考 D-18 页。

型号	实心轴									空心轴（收缩盘方式）					空心轴（键方式）				
	TU1	T1	U1	V1	W1/ 深度	键 X1	Y1	Z1	L1	TU2	T2	U2	V2	V3	TU4	T4	U4	V4	V5
9015	245	135	110	58m6	M20/42	18	7	11	95	328	193	135	63	60	270	135	135	55	55
9025	285	145	140	70m6	M20/42	20	7.5	12	125	358	213	145	73	70	300	150	150	65	65
9030	330	160	170	80m6	M20/42	22	9	14	150	393	233	160	83	80	330	165	165	75	75
9035	330	160	170	90m6	M20/42	25	9	14	150	403	243	160	88	85	330	165	165	85	85
9040	349	179	170	95m6	M24/50	25	9	14	150	448	268	180	98	95	360	180	180	90	90
9045	391	181	210	105m6	M24/50	28	10	16	190	463	283	180	108	105	370	185	185	105	105
9050	411	201	210	110m6	M24/50	28	10	16	190	503	303	200	108	105	410	205	205	105	105
9055	411	201	210	120m6	M24/50	32	11	18	185	528	323	205	123	120	410	205	205	115	115

单位 : mm

标准轴布置

RL	RR

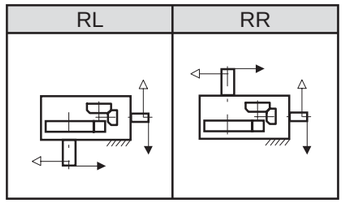

型号表示

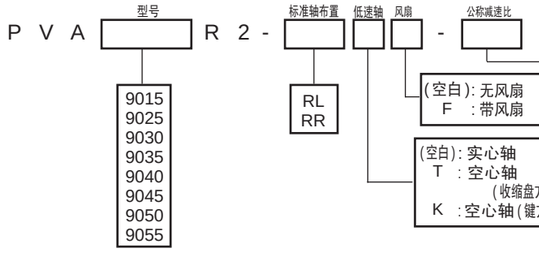

型号	公称减速比 6.3	7.1	8	9	10	11.2	12.5	14	16	18	20	22.4
9015	○	○	○	○	○	○	○	○	○	○		
9025	○	○	○	○	○	○	○	○	○	○		
9030	○	○	○	○	○	○	○	○	○	○		
9035			○	○	○	○	○	○	○	○	○	○
9040	○	○	○	○	○	○	○	○	○	○		
9045			○	○	○	○	○	○	○	○	○	○
9050	○	○	○	○	○	○	○	○	○	○		
9055				○	○	○	○	○	○	○	○	○

通气孔 排气孔 加油口 排油口 检油棒 油标计 检查盖 油泵 逆止器 反面

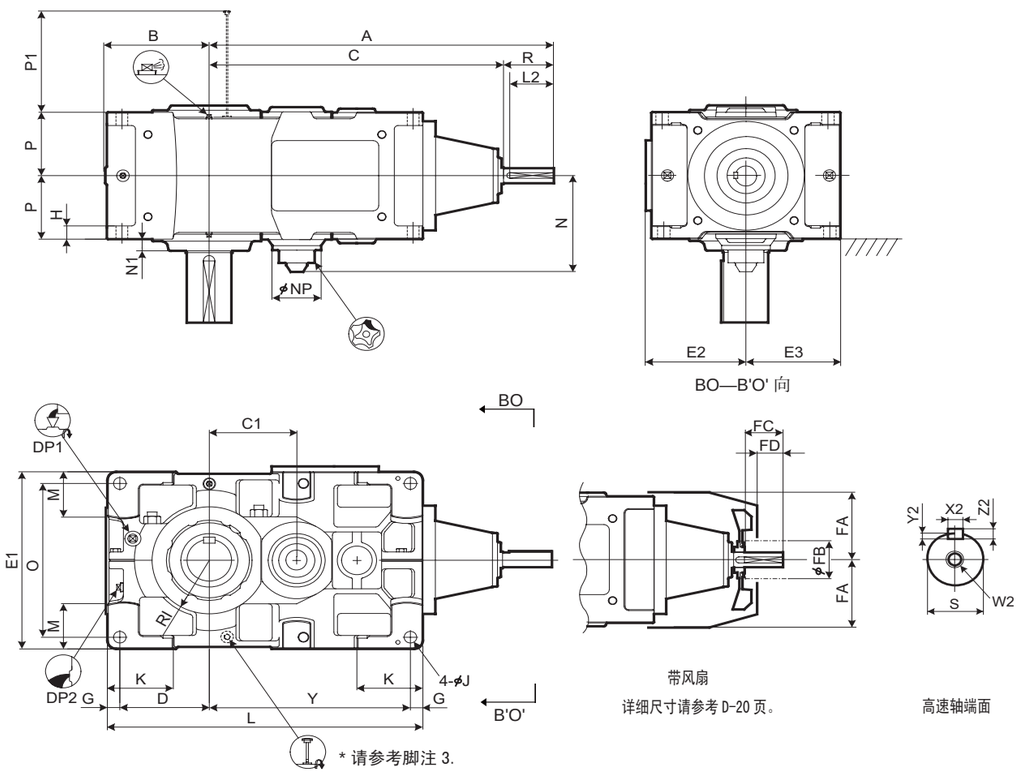

型号	A	B	C	C1	D	E1	E2	E3	G	H	RI	J	K	L	M	N	N1	NP	O	P	P1	Y
9060	865	299	725	245	251	530	282	265	35	35	160	35	180	885	140	272	35	137	460	190	229	564
9065	911	338	771	291	290	600	317	300	35	35	175	35	180	970	175	272	38	137	530	190	229	610
9070	965	336	825	285	283	600	317	300	40	40	175	42	215	1020	155	303	38	137	520	215	262	657
9075	1018	383	878	338	330	670	352	335	40	52	190	42	220	1120	195	303	40	137	590	215	262	710
9080	1080	378	940	330	325	670	352	335	40	52	190	42	220	1155	170	323	45	137	590	230	295	750
9085	1136	422	996	386	369	750	392	375	40	52	215	42	220	1255	210	323	40	137	670	230	295	806

型号	高速轴							冷却风扇				DP1	DP2	重量约 kg	油量约 L
	R	S	W2/ 深度	键				FA	FB	FC	FD				
				X2	Y2	Z2	L2								
9060	140	60m6	M20/42	18	7	11	125	220	160	105	65	1"	1"	600	Refer to the next page.
9065	140	60m6	M20/42	18	7	11	125	220	160	105	65	1"	1"	725	
9070	140	65m6	M20/42	18	7	11	125	245	200	105	65	1"	1"	920	
9075	140	65m6	M20/42	18	7	11	125	245	200	105	65	1"	1"	1170	
9080	140	75m6	M20/42	20	7.5	12	125	270	225	105	60	1"	1"	1300	
9085	140	75m6	M20/42	20	7.5	12	125	270	225	105	60	1"	1"	1560	

单位 : mm

1. 高、低速轴的键及键槽都符合JIS B1301-1996及 ISO R773-1969 的“键及键槽平行键（压入式）”的标准。
2. 油量是大致值。加油时，请加至油标计的水平刻度范围内。
3. RMR轴的排列配有可视计量器，请参考D-28页。
4. 本图未标明的尺寸，请参考D-14页，补充尺寸表。
5. 任选附件的尺寸，请参考 D-28 页，任选附件尺寸表。

低速轴

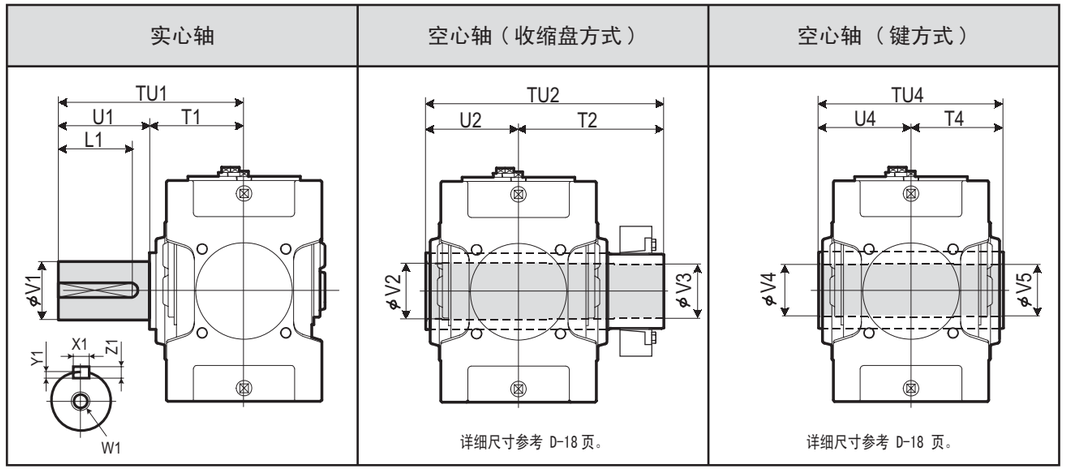

型号	实心轴									空心轴（收缩盘方式）					空心轴（键方式）				
	TU1	T1	U1	V1	W1/ 深度	键				TU2	T2	U2	V2	V3	TU4	T4	U4	V4	V5
						X1	Y1	Z1	L1										
9060	440	230	210	125m6	M24/50	32	11	18	185	583	353	230	128	125	470	235	235	125	123
9065	484	234	250	140m6	M30/60	36	12	20	225	594	359	235	143	140	480	240	240	145	143
9070	509	259	250	145m6	M30/60	36	12	20	225	644	384	260	148	145	530	265	265	145	143
9075	562	262	300	160m6	M30/60	40	13	22	275	651	386	265	158	155	530	265	265	150	148
9080	582	282	300	165m6	M30/60	40	13	22	275	714	429	285	173	170	570	285	285	165	163
9085	585	285	300	175m6	M30/60	45	15	25	270	714	429	285	183	180	570	285	285	175	173

单位 : mm

标准轴布置

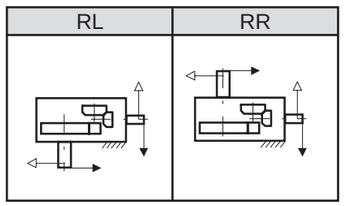

近似油量

型号	公称减速比			
	6.3-9	10-18	8-11.2	12.5-22.4
9060	25	25		
9065			32	32
9070	35	41		
9075			47	54
9080	46	55		
9085			58	68

单位 : 升

型号表示

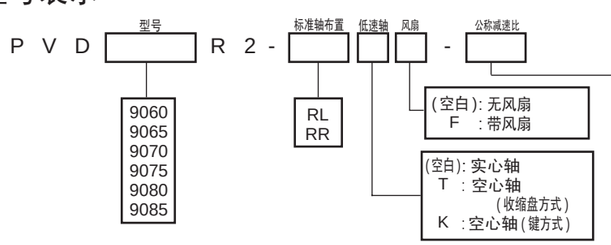

型号	公称减速比											
	6.3	7.1	8	9	10	11.2	12.5	14	16	18	20	22.4
9060	○	○	○	○	○	○	○	○	○	○		
9065				○	○	○	○	○	○	○	○	○
9070	○	○	○	○	○	○	○	○	○	○		
9075				○	○	○	○	○	○	○	○	○
9080	○	○	○	○	○	○	○	○	○	○		
9085					○	○	○	○	○	○	○	○

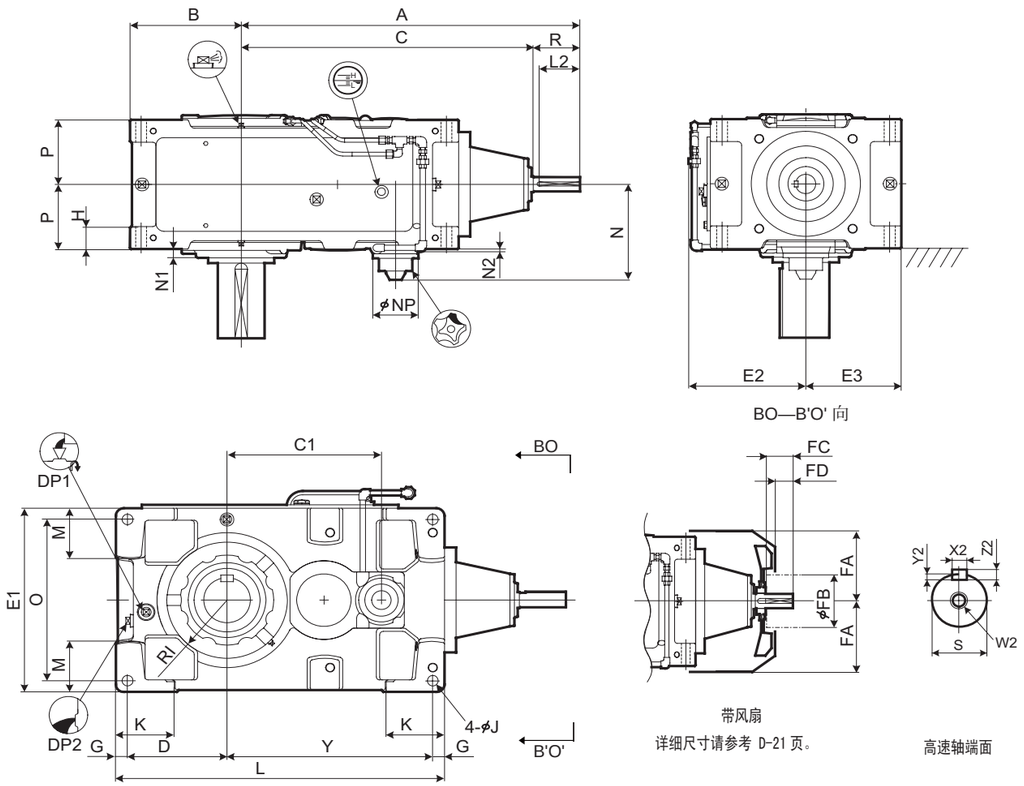

型号	A	B	C	C1	D	E1	E2	E3	G	H	RI	J	K	L	M	N	N1	N2	NP	O	P	Y
9030	656	200	576	264	175	320	220	160	25	50	105	24	120	590	85	211	22	9	100	270	132.5	365
9035	687	219	607	295	194	370	245	185	25	50	120	24	120	640	100	211	22	9	100	320	132.5	396
9040	716	235	636	306	205	400	260	200	30	60	120	28	150	685	100	237.5	15	2	117	340	157.5	420
9045	755	256	675	345	226	440	266	220	30	60	140	28	150	745	120	237.5	17.5	2	117	380	157.5	459
9050	808	255	728	358	225	420	270	210	30	60	140	28	150	775	110	257.5	23	7	117	360	172.5	490
9055	847	286	767	397	256	490	305	245	30	60	155	28	150	845	135	257.5	23	7	117	430	172.5	529

型号	高速轴							冷却风扇				DP1	DP2	重量约 kg	油量约 L
	R	S	W2/ 深度	键 X2	键 Y2	键 Z2	L2	FA	FB	FC	FD				
9030	80	28k6	M10/22	8	4	7	70	150	125	50	30	3/4"	3/4"	210	9
9035	80	28k6	M10/22	8	4	7	70	150	125	50	30	3/4"	3/4"	230	12
9040	80	30k6	M10/22	8	4	7	70	170	125	50	30	1"	1"	305	18
9045	80	30k6	M10/22	8	4	7	70	170	125	50	30	1"	1"	365	22
9050	80	35k6	M12/28	10	5	8	70	190	140	50	22	1"	1"	445	21
9055	80	35k6	M12/28	10	5	8	70	190	140	50	22	1"	1"	505	30

单位 : mm

1. 高、低速轴的键及键槽都符合JIS B1301-1996及 ISO R773-1969 的“键及键槽平行键（压入式）”的标准。
2. 油量是大致值。加油时，请加至油标计的水平刻度范围内。
3. 本图未标明的尺寸，请参考D-12页，补充尺寸表。
4. 任选附件尺寸请参考D -25页的任选附件尺寸表。

低速轴

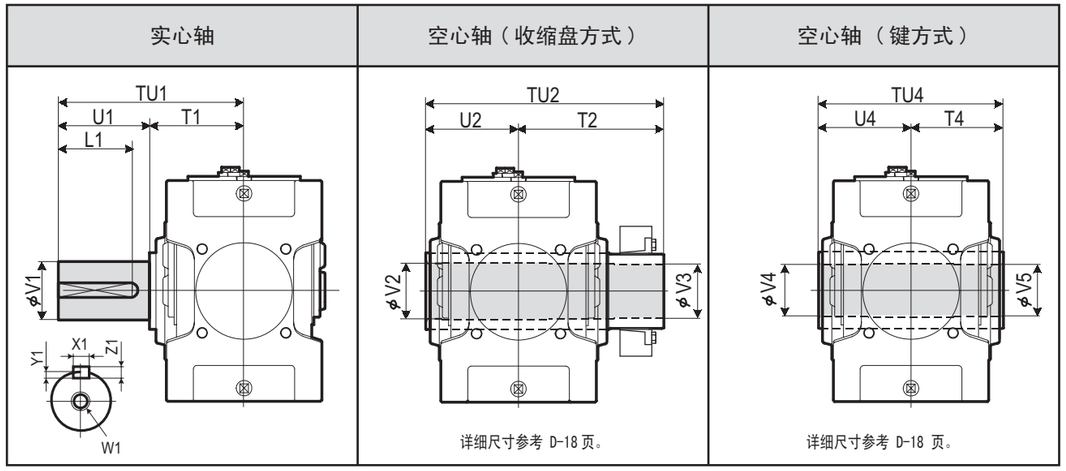

型号	实心轴 TU1	T1	U1	V1	W1/ 深度	键 X1	Y1	Z1	L1	空心轴（收缩盘方式）TU2	T2	U2	V2	V3	空心轴（键方式）TU4	T4	U4	V4	V5
9030	330	160	170	80m6	M20/42	22	9	14	150	393	233	160	83	80	330	165	165	75	75
9035	330	160	170	90m6	M20/42	25	9	14	150	403	243	160	88	85	330	165	165	85	85
9040	349	179	170	95m6	M24/50	25	9	14	150	448	268	180	98	95	360	180	180	90	90
9045	391	181	210	105m6	M24/50	28	10	16	190	463	283	180	108	105	370	185	185	105	105
9050	411	201	210	110m6	M24/50	28	10	16	190	503	303	200	108	105	410	205	205	105	105
9055	411	201	210	120m6	M24/50	32	11	18	185	528	323	205	123	120	410	205	205	115	115

单位 : mm

标准轴布置

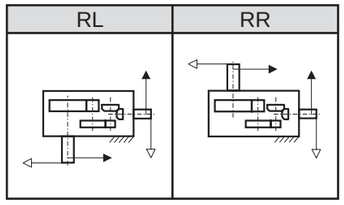

型号表示

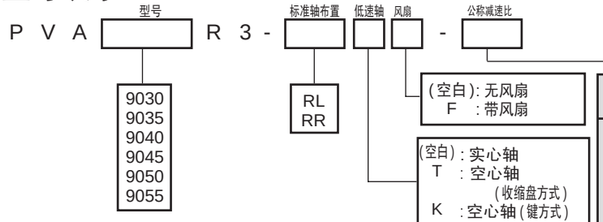

型号	公称减速比 20	22.4	25	28	31.5	35.5	40	45	50	56	63	71	80	90
9030	○	○	○	○	○	○	○	○	○	○	○	○		
9035			○	○	○	○	○	○	○	○		○	○	○
9040	○	○	○	○	○	○	○	○		○	○	○		
9045				○	○	○	○	○	○	○		○	○	○
9050	○	○	○	○	○	○	○	○	○	○	○	○		
9055			○	○	○	○	○	○	○	○	○	○	○	○

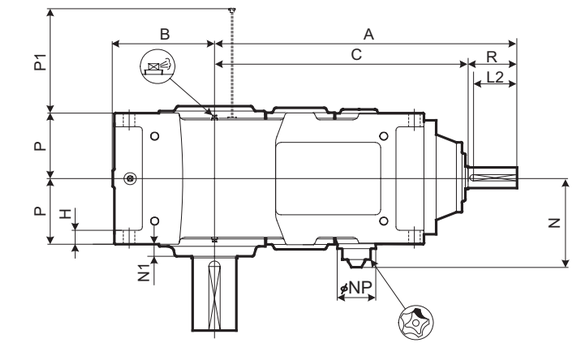

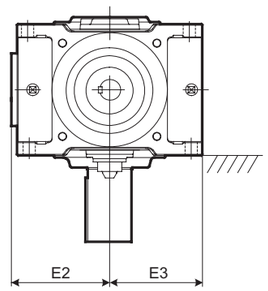

BO—B'O' 向

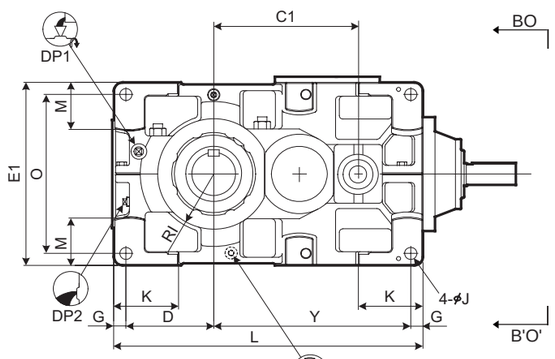

* 请参考脚注 3.

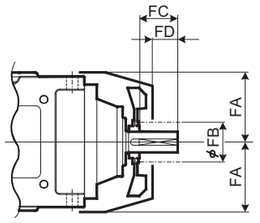

带风扇

详细尺寸请参考 D-21 页。

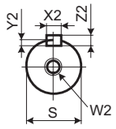

高速轴端面

电机直联型

选型表

尺寸表

型号	A	B	C	C1	D	E1	E2	E3	G	H	RI	J	K	L	M	N	N1	NP	O	P	P1	Y
9060	939	299	829	414	251	530	282	265	35	35	160	35	180	885	140	277.5	35	117	460	190	213	564
9065	985	338	875	460	290	600	317	300	35	35	175	35	180	970	175	277.5	38	117	530	190	213	610
9070	1027	336	917	482	283	600	317	300	40	40	175	42	215	1020	155	302.5	38	117	520	215	233	657
9075	1080	383	970	535	330	670	352	335	40	52	190	42	220	1120	195	302.5	40	117	590	215	233	710
9080	1176	378	1036	556	325	670	352	335	40	52	190	42	220	1155	170	322.5	45	117	590	230	268	750
9085	1232	422	1092	612	369	750	392	375	40	52	215	42	220	1255	210	322.5	40	117	670	230	268	806

型号	高速轴							冷却风扇				DP1	DP2	重量约 kg	油量约 L
	R	S	W2/ 深度	键				FA	FB	FC	FD				
				X2	Y2	Z2	L2								
9060	110	45k6	M16/36	14	5.5	9	95	220	160	80	52	1"	1"	660	28
9065	110	45k6	M16/36	14	5.5	9	95	220	160	80	52	1"	1"	785	35
9070	110	50k6	M16/36	14	5.5	9	95	245	160	80	52	1"	1"	940	46
9075	110	50k6	M16/36	14	5.5	9	95	245	160	80	52	1"	1"	1190	59
9080	140	60m6	M20/42	18	7	11	125	270	160	105	65	1"	1"	1350	60
9085	140	60m6	M20/42	18	7	11	125	270	160	105	65	1"	1"	1610	80

单位 : mm

1. 高、低速轴的键及键槽都符合JIS B1301-1996及 ISO R773-1969 的“键及键槽平行键（压入式）”的标准。
2. 油量是大致值。加油时，请加至油标计的水平刻度范围内。
3. RMR轴的排列配有可视计量器，请参考D-28页。
4. 本图未标明的尺寸，请参考D-14页，补充尺寸表。
5. 任选附件的尺寸，请参考D-28页，任选附件尺寸表。

低速轴

实心轴	空心轴（收缩盘方式）	空心轴（键方式）

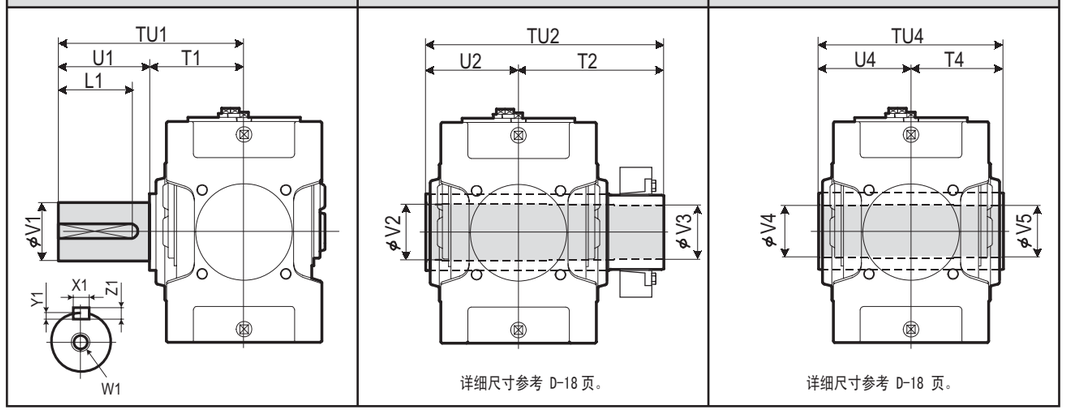

详细尺寸参考 D-18 页。

详细尺寸参考 D-18 页。

型号	实心轴									空心轴（收缩盘方式）					空心轴（键方式）				
	TU1	T1	U1	V1	W1/ 深度	键				TU2	T2	U2	V2	V3	TU4	T4	U4	V4	V5
						X1	Y1	Z1	L1										
9060	440	230	210	125m6	M24/50	32	11	18	185	583	353	230	128	125	470	235	235	125	123
9065	484	234	250	140m6	M30/60	36	12	20	225	594	359	235	143	140	480	240	240	145	143
9070	509	259	250	145m6	M30/60	36	12	20	225	644	384	260	148	145	530	265	265	145	143
9075	562	262	300	160m6	M30/60	40	13	22	275	651	386	265	158	155	530	265	265	150	148
9080	582	282	300	165m6	M30/60	40	13	22	275	714	429	285	173	170	570	285	285	165	163
9085	585	285	300	175m6	M30/60	45	15	25	270	714	429	285	183	180	570	285	285	175	173

单位 : mm

标准轴布置

RL	RR

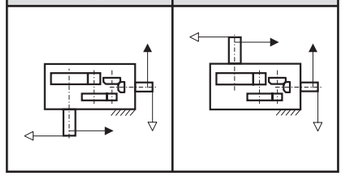

型号表示

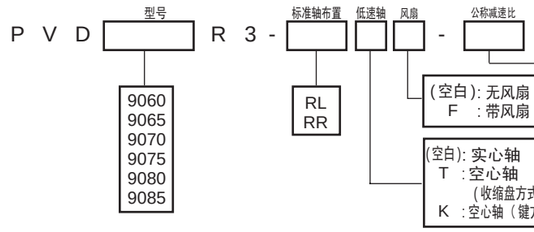

型号	公称减速比													
	20	22.4	25	28	31.5	35.5	40	45	50	56	63	71	80	90
9060	○	○	○	○	○	○	○	○	○	○	○	○		
9065				○	○	○	○	○	○	○	○	○	○	○
9070	○	○	○	○	○	○	○	○	○	○	○	○		
9075				○	○	○	○	○	○	○	○	○	○	○
9080	○	○	○	○	○	○	○	○	○	○	○	○		
9085			○	○	○	○	○	○	○	○	○	○	○	○

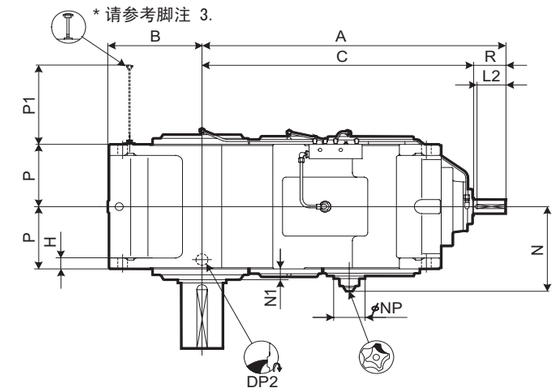

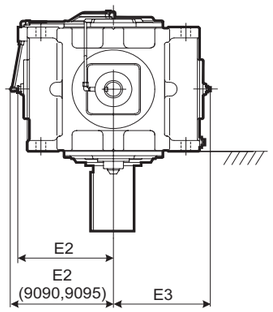

BO—B'O' 向

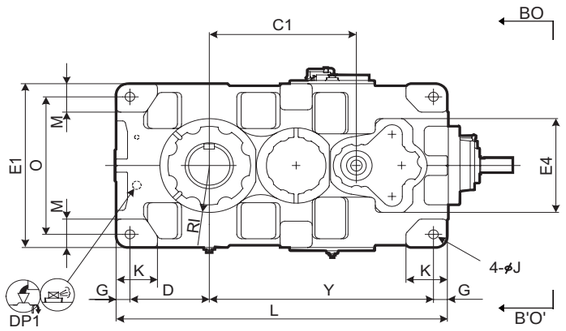

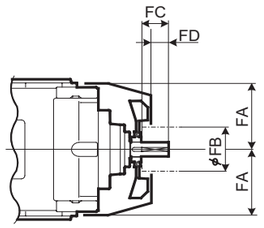

带风扇

详细尺寸请参考 D-21 页。

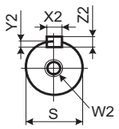

高速轴端面

型号	A	B	C	C1	D	E1	E2	E3	E4	G	H	Rl	J	K	L	M	N	N1	NP	O	P	P1	Y
9090	1320	410	1180	640	345	750	449	421	430	60	50	215	42	180	1440	130	381	50	137	630	285	363	975
9095	1350	440	1210	670	375	800	474	446	430	60	50	235	42	200	1500	140	381	50	137	680	285	363	1005
9100	1474	450	1334		375	850	471	471	500	70	55	235	48	200	1610	150		60		710	325	411	1095
9105	1508	485	1368		410	900	496	496	500	70	55	260	48	220	1680	160		60		760	325	411	1130
9110	1684	500	1514		420	950	521	521	500	75	60	265	56	220	1810	170		55		800	355	446	1240
9115	1733	550	1563		470	1000	546	546	500	75	60	280	56	250	1910	180		55		850	355	446	1290

型号	高速轴							冷却风扇				DP1	DP2	重量 约 kg	油量 约 L
	R	S	W2/ 深度	键 X2	键 Y2	键 Z2	键 L2	FA	FB	FC	FD				
9090	140	65m6	M20/42	18	7	11	125	340	200	105	65	1"	1 1/2"	2170	120
9095	140	65m6	M20/42	18	7	11	125	340	200	105	65	1"	1 1/2"	2430	145
9100	140	75m6	M20/42	20	7.5	12	125	380	225	105	60	1"	1 1/2"	2970	170
9105	140	75m6	M20/42	20	7.5	12	125	380	225	105	60	1"	1 1/2"	3450	210
9110	170	85m6	M20/42	22	9	14	150	410	225	135	90	1"	1 1/2"	4150	230
9115	170	85m6	M20/42	22	9	14	150	410	225	135	90	1"	1 1/2"	4670	290

※ 9100 ~ 9115 使用电动泵进行润滑。带电动泵的详细情况，请咨询。

单位 : mm

1. 高、低速轴的键及键槽都符合JIS B1301-1996及 ISO R773-1969 的“键及键槽平行键（压入式）”的标准。
2. 油量是大致值。加油时，请加至油标计的水平刻度范围内。
3. RMR轴的排列配有可视计量器，请参考D-31页。
4. 本图未标明的尺寸，请参考D-16页，补充尺寸表。
5. 任选附件的尺寸，请参考D-31页，任选附件尺寸表。

低速轴

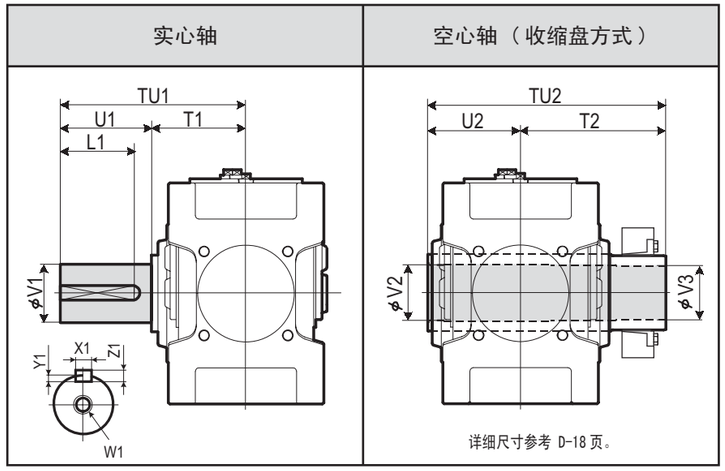

型号	实心轴 TU1	T1	U1	V1	W1/ 深度	键 X1	键 Y1	键 Z1	键 L1	空心轴 (收缩盘方式) TU2	T2	U2	V2	V3
9090	650	350	300	180m6	M30/60	45	15	25	270	844	494	350	193	190
9095	700	350	350	190m6	M30/60	45	15	25	320	859	509	350	203	200
9100	740	390	350	200m6	M30/60	45	15	25	320	934	544	390	213	210
9105	740	390	350	220m6	M30/60	50	17	28	320	949	559	390	223	220
9110	770	420	350	220m6	M30/60	50	17	28	320	1030	610	420	243	240
9115	830	420	410	240m6	M30/60	56	20	32	375	1065	645	420	253	250

单位 : mm

标准轴布置

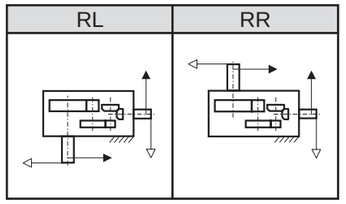

型号表示

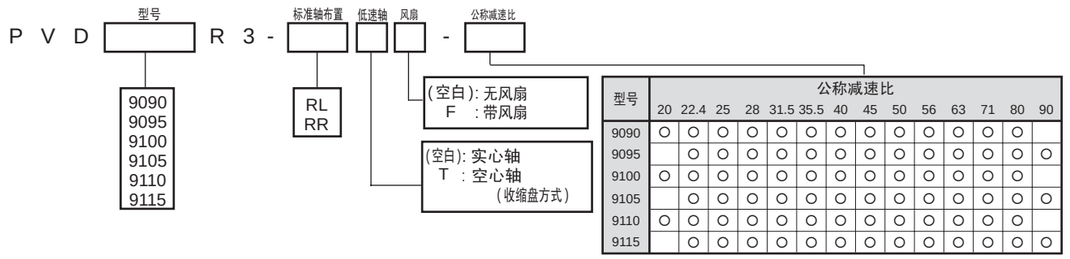

型号	公称减速比 20	22.4	25	28	31.5	35.5	40	45	50	56	63	71	80	90
9090	○	○	○	○	○	○	○	○	○	○	○	○	○	
9095		○	○	○	○	○	○	○	○	○	○	○	○	○
9100	○	○	○	○	○	○	○	○	○	○	○	○	○	
9105		○	○	○	○	○	○	○	○	○	○	○	○	○
9110	○	○	○	○	○	○	○	○	○	○	○	○	○	
9115		○	○	○	○	○	○	○	○	○	○	○	○	○

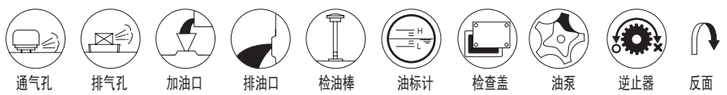

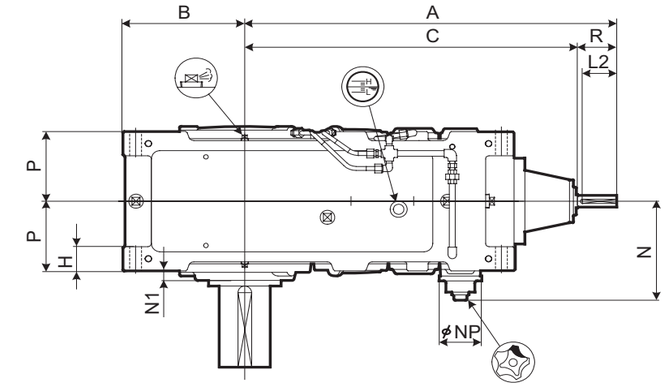

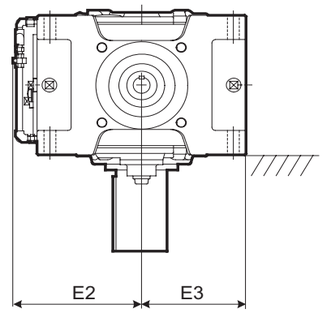

BO—B'O' 向

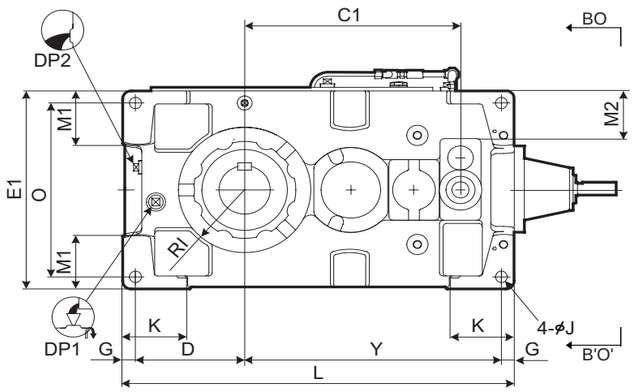

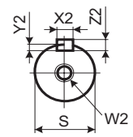

高速轴端面

型号	A	B	C	C1	D	E1	E2	E3	G	H	RI	J	K	L	M1	M2	N	N1	NP	O	P	Y
9040	790	235	710	398	205	400	260	200	30	60	120	28	150	759	100	70	228.5	15	100	340	157.5	494
9045	829	256	749	437	226	440	277	220	30	60	140	28	150	819	120	90	228.5	17.5	100	380	157.5	533
9050	859	255	779	467	225	420	270	210	30	60	140	28	150	848	110	83	248.5	23	100	360	172.5	563
9055	898	286	818	506	256	490	305	245	30	60	155	28	150	918	135	118	248.5	23	100	430	172.5	602

型号	高速轴							DP1	DP2	重量 约 kg	油量 约 L
	R	S	W2/ 深度	键							
				X2	Y2	Z2	L2				
9040	80	28k6	M10/22	8	4	7	70	1"	1"	325	18
9045	80	28k6	M10/22	8	4	7	70	1"	1"	395	22
9050	80	28k6	M10/22	8	4	7	70	1"	1"	460	24
9055	80	28k6	M10/22	8	4	7	70	1"	1"	520	34

单位 : mm

1. 高、低速轴的键及键槽都符合JIS B1301-1996及 ISO R773-1969 的“键及键槽平行键（压入式）”的标准。
2. 油量是大致值。加油时，请加至油标计的水平刻度范围内。
3. 本图未标明的尺寸，请参考D-13页，补充尺寸表。
4. 任选附件尺寸请参考D -25页的任选附件尺寸表。

低速轴

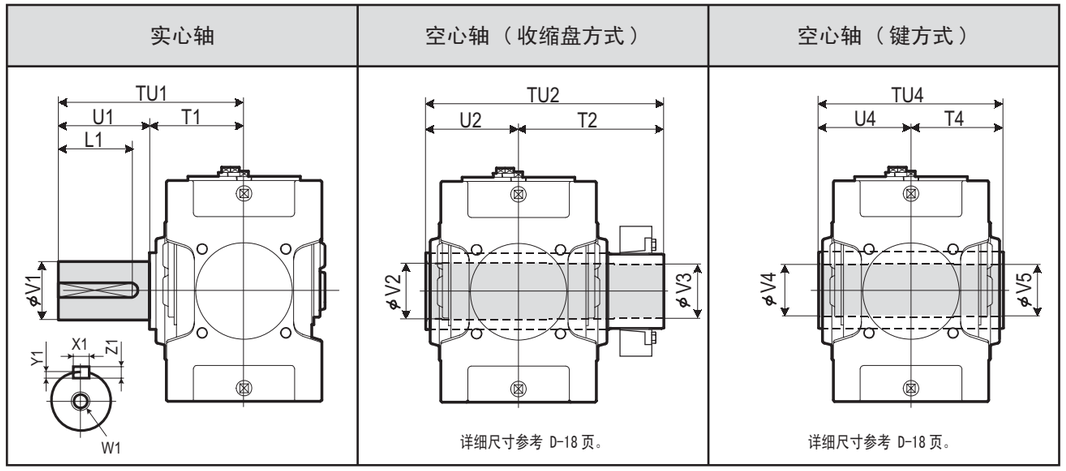

型号	实心轴									空心轴（收缩盘方式）					空心轴（键方式）				
	TU1	T1	U1	V1	W1/ 深度	键				TU2	T2	U2	V2	V3	TU4	T4	U4	V4	V5
						X1	Y1	Z1	L1										
9040	349	179	170	95m6	M24/50	25	9	14	150	448	268	180	98	95	360	180	180	90	90
9045	391	181	210	105m6	M24/50	28	10	16	190	463	283	180	108	105	370	185	185	105	105
9050	411	201	210	110m6	M24/50	28	10	16	190	503	303	200	108	105	410	205	205	105	105
9055	411	201	210	120m6	M24/50	32	11	18	185	528	323	205	123	120	410	205	205	115	115

单位 : mm

标准轴布置

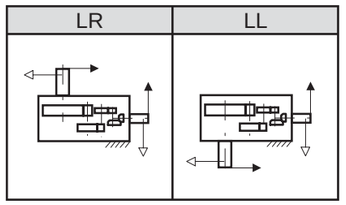

型号表示

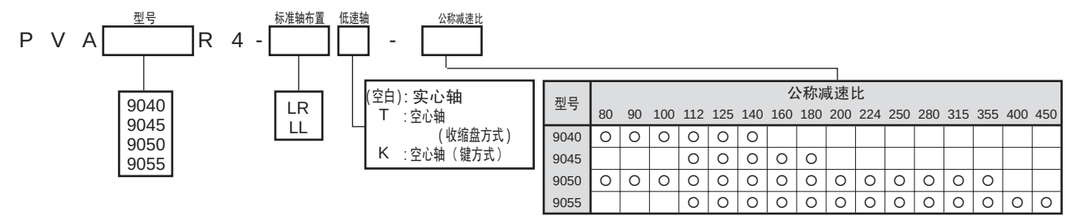

型号	公称减速比															
	80	90	100	112	125	140	160	180	200	224	250	280	315	355	400	450
9040	○	○	○	○	○	○										
9045				○	○	○	○	○								
9050	○	○	○	○	○	○	○	○	○	○	○	○	○	○		
9055				○	○	○	○	○	○	○	○	○	○	○	○	○

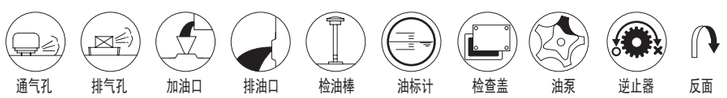

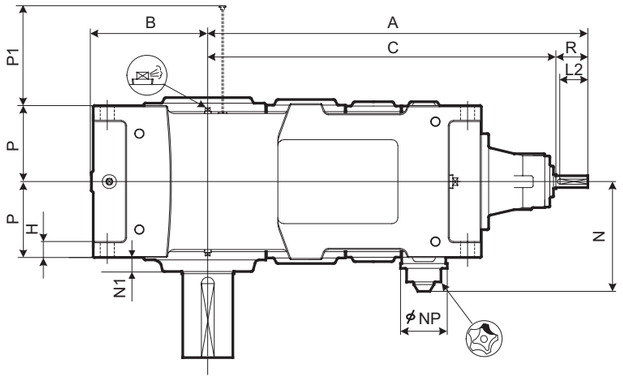

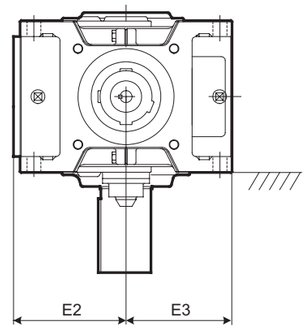

BO—B'O' 向

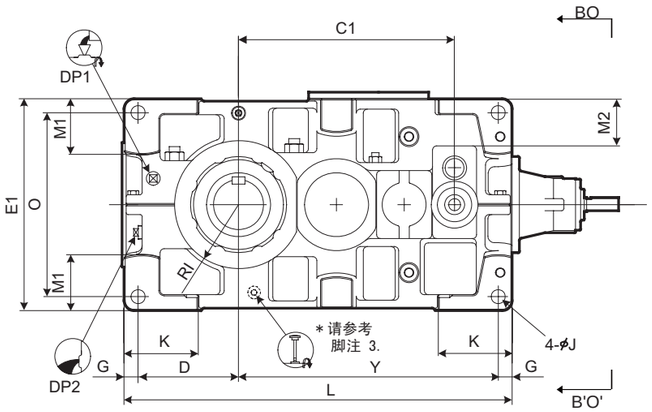

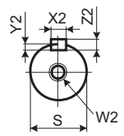

高速轴端面

型号	A	B	C	C1	D	E1	E2	E3	G	H	RI	J	K	L	M1	M2	N	N1	NP	O	P	P1	Y
9060	950	299	870	540	251	530	282	265	35	35	160	35	180	970	140	118	277.5	35	117	460	190	203	649
9065	996	338	916	586	290	600	317	300	35	35	175	35	180	1055	175	153	277.5	38	117	530	190	203	695
9070	1080	336	1000	630	283	600	317	300	40	40	175	42	215	1115	155	128	302.5	38	117	520	215	233	752
9075	1133	383	1053	683	330	670	352	335	40	52	190	42	220	1215	195	163	302.5	40	117	590	215	233	805
9080	1250	378	1140	725	325	670	352	335	40	52	190	42	220	1275	170	140	322.5	45	117	590	230	263	870
9085	1306	422	1196	781	369	750	392	375	40	52	215	42	220	1375	210	180	322.5	40	117	670	230	263	926

型号	高速轴							DP1	DP2	重量 约 kg	油量 约 L
	R	S	W2/ 深度	键 X2	键 Y2	键 Z2	键 L2				
9060	80	30k6	M10/22	8	4	7	70	1"	1"	670	36
9065	80	30k6	M10/22	8	4	7	70	1"	1"	825	45
9070	80	35k6	M12/28	10	5	8	70	1"	1"	960	54
9075	80	35k6	M12/28	10	5	8	70	1"	1"	1180	68
9080	110	45k6	M16/36	14	5.5	9	95	1"	1"	1390	69
9085	110	45k6	M16/36	14	5.5	9	95	1"	1"	1650	94

单位 : mm

1. 高、低速轴的键及键槽都符合JIS B1301-1996及 ISO R773-1969 的“键及键槽平行键（压入式）”的标准。
2. 油量是大致值。加油时，请加至油标计的水平刻度范围内。
3. RMR轴的排列配有可视计量器，请参考D-28页。
4. 本图未标明的尺寸，请参考D-15页，补充尺寸表。
5. 任选附件的尺寸，请参考D-28页，任选附件尺寸表。

低速轴

实心轴	空心轴（收缩盘方式）	空心轴（键方式）

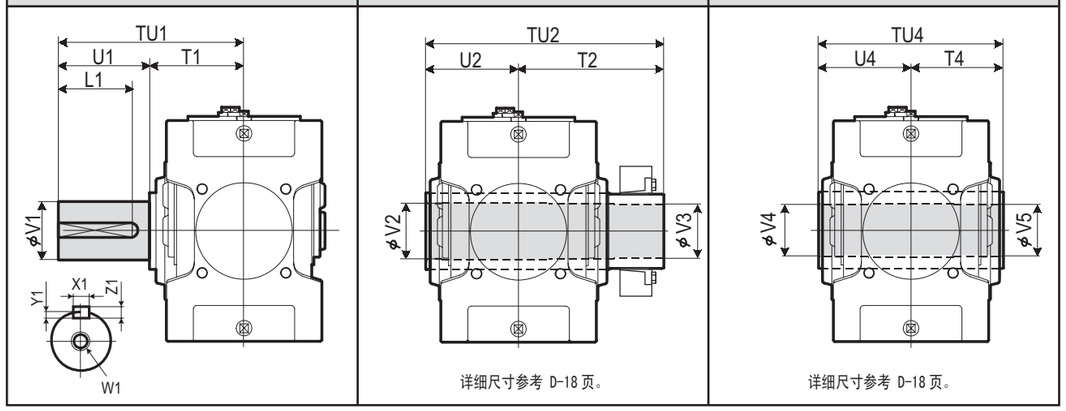

详细尺寸参考 D-18 页。

详细尺寸参考 D-18 页。

型号	实心轴 TU1	T1	U1	V1	W1/ 深度	键 X1	Y1	Z1	L1	空心轴（收缩盘方式） TU2	T2	U2	V2	V3	空心轴（键方式） TU4	T4	U4	V4	V5
9060	440	230	210	125m6	M24/50	32	11	18	185	583	353	230	128	125	470	235	235	125	123
9065	484	234	250	140m6	M30/60	36	12	20	225	594	359	235	143	140	480	240	240	145	143
9070	509	259	250	145m6	M30/60	36	12	20	225	644	384	260	148	145	530	265	265	145	143
9075	562	262	300	160m6	M30/60	40	13	22	275	651	386	265	158	155	530	265	265	150	148
9080	582	282	300	165m6	M30/60	40	13	22	275	714	429	285	173	170	570	285	285	165	163
9085	585	285	300	175m6	M30/60	45	15	25	270	714	429	285	183	180	570	285	285	175	173

单位 : mm

标准轴布置

LR	LL

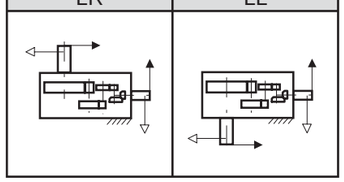

型号表示

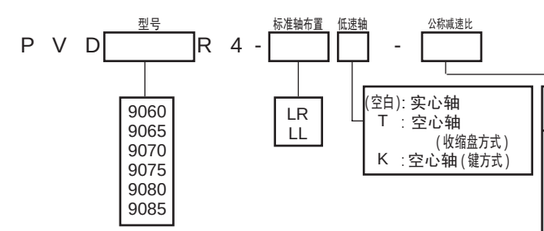

型号	公称减速比 80	90	100	112	125	140	160	180	200	224	250	280	315	355	400	450
9060		○	○	○	○	○	○	○	○	○	○	○	○	○		
9065				○	○	○	○	○	○	○	○	○	○	○	○	○
9070	○	○	○	○	○	○	○	○	○	○	○	○	○	○		
9075			○	○	○	○	○	○		○	○	○	○	○	○	○
9080	○	○	○	○	○	○	○	○	○	○	○	○	○	○		
9085			○	○	○	○	○	○	○	○	○	○	○	○	○	○

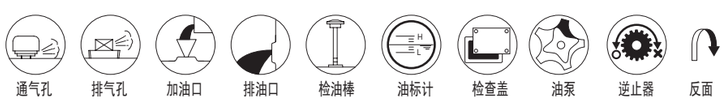

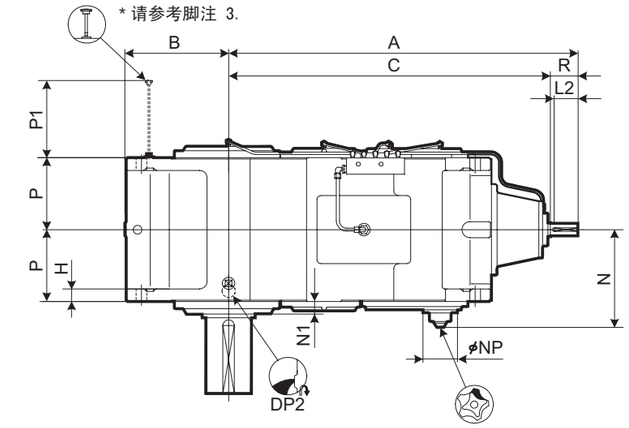

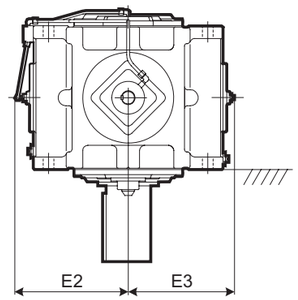

BO—B'O' 向

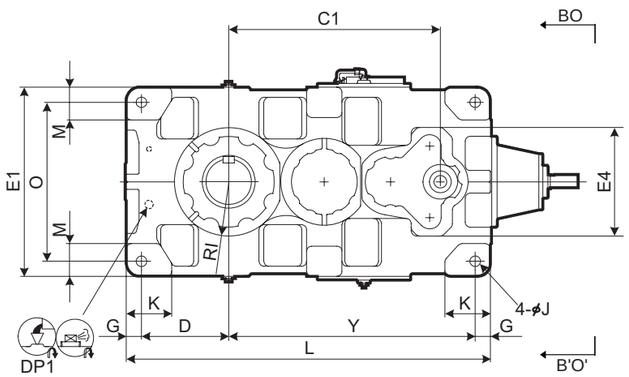

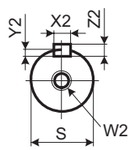

高速轴端面

电机直联型

选型表

尺寸表

型号	A	B	C	C1	D	E1	E2	E3	E4	G	H	RI	J	K	L	M	N	N1	NP	O	P	P1	Y
9090	1382	410	1272	837	345	750	449	421	430	60	50	215	42	180	1440	130	381	50	137	630	285	354	975
9095	1412	440	1302	867	375	800	474	446	430	60	50	235	42	200	1500	140	381	50	137	680	285	354	1005
9100	1570	450	1430	950	375	850	499	471	500	70	55	235	48	200	1610	150	421	60	137	710	325	399	1095
9105	1604	485	1464	984	410	900	524	496	500	70	55	260	48	220	1680	160	421	60	137	760	325	399	1130
9110	1670	500	1530	1050	420	950	559	521	500	75	60	265	56	220	1810	170	451	55	137	800	355	429	1240
9115	1719	550	1579	1099	470	1000	584	546	500	75	60	280	56	250	1910	180	451	55	137	850	355	429	1290

型号	高速轴							DP1	DP2	重量 约 kg	油量 约 L
	R	S	W2/ 深度	键							
				X2	Y2	Z2	L2				
9090	110	50k6	M16/36	14	5.5	9	95	1"	1 1/2"	2170	120
9095	110	50k6	M16/36	14	5.5	9	95	1"	1 1/2"	2430	155
9100	140	60m6	M20/42	18	7	11	125	1"	1 1/2"	2970	180
9105	140	60m6	M20/42	18	7	11	125	1"	1 1/2"	3450	220
9110	140	60m6	M20/42	18	7	11	125	1"	1 1/2"	4100	250
9115	140	60m6	M20/42	18	7	11	125	1"	1 1/2"	4620	315

单位 : mm

1. 高、低速轴的键及键槽都符合JIS B1301-1996及 ISO R773-1969 的“键及键槽平行键（压入式）”的标准。
2. 油量是大致值。加油时，请加至油标计的水平刻度范围内。
3. RMR轴的排列配有可视计量器，请参考D-31页。
4. 本图未标明的尺寸，请参考D-16页，补充尺寸表。
5. 任选附件的尺寸，请参考D-31页，任选附件尺寸表。

低速轴

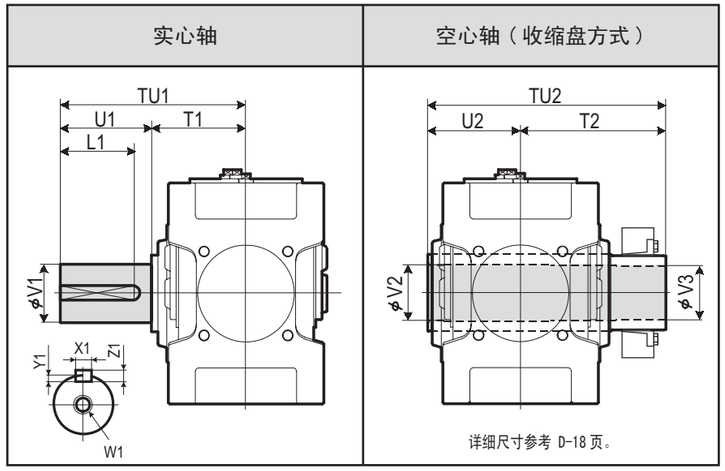

型号	实心轴									空心轴（收缩盘方式）				
	TU1	T1	U1	V1	W1/ 深度	键				TU2	T2	U2	V2	V3
						X1	Y1	Z1	L1					
9090	650	350	300	180m6	M30/60	45	15	25	270	844	494	350	193	190
9095	700	350	350	190m6	M30/60	45	15	25	320	859	509	350	203	200
9100	740	390	350	200m6	M30/60	45	15	25	320	934	544	390	213	210
9105	740	390	350	220m6	M30/60	50	17	28	320	949	559	390	223	220
9110	770	420	350	220m6	M30/60	50	17	28	320	1030	610	420	243	240
9115	830	420	410	240m6	M30/60	56	20	32	375	1065	645	420	253	250

单位 : mm

标准轴布置

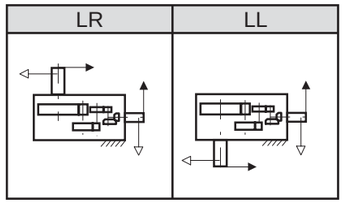

型号表示

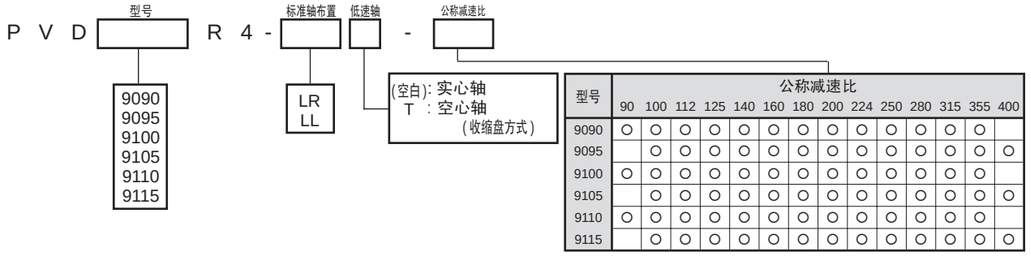

型号	公称减速比												
	90	100	112	125	140	160	180	200	224	250	280	315	355	400
9090	○	○	○	○	○	○	○	○	○	○	○	○	○	
9095		○	○	○	○	○	○	○	○	○	○	○	○	○
9100	○	○	○	○	○	○	○	○	○	○	○	○	○	
9105		○	○	○	○	○	○	○	○	○	○	○	○	○
9110	○	○	○	○	○	○	○	○	○	○	○	○	○	
9115		○	○	○	○	○	○	○	○	○	○	○	○	○

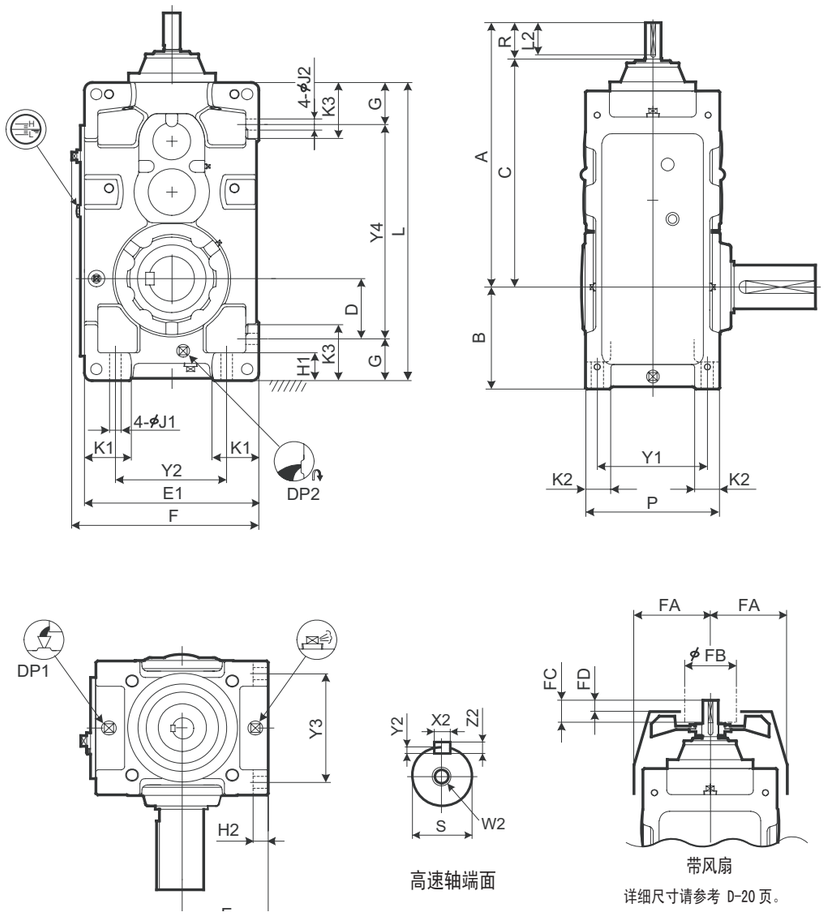

高速轴端面

带风扇

详细尺寸请参考 D-20 页。

型号	A	B	C	D	E	E1	F	G	H1	H2	J1	J2	K1	K2	K3	L	P	Y1	Y2	Y3	Y4
9015	507	160	427	90	135	270	298	70	50	22	15	15	70	35	95	440	205	170	180	170	300
9025	545	175	465	95	155	310	338	80	55	25	19	19	75	40	110	505	235	195	210	195	345
9030	645	200	535	110	160	320	348	90	60	28	24	24	85	50	120	590	265	215	200	215	410
9035	676	219	566	129	185	370	398	90	60	28	24	24	100	50	120	640	265	215	250	215	460
9040	705	235	595	120	200	400	430	115	75	30	28	28	100	60	150	685	315	255	260	255	455
9045	744	256	634	141	220	440	470	115	75	30	28	28	120	60	150	745	315	255	300	255	515
9050	755	255	645	138.5	210	420	450	116.5	75	32	28	28	110	60	150	775	345	285	280	285	542
9055	794	286	684	171	245	490	520	115	75	32	28	28	135	60	150	845	345	285	350	285	615

型号	高速轴							冷却风扇				DP1	DP2	重量 约 kg	油量 约 L
	R	S	W2/ 深度	键				FA	FB	FC	FD				
				X2	Y2	Z2	L2								
9015	80	28k6	M12/28	8	4	7	70	125	125	50	30	3/4"	3/4"	95	7
9025	80	35k6	M12/28	10	5	8	70	135	140	50	30	3/4"	3/4"	140	11
9030	110	40k6	M16/36	14	5.5	9	95	150	140	80	52	3/4"	3/4"	205	14
9035	110	40k6	M16/36	14	5.5	9	95	150	140	80	52	3/4"	3/4"	225	19
9040	110	45k6	M16/36	14	5.5	9	95	170	160	80	52	1"	1"	305	24
9045	110	45k6	M16/36	14	5.5	9	95	170	160	80	52	1"	1"	365	30
9050	110	50k6	M16/36	14	5.5	9	95	190	160	80	52	1"	1"	435	31
9055	110	50k6	M16/36	14	5.5	9	95	190	160	80	52	1"	1"	495	45

单位 : mm

1. 高、低速轴的键及键槽都符合JIS B1301-1996及 ISO R773-1969 的“键及键槽平行键（压入式）”的标准。
2. 油量是大致值。加油时，请加至油标计的水平刻度范围内。
3. 本图未标明的尺寸，请参考D-12页，补充尺寸表。
4. 任选附件尺寸请参考D -26页的任选附件尺寸表。

低速轴

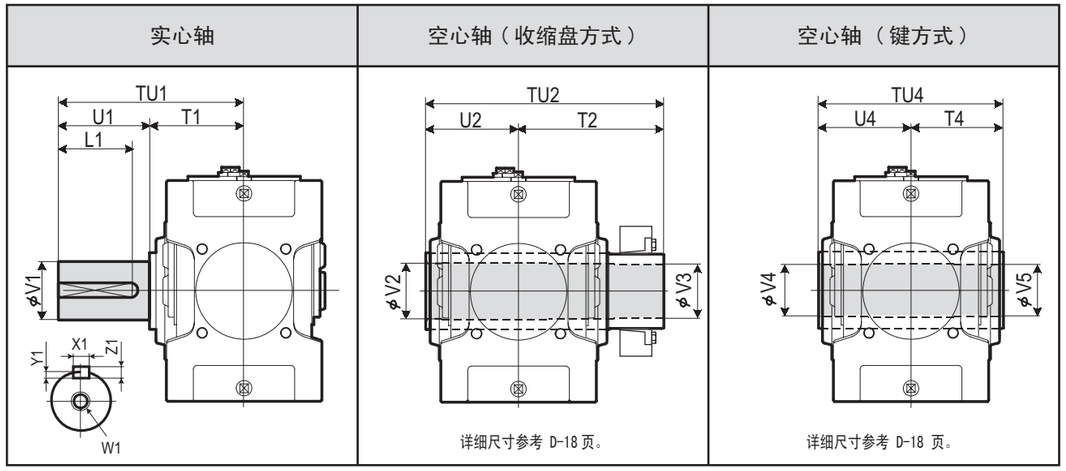

详细尺寸参考 D-18 页。

详细尺寸参考 D-18 页。

型号	实心轴									空心轴（收缩盘方式）					空心轴（键方式）				
	TU1	T1	U1	V1	W1/ 深度	键				TU2	T2	U2	V2	V3	TU4	T4	U4	V4	V5
						X1	Y1	Z1	L1										
9015	245	135	110	58m6	M20/42	18	7	11	95	328	193	135	63	60	270	135	135	55	55
9025	285	145	140	70m6	M20/42	20	7.5	12	125	358	213	145	73	70	300	150	150	65	65
9030	330	160	170	80m6	M20/42	22	9	14	150	393	233	160	83	80	330	165	165	75	75
9035	330	160	170	90m6	M20/42	25	9	14	150	403	243	160	88	85	330	165	165	85	85
9040	349	179	170	95m6	M24/50	25	9	14	150	448	268	180	98	95	360	180	180	90	90
9045	391	181	210	105m6	M24/50	28	10	16	190	463	283	180	108	105	370	185	185	105	105
9050	411	201	210	110m6	M24/50	28	10	16	190	503	303	200	108	105	410	205	205	105	105
9055	411	201	210	120m6	M24/50	32	11	18	185	528	323	205	123	120	410	205	205	115	115

单位 : mm

标准轴布置

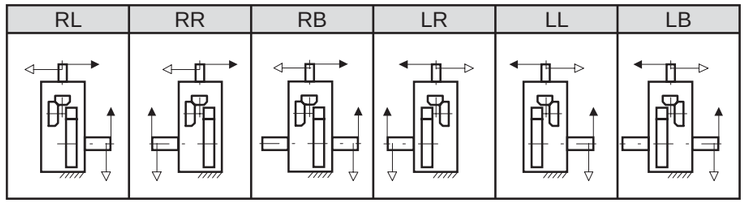

型号表示

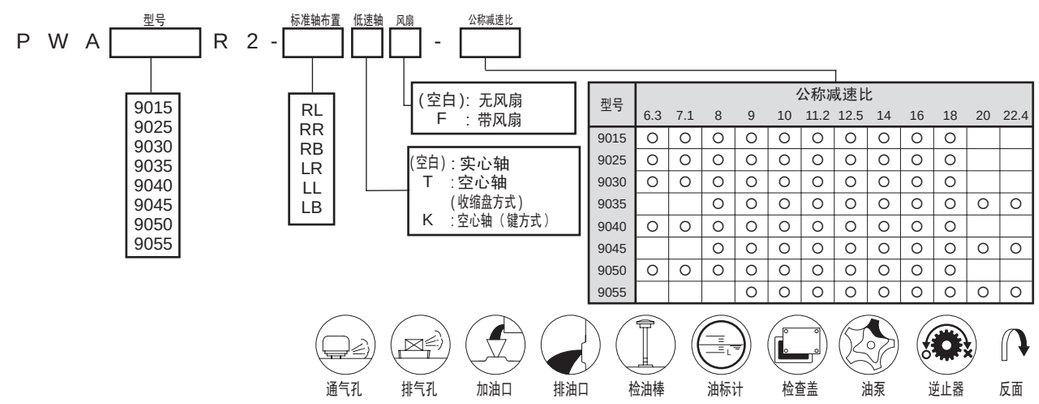

型号	公称减速比											
	6.3	7.1	8	9	10	11.2	12.5	14	16	18	20	22.4
9015	○	○	○	○	○	○	○	○	○	○		
9025	○	○	○	○	○	○	○	○	○	○		
9030	○	○	○	○	○	○	○	○	○	○		
9035			○	○	○	○	○	○	○	○	○	○
9040	○	○	○	○	○	○	○	○	○	○		
9045			○	○	○	○	○	○	○	○	○	○
9050	○	○	○	○	○	○	○	○	○	○		
9055				○	○	○	○	○	○	○	○	○

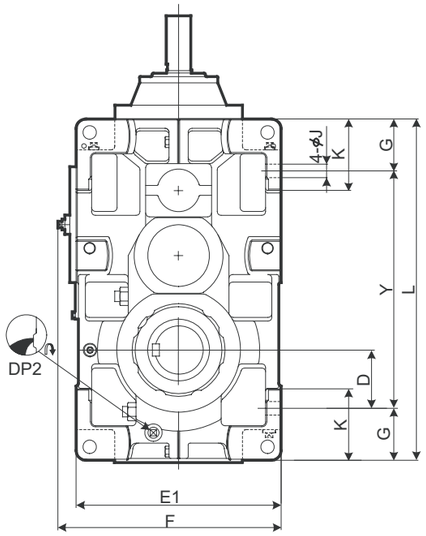

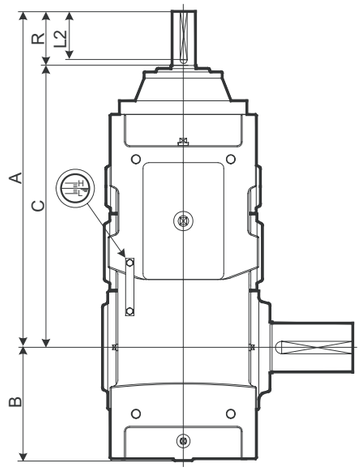

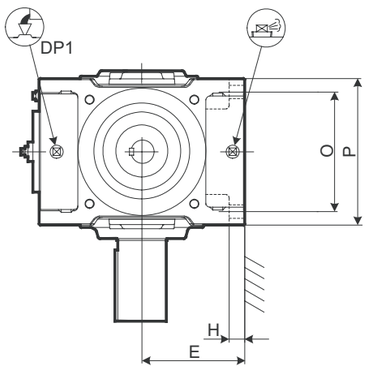

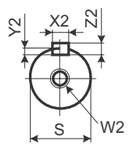

高速轴端面

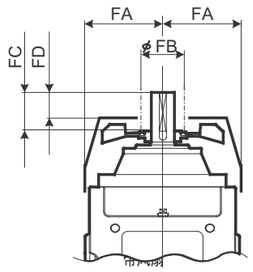

详细尺寸请参考 D-20 页。

型号	A	B	C	D	E	E1	F	G	H	J	K	L	O	P	Y
9060	865	299	725	151	265	530	577	135	35	35	180	885	310	380	615
9065	911	338	771	190	300	600	647	135	35	35	180	970	310	380	700
9070	965	336	825	163	300	600	647	160	40	42	215	1020	350	430	700
9075	1018	383	878	210	335	670	717	160	52	42	220	1120	350	430	800
9080	1080	378	940	205	335	670	717	160	52	42	220	1155	380	460	835
9085	1136	422	996	249	375	750	797	160	52	42	220	1255	380	460	935

型号	高速轴							冷却风扇				DP1	DP2	重量 约 kg	油量 约 L
	R	S	W2/ 深度	键 X2	键 Y2	键 Z2	键 L2	FA	FB	FC	FD				
9060	140	60m6	M20/42	18	7	11	125	220	160	105	65	1"	1"	600	44
9065	140	60m6	M20/42	18	7	11	125	220	160	105	65	1"	1"	725	56
9070	140	65m6	M20/42	18	7	11	125	245	200	105	65	1"	1"	920	65
9075	140	65m6	M20/42	18	7	11	125	245	200	105	65	1"	1"	1170	87
9080	140	75m6	M20/42	20	7.5	12	125	270	225	105	60	1"	1"	1300	90
9085	140	75m6	M20/42	20	7.5	12	125	270	225	105	60	1"	1"	1560	126

单位 : mm

1. 高、低速轴的键及键槽都符合JIS B1301-1996及 ISO R773-1969 的“键及键槽平行键（压入式）”的标准。
2. 油量是大致值。加油时，请加至油标计的水平刻度范围内。
3. 本图未标明的尺寸，请参考D-14页，补充尺寸表。
4. 任选附件尺寸请参考D -29页的任选附件尺寸表。

低速轴

实心轴	空心轴（收缩盘方式）	空心轴（键方式）

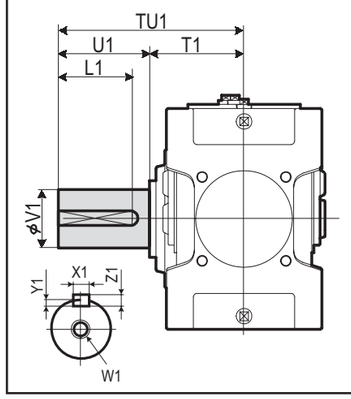

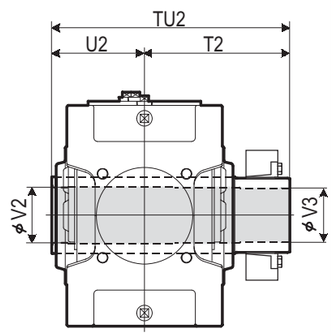

详细尺寸参考 D-18 页。

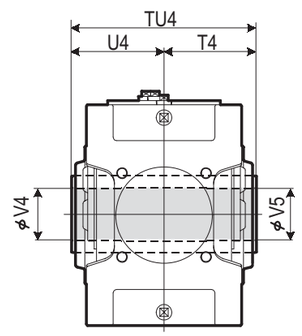

详细尺寸参考 D-18 页。

型号	实心轴 TU1	T1	U1	V1	W1/ 深度	键 X1	键 Y1	键 Z1	键 L1	空心轴（收缩盘方式） TU2	T2	U2	V2	V3	空心轴（键方式） TU4	T4	U4	V4	V5
9060	440	230	210	125m6	M24/50	32	11	18	185	583	353	230	128	125	470	235	235	125	123
9065	484	234	250	140m6	M30/60	36	12	20	225	594	359	235	143	140	480	240	240	145	143
9070	509	259	250	145m6	M30/60	36	12	20	225	644	384	260	148	145	530	265	265	145	143
9075	562	262	300	160m6	M30/60	40	13	22	275	651	386	265	158	155	530	265	265	150	148
9080	582	282	300	165m6	M30/60	40	13	22	275	714	429	285	173	170	570	285	285	165	163
9085	585	285	300	175m6	M30/60	45	15	25	270	714	429	285	183	180	570	285	285	175	173

单位 : mm

标准轴布置

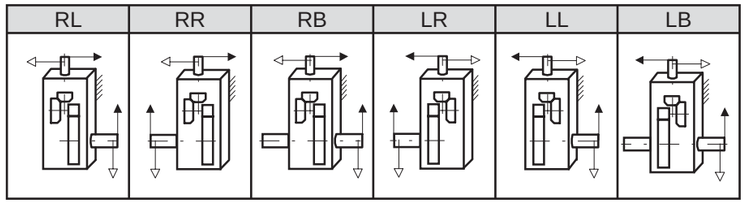

型号表示

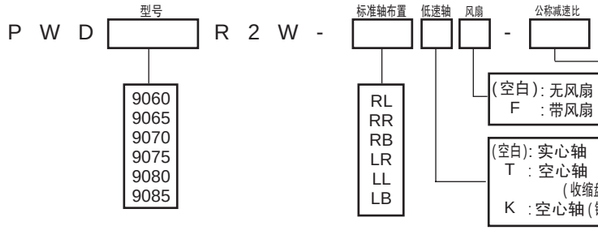

型号	公称减速比 6.3	7.1	8	9	10	11.2	12.5	14	16	18	20	22.4
9060	○	○	○	○	○	○	○	○	○	○		
9065				○	○	○	○	○	○	○	○	○
9070	○	○	○	○	○	○	○	○	○	○		
9075				○	○	○	○	○	○	○	○	○
9080	○	○	○	○	○	○	○	○	○	○		
9085					○	○	○	○	○	○	○	○

通气孔 排气孔 加油口 排油口 检油棒 油标计 检查盖 油泵 逆止器 反面

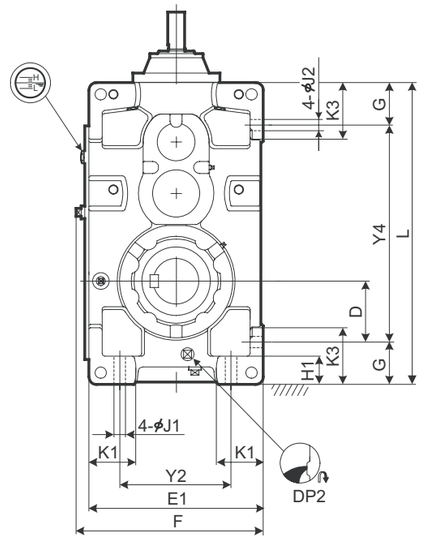

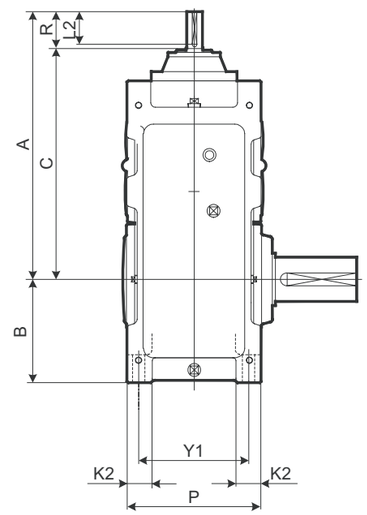

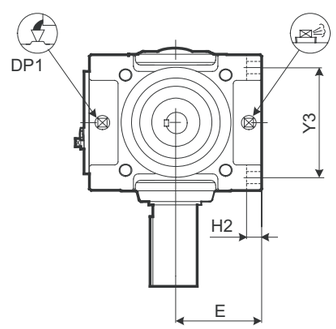

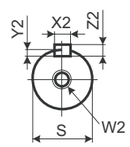

高速轴端面

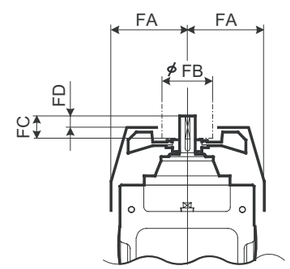

带风扇

详细尺寸请参考 D-21 页。

型号	A	B	C	D	E	E1	F	G	H1	H2	J1	J2	K1	K2	K3	L	P	Y1	Y2	Y3	Y4
9030	656	200	576	110	160	320	348	90	60	28	24	24	85	50	120	590	265	215	200	215	410
9035	687	219	607	129	185	370	398	90	60	28	24	24	100	50	120	640	265	215	250	215	460
9040	716	235	636	120	200	400	430	115	75	30	28	28	100	60	150	685	315	255	260	255	455
9045	755	256	675	141	220	440	470	115	75	30	28	28	120	60	150	745	315	255	300	255	515
9050	808	255	728	138.5	210	420	450	116.5	75	32	28	28	110	60	150	775	345	285	280	285	542
9055	847	286	797	171	245	490	520	115	75	32	28	28	135	60	150	845	345	285	350	285	615

型号	高速轴							冷却风扇				DP1	DP2	重量 约 kg	油量 约 L
	R	S	W2/ 深度	键 X2	键 Y2	键 Z2	键 L2	FA	FB	FC	FD				
9030	80	28k6	M10/22	8	4	7	70	150	125	50	30	3/4"	3/4"	210	16
9035	80	28k6	M10/22	8	4	7	70	150	125	50	30	3/4"	3/4"	230	21
9040	80	30k6	M10/22	8	4	7	70	170	125	50	30	1"	1"	305	29
9045	80	30k6	M10/22	8	4	7	70	170	125	50	30	1"	1"	365	36
9050	80	35k6	M12/28	10	5	8	70	190	140	50	22	1"	1"	445	35
9055	80	35k6	M12/28	10	5	8	70	190	140	50	22	1"	1"	505	46

单位 : mm

1. 高、低速轴的键及键槽都符合JIS B1301-1996及 ISO R773-1969 的“键及键槽平行键（压入式）”的标准。
2. 油量是大致值。加油时，请加至油标计的水平刻度范围内。
3. 本图未标明的尺寸，请参考D-12页，补充尺寸表。
4. 任选附件尺寸请参考D -26页的任选附件尺寸表。

低速轴

实心轴	空心轴（收缩盘方式）	空心轴（键方式）

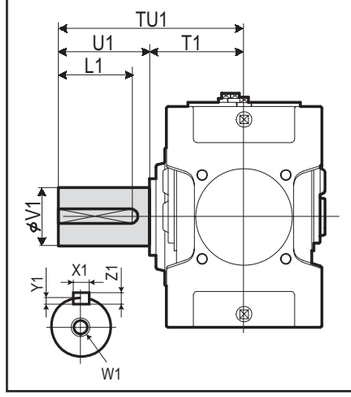

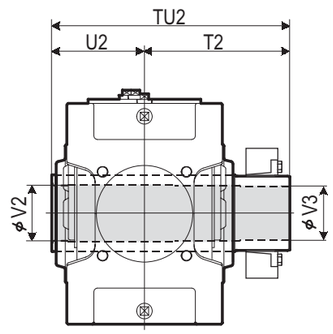

详细尺寸参考 D-18 页。

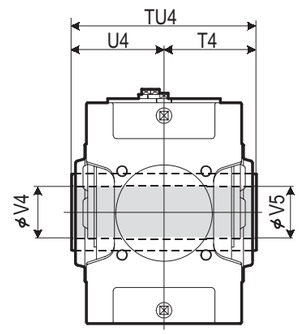

详细尺寸参考 D-18 页。

型号	实心轴 TU1	T1	U1	V1	W1/ 深度	键 X1	Y1	Z1	L1	空心轴（收缩盘方式） TU2	T2	U2	V2	V3	空心轴（键方式） TU4	T4	U4	V4	V5
9030	330	160	170	80m6	M20/42	22	9	14	150	393	233	160	83	80	330	165	165	75	75
9035	330	160	170	90m6	M20/42	25	9	14	150	403	243	160	88	85	330	165	165	85	85
9040	349	179	170	95m6	M24/50	25	9	14	150	448	268	180	98	95	360	180	180	90	90
9045	391	181	210	105m6	M24/50	28	10	16	190	463	283	180	108	105	370	185	185	105	105
9050	411	201	210	110m6	M24/50	28	10	16	190	503	303	200	108	105	410	205	205	105	105
9055	411	201	210	120m6	M24/50	32	11	18	185	528	323	205	123	120	410	205	205	115	115

单位 : mm

标准轴布置

RL	RR	RB	LR	LL	LB

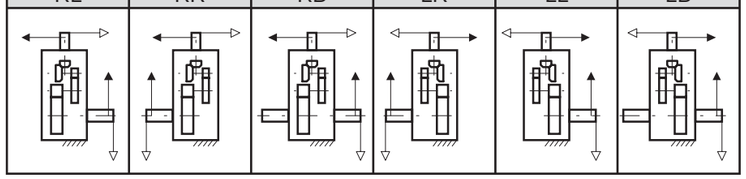

型号表示

P W A [型号] R 3 - [标准轴布置] [低速轴] [风扇] - [公称减速比]

型号：9030 9035 9040 9045 9050 9055

标准轴布置：RL RR RB LR LL LB

风扇：(空白): 无风扇 F ：带风扇

低速轴：(空白) : 实心轴 T ：空心轴（收缩盘方式） K ：空心轴（键方式）

型号	公称减速比 20	22.4	25	28	31.5	35.5	40	45	50	56	63	71	80	90
9030	○	○	○	○	○	○	○	○	○	○	○	○		
9035			○	○	○	○	○	○	○	○		○	○	○
9040	○	○	○	○	○	○	○	○		○	○	○		
9045				○	○	○	○	○	○	○		○	○	○
9050	○	○	○	○	○	○	○	○	○	○	○	○		
9055			○	○	○	○	○	○	○	○	○	○	○	○

通气孔 排气孔 加油口 排油口 检油棒 油标计 检查盖 油泵 逆止器 反面

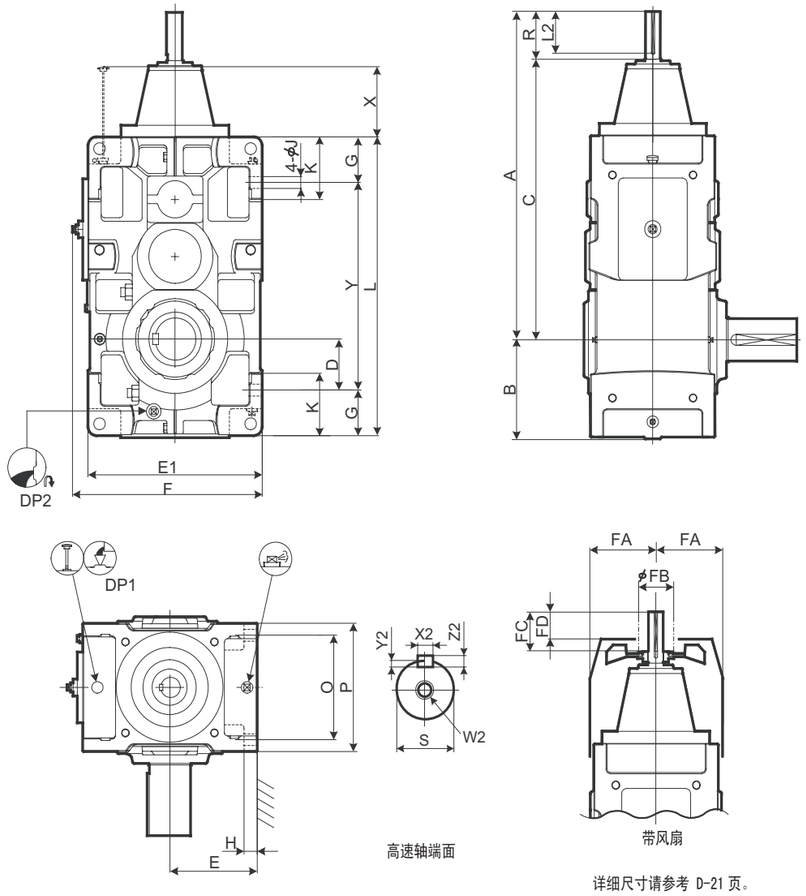

详细尺寸请参考 D-21 页。

型号	A	B	C	D	E	E1	F	G	H	J	K	L	O	P	X	Y
9060	939	299	829	151	265	530	577	135	35	35	180	885	310	380	131	615
9065	985	338	875	190	300	600	647	135	35	35	180	970	310	380	131	700
9070	1027	336	917	163	300	600	647	160	40	42	215	1020	350	430	138	700
9075	1080	383	970	210	335	670	717	160	52	42	220	1120	350	430	138	800
9080	1176	378	1036	205	335	670	717	160	52	42	220	1155	380	460	165	835
9085	1232	422	1092	249	375	750	797	160	52	42	220	1255	380	460	165	935

型号	高速轴							冷却风扇				DP1	DP2	重量约 kg	油量约 L
	R	S	W2/ 深度	键				FA	FB	FC	FD				
				X2	Y2	Z2	L2								
9060	110	45k6	M16/36	14	5.5	9	95	220	160	80	52	1"	1"	660	56
9065	110	45k6	M16/36	14	5.5	9	95	220	160	80	52	1"	1"	785	65
9070	110	50k6	M16/36	14	5.5	9	95	245	160	80	52	1"	1"	940	83
9075	110	50k6	M16/36	14	5.5	9	95	245	160	80	52	1"	1"	1190	100
9080	140	60m6	M20/42	18	7	11	125	270	160	105	65	1"	1"	1350	115
9085	140	60m6	M20/42	18	7	11	125	270	160	105	65	1"	1"	1610	144

单位 : mm

1. 高、低速轴的键及键槽都符合JIS B1301-1996及 ISO R773-1969 的“键及键槽平行键（压入式）”的标准。
2. 油量是大致值。加油时，请加至油标计的水平刻度范围内。
3. 本图未标明的尺寸，请参考D-14页，补充尺寸表。
4. 任选附件尺寸请参考D -29页的任选附件尺寸表。

低速轴

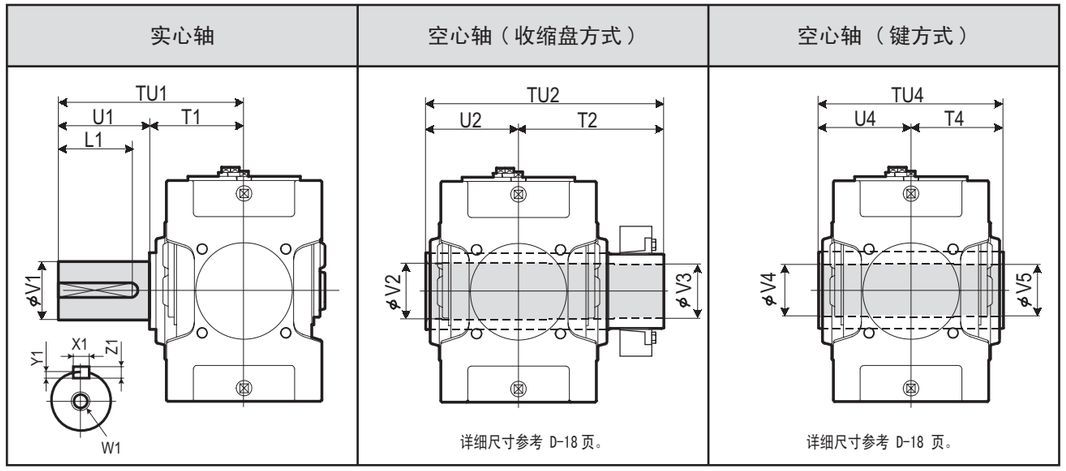

详细尺寸参考 D-18 页。

详细尺寸参考 D-18 页。

型号	实心轴									空心轴（收缩盘方式）					空心轴（键方式）				
	TU1	T1	U1	V1	W1/ 深度	键				TU2	T2	U2	V2	V3	TU4	T4	U4	V4	V5
						X1	Y1	Z1	L1										
9060	440	230	210	125m6	M24/50	32	11	18	185	583	353	230	128	125	470	235	235	125	123
9065	484	234	250	140m6	M30/60	36	12	20	225	594	359	235	143	140	480	240	240	145	143
9070	509	259	250	145m6	M30/60	36	12	20	225	644	384	260	148	145	530	265	265	145	143
9075	562	262	300	160m6	M30/60	40	13	22	275	651	386	265	158	155	530	265	265	150	148
9080	582	282	300	165m6	M30/60	40	13	22	275	714	429	285	173	170	570	285	285	165	163
9085	585	285	300	175m6	M30/60	45	15	25	270	714	429	285	183	180	570	285	285	175	173

单位 : mm

标准轴布置

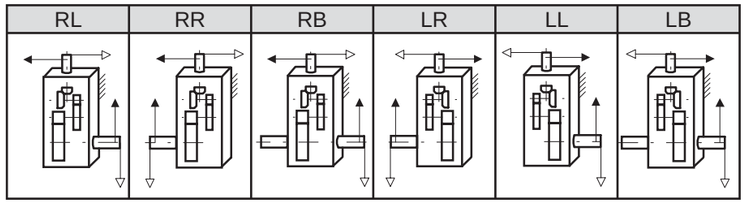

型号表示

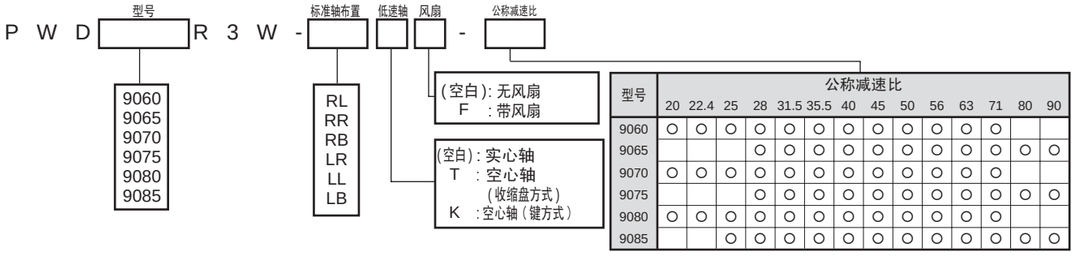

型号	公称减速比												
	20	22.4	25	28	31.5	35.5	40	45	50	56	63	71	80	90
9060	○	○	○	○	○	○	○	○	○	○	○	○		
9065				○	○	○	○	○	○	○	○	○	○	○
9070	○	○	○	○	○	○	○	○	○	○	○	○		
9075				○	○	○	○	○	○	○	○	○	○	○
9080	○	○	○	○	○	○	○	○	○	○	○	○		
9085			○	○	○	○	○	○	○	○	○	○	○	○

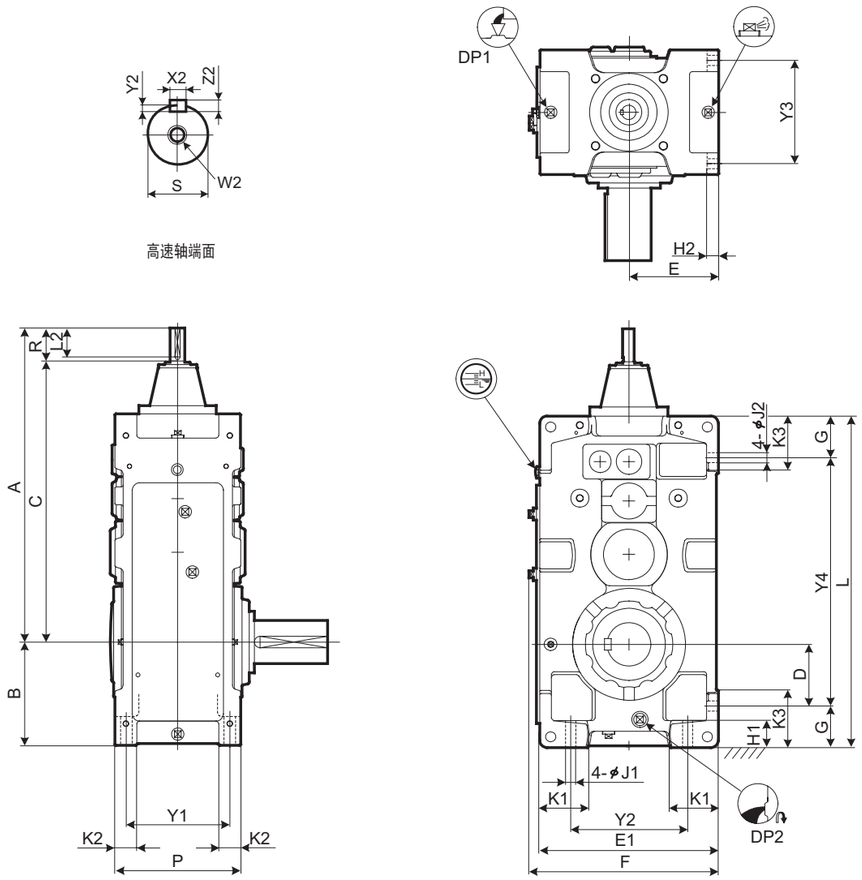

型号	A	B	C	D	E	E1	F	G	H1	H2	J1	J2	K1	K2	K3	L	P	Y1	Y2	Y3	Y4
9040	790	235	710	120	200	400	430	115	75	30	28	28	100	60	150	759	315	255	260	255	529
9045	829	256	749	141	220	440	470	115	75	30	28	28	120	60	150	819	315	255	300	255	589
9050	859	255	779	138.5	210	420	450	116.5	75	32	28	28	110	60	150	848	345	285	280	285	615
9055	898	286	818	171	245	490	520	115	75	32	28	28	135	60	150	918	345	285	350	285	688

型号	高速轴							DP1	DP2	重量 约 kg	油量 约 L
	R	S	W2/ 深度	键							
				X2	Y2	Z2	L2				
9040	80	28k6	M10/22	8	4	7	70	1"	1"	325	35
9045	80	28k6	M10/22	8	4	7	70	1"	1"	395	43
9050	80	28k6	M10/22	8	4	7	70	1"	1"	460	46
9055	80	28k6	M10/22	8	4	7	70	1"	1"	520	59

单位 : mm

1. 高、低速轴的键及键槽都符合JIS B1301-1996及 ISO R773-1969 的“键及键槽平行键（压入式）”的标准。
2. 油量是大致值。加油时，请加至油标计的水平刻度范围内。
3. 本图未标明的尺寸，请参考D-13页，补充尺寸表。
4. 任选附件尺寸请参考D -26页的任选附件尺寸表。

低速轴

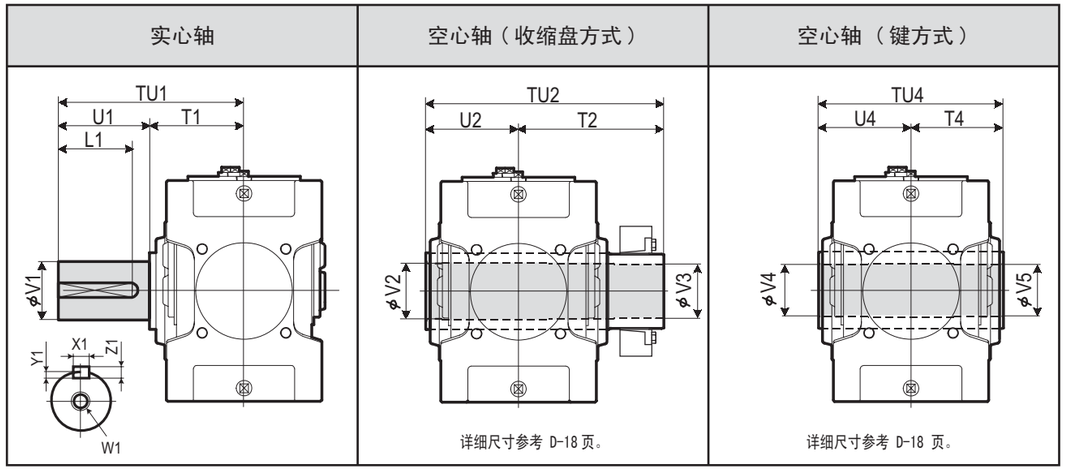

型号	实心轴									空心轴（收缩盘方式）					空心轴（键方式）				
	TU1	T1	U1	V1	W1/ 深度	键				TU2	T2	U2	V2	V3	TU4	T4	U4	V4	V5
						X1	Y1	Z1	L1										
9040	349	179	170	95m6	M24/50	25	9	14	150	448	268	180	98	95	360	180	180	90	90
9045	391	181	210	105m6	M24/50	28	10	16	190	463	283	180	108	105	370	185	185	105	105
9050	411	201	210	110m6	M24/50	28	10	16	190	503	303	200	108	105	410	205	205	105	105
9055	411	201	210	120m6	M24/50	32	11	18	185	528	323	205	123	120	410	205	205	115	115

单位 : mm

标准轴布置

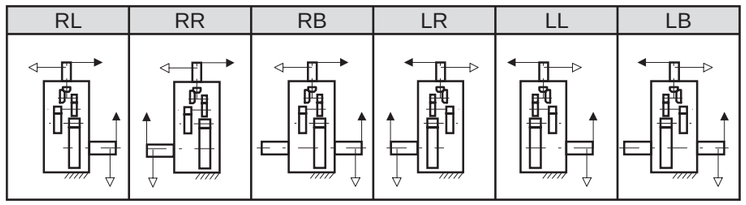

型号表示

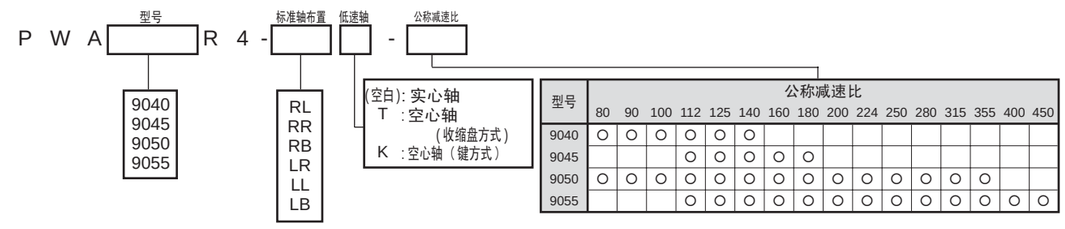

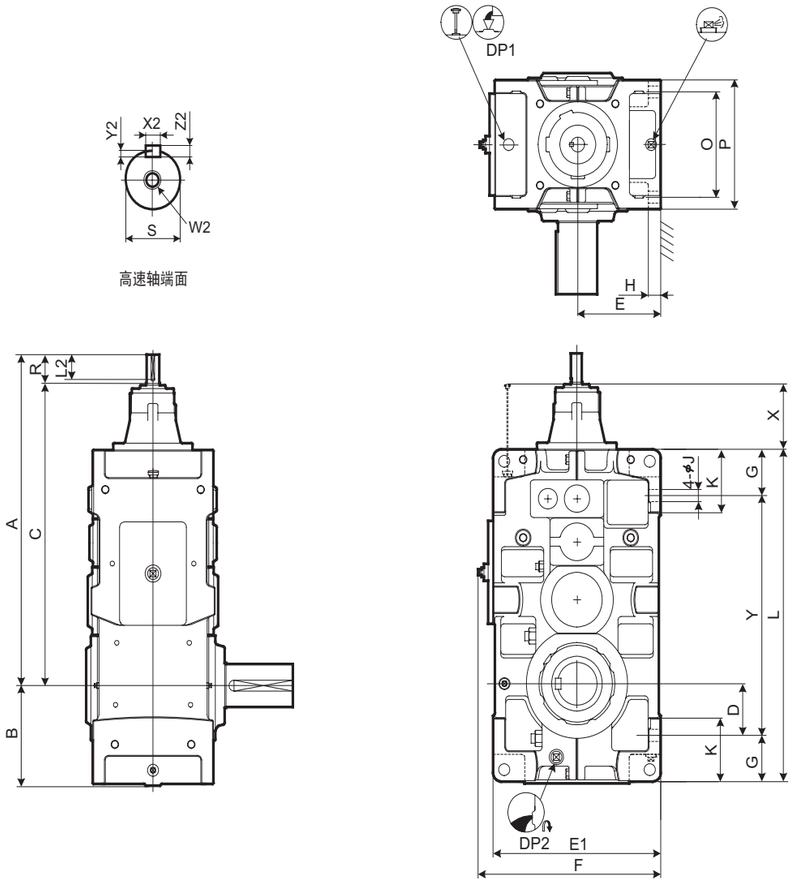

型号	A	B	C	D	E	E1	F	G	H	J	K	L	O	P	X	Y
9060	950	299	870	151	265	530	577	135	35	35	180	970	310	380	79	700
9065	996	338	916	190	300	600	647	135	35	35	180	1055	310	380	79	785
9070	1080	336	1000	163	300	600	647	160	40	42	215	1115	350	430	70	795
9075	1133	383	1053	210	335	670	717	160	52	42	220	1215	350	430	70	895
9080	1250	378	1140	205	335	670	717	160	52	42	220	1275	380	460	101	955
9085	1306	422	1196	249	375	750	797	160	52	42	220	1375	380	460	101	1055

型号	高速轴							DP1	DP2	重量 约 kg	油量 约 L
	R	S	W2/ 深度	键							
				X2	Y2	Z2	L2				
9060	80	30k6	M10/22	8	4	7	70	1"	1"	670	68
9065	80	30k6	M10/22	8	4	7	70	1"	1"	825	85
9070	80	35k6	M12/28	10	5	8	70	1"	1"	960	107
9075	80	35k6	M12/28	10	5	8	70	1"	1"	1180	122
9080	110	45k6	M16/36	14	5.5	9	95	1"	1"	1390	128
9085	110	45k6	M16/36	14	5.5	9	95	1"	1"	1650	174

单位 : mm

1. 高、低速轴的键及键槽都符合JIS B1301-1996及 ISO R773-1969 的“键及键槽平行键（压入式）”的标准。
2. 油量是大致值。加油时，请加至油标计的水平刻度范围内。
3. 本图未标明的尺寸，请参考D-15页，补充尺寸表。
4. 任选附件尺寸请参考D -29页的任选附件尺寸表。

低速轴

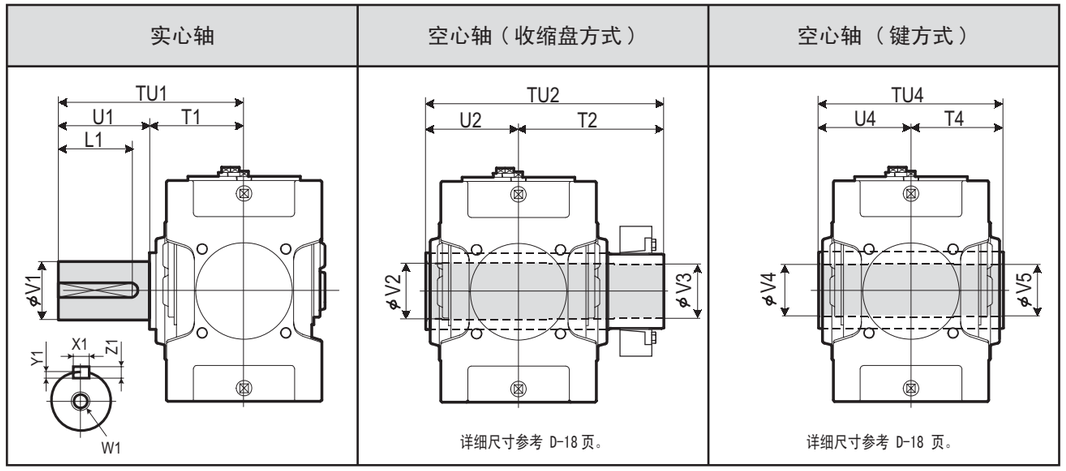

型号	实心轴									空心轴（收缩盘方式）					空心轴（键方式）				
	TU1	T1	U1	V1	W1/ 深度	键				TU2	T2	U2	V2	V3	TU4	T4	U4	V4	V5
						X1	Y1	Z1	L1										
9060	440	230	210	125m6	M24/50	32	11	18	185	583	353	230	128	125	470	235	235	125	123
9065	484	234	250	140m6	M30/60	36	12	20	225	594	359	235	143	140	480	240	240	145	143
9070	509	259	250	145m6	M30/60	36	12	20	225	644	384	260	148	145	530	265	265	145	143
9075	562	262	300	160m6	M30/60	40	13	22	275	651	386	265	158	155	530	265	265	150	148
9080	582	282	300	165m6	M30/60	40	13	22	275	714	429	285	173	170	570	285	285	165	163
9085	585	285	300	175m6	M30/60	45	15	25	270	714	429	285	183	180	570	285	285	175	173

单位 : mm

标准轴布置

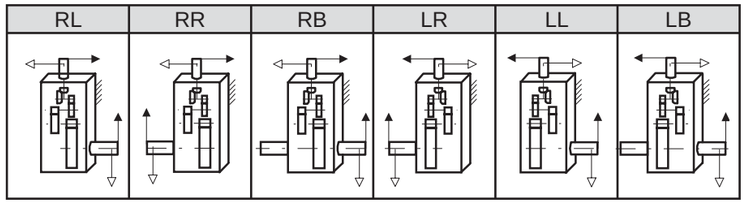

型号表示

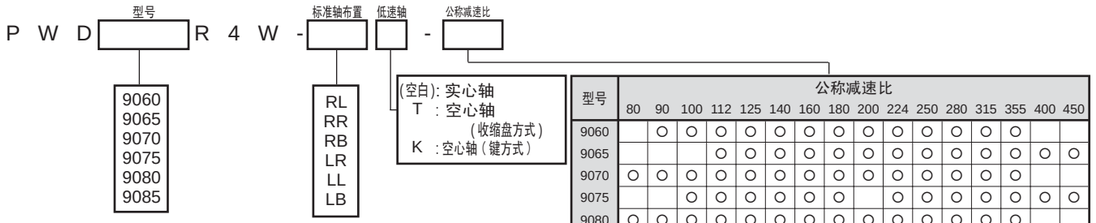

型号	公称减速比															
	80	90	100	112	125	140	160	180	200	224	250	280	315	355	400	450
9060		○	○	○	○	○	○	○	○	○	○	○	○	○		
9065				○	○	○	○	○	○	○	○	○	○	○	○	○
9070	○	○	○	○	○	○	○	○	○	○	○	○	○	○		
9075			○	○	○	○	○	○		○	○	○	○	○	○	○
9080	○	○	○	○	○	○	○	○	○	○	○	○	○	○		
9085			○	○	○	○	○	○	○	○	○	○	○	○	○	○

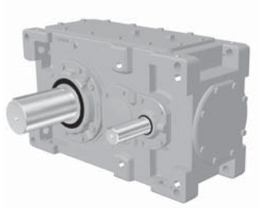

< 减速机　平行轴卧式 >

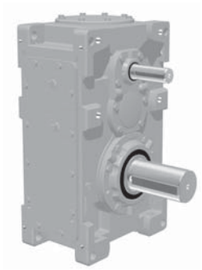

< 减速机　平行轴直立式 >

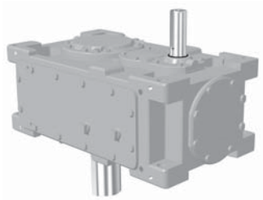

< 减速机　平行轴立式　>

C

减速机：平行轴

选型表 ··· C- 86
许用径、轴向力 ··· C- 102
尺寸表 ··· C- 104

公称减速比	输入转速 /min	输出转速 r/min	额定机械功率（kW） 9015	9025	9030	9035	9040	9045	9050	9055	9060	9065	9070	9075	9080	9085	9090
6.3	实际减速比		6.257	6.193	6.314		6.049		6.470		6.188		6.246		6.429		6.609
	1800	286	76	122	179		257		350		603		900		1430		1950
	1500	238	64	102	149		223		305		530		792		1250		1710
	1000	159	43	68	100		162		222		388		588		884		1240
	750	119	32	51	76		125		174		302		462		668		943
7.1	实际减速比		7.237	7.067	6.806		6.903		7.366		7.210		6.998		7.090		7.190
	1800	254	62	100	161		241		349		559		900		1350		1830
	1500	211	52	83	135		201		293		469		757		1130		1610
	1000	141	35	56	90		136		197		316		511		766		1100
	750	106	26.5	42	68		102		149		238		386		579		836
8	实际减速比		7.889	7.616	8.118	7.869	7.778	7.691	7.956	8.062	7.875	7.759	8.033	7.733	8.167	7.835	8.111
	1800	225	61	99	140	187	219	257	311	350	517	603	781	900	1230	1430	1660
	1500	188	51	83	117	156	190	223	271	305	455	530	687	792	1030	1250	1450
	1000	125	34	56	78	105	129	162	195	222	317	388	478	588	700	932	1020
	750	94	23.9	42	59	79	97	127	147	174	239	304	361	462	529	704	773
9	实际减速比		9.125	8.690	8.750	8.556	8.875	8.750	9.057	9.058	9.176	8.874	9.000	8.677	9.007	8.603	8.824
	1800	200	49	81	126	170	188	253	286	350	443	583	708	900	1070	1410	1560
	1500	167	41	68	105	142	158	212	239	305	371	489	593	792	900	1180	1340
	1000	111	28.0	46	71	96	106	142	161	206	250	329	400	542	607	801	907
	750	83	21.1	34	53	72	80	107	121	155	188	249	302	409	458	605	685
10	实际减速比		10.143	9.722	9.944	10.118	9.528	9.889	10.156	9.914	9.750	9.875	9.665	9.945	9.905	9.953	10.342
	1800	180	47	78	115	146	188	219	259	311	452	517	689	781	1020	1230	1380
	1500	150	40	65	96	122	158	190	226	271	382	455	593	687	861	1080	1180
	1000	100	26.9	44	64	82	106	136	154	197	257	333	399	505	580	738	807
	750	75	20.2	33	48	62	80	103	116	155	194	255	301	381	438	558	610
11.2	实际减速比		11.732	11.094	10.719	11.000	10.872	11.250	11.563	11.138	11.361	11.294	10.829	11.160	10.924	10.929	11.250
	1800	161	39	64	103	133	154	198	225	299	360	462	592	751	891	1120	1260
	1500	134	32	53	86	111	129	166	188	250	301	387	495	629	746	941	1060
	1000	89	21.9	36	58	75	87	111	127	168	202	260	334	424	503	635	716
	750	67	16.5	27.3	43	56	65	84	95	127	153	196	252	320	379	479	540

公称减速比	输入转速 r/min	冷却风扇个数	额定热功率（kW） 9015	9025	9030	9035	9040	9045	9050	9055	9060	9065	9070	9075	9080	9085	9090
2 级卧式 6.3 ▼ 8	1800	-	40	51	57	73	88	108	103	127	147	174	184	225	214	263	340
		1	111	132	143	193	216	265	250	308	415	491	479	531	510	709	1048
	1500	-	39	50	58	75	89	110	106	131	151	180	192	238	232	284	360
		1	97	117	130	176	195	240	228	282	378	452	446	500	492	679	986
	1000	-	36	47	56	74	86	108	104	130	149	180	195	245	241	299	371
		1	71	86	100	136	148	185	176	220	294	355	356	405	402	562	799
	750	-	33	44	53	70	81	103	99	124	142	173	188	239	235	293	362
		1	57	70	82	113	122	154	146	183	245	298	300	343	342	481	680
2 级立式 6.3 ▼ 8	1800	-	39	49	54	69	84	102	98	120	135	158	163	200	182	229	220
	1500	-	38	49	56	72	86	106	102	125	142	168	182	219	210	258	277
	1000	-	36	46	55	72	85	106	102	127	144	174	195	235	239	285	330
	750	-	33	43	52	69	80	101	98	122	139	169	188	232	235	284	336
2 级直立式 6.3 ▼ 8	1800	-	32	40	45	59	70	86	82	102	118	139	147	180	171	211	
		1	89	106	115	154	173	212	200	246	332	393	383	425	408	567	
	1500	-	31	40	46	60	71	88	85	105	121	144	154	190	186	227	
		1	78	94	104	141	156	192	182	225	303	361	357	400	394	543	
	1000	-	29	38	45	59	69	86	83	104	119	144	156	196	193	239	
		1	56	69	80	109	118	148	141	176	235	284	285	324	321	450	
	750	-	26	35	43	56	65	82	79	99	114	138	151	191	188	235	
		1	45	56	66	90	97	123	117	147	196	238	240	275	273	385	
2 级卧式 9 ▼ 11.2	1800	-	35	46	53	67	81	100	99	124	141	171	180	222	216	266	333
		1	97	119	134	175	199	245	240	300	397	482	469	523	515	716	1024
	1500	-	34	45	53	67	81	100	100	126	143	174	185	229	226	279	344
		1	84	104	120	158	177	218	215	271	358	437	431	481	479	669	942
	1000	-	31	41	51	65	77	96	96	122	139	170	185	229	229	285	344
		1	60	76	90	119	132	165	163	207	273	336	337	378	382	536	741
	750	-	28	38	48	61	72	90	90	116	131	162	177	220	222	276	331
		1	48	61	74	98	108	135	133	171	226	279	282	316	322	453	622
2 级立式 9 ▼ 11.2	1800	-	35	46	53	64	81	96	98	118	139	158	180	203	216	238	241
	1500	-	34	45	53	65	81	97	100	121	143	164	185	221	226	266	284
	1000	-	31	41	51	63	77	94	96	120	139	165	185	229	229	285	313
	750	-	28	38	48	60	72	89	90	115	131	159	177	220	222	276	311
2 级直立式 9 ▼ 11.2	1800	-	28	36	42	53	65	80	79	99	113	137	144	177	173	213	
		1	78	96	107	140	159	196	192	240	317	386	375	419	412	573	
	1500	-	27	36	43	54	65	80	80	101	114	139	148	183	181	224	
		1	68	84	96	126	141	174	172	217	287	349	345	385	383	535	
	1000	-	25	33	41	52	62	77	77	98	111	136	148	183	183	228	
		1	48	61	72	95	106	132	130	166	219	268	270	302	305	429	
	750	-	22	30	38	49	58	72	72	93	105	130	142	176	177	221	
		1	38	48	59	78	86	108	107	137	181	223	225	253	257	362	

* 尺寸图相关页次　　卧式 C-136-140　　立式 C162-166　　直立式 C180-182

额定机械功率（kW） 9095	9100	9105	9110	9115	9118	9121	9126	9128	9131	9136	输出转速 r/min	输入转速 r/min	公称减速比
	6.460		6.203								实际减速比		
	2970※		3900※								286	1800	6.3
	2610		3440※								238	1500	
	1810		2550								159	1000	
	1370		2000								119	750	
7.333	6.933	7.071	7.118	7.030							实际减速比		
1950	2790※	2970※	3460※	3910※							254	1800	7.1
1710	2380	2610	3050※	3440※							211	1500	
1240	1610	1930	2240	2550							141	1000	
978	1220	1480	1690	2000							106	750	
7.956	8.222	7.672	8.059	8.042							实际减速比		
1830	2480※	2790※	3200※	3460※							225	1800	8
1610	2120	2450	2820※	3050※							188	1500	
1170	1430	1740	2020	2260							125	1000	
891	1080	1310	1580	1780							94	750	
9.000	8.824	9.000	9.248	9.134							实际减速比		
1660	2250※	2480※	2840※	3200※							200	1800	9
1450	1890	2190	2500※	2820※							167	1500	
1030	1270	1550	1740	2020							111	1000	
813	965	1170	1310	1580							83	750	
9.765	9.984	9.765	9.774	10.449							实际减速比		
1560	2090※	2330※	2780※	2850※							180	1800	10
1370	1760	2040	2400※	2500※							150	1500	
966	1180	1380	1770	1790							100	1000	
730	897	1040	1310	1390							75	750	
11.475	10.714	10.929	11.216	11.078							实际减速比		
1380	1860※	2150※	2470※	2780※							161	1800	11.2
1180	1560	1850	2130※	2400※							134	1500	
842	1050	1280	1440	1710							89	1000	
651	799	970	1090	1340							67	750	

额定热功率（kW） 9095	9100	9105	9110	9115	9118	9121	9126	9128	9131	9136	冷却风扇个数	输入转速 r/min	公称减速比
※※	※※	※※	※※	※※							-	1800	2 级卧式 6.3 ▼ 8
※※	※※	※※	※※	※※							1		
401	454	509	567	633							-	1500	
1056	1148	1241	1336	1443							1		
417	474	539	621	687							-	1000	
864	942	1034	1152	1231							1		
408	465	532	616	685							-	750	
737	805	889	995	1069							1		
256	221	280	188	258							-	1800	2 级立式 6.3 ▼ 8
311	311	367	339	407							-	1500	
369	412	463	507	567							-	1000	
378	425	484	549	608							-	750	
											-	1800	2 级直立式 6.3 ▼ 8
											1		
											-	1500	
											1		
											-	1000	
											1		
											-	750	
											1		
※※	※※	※※	※※	※※							-	1800	2 级卧式 9 ▼ 11.2
※※	※※	※※	※※	※※							1		
374	443	496	544	619							-	1500	
986	1119	1210	1282	1411							1		
371	451	500	565	646							-	1000	
770	897	960	1049	1157							1		
357	438	484	554	631							-	750	
644	759	809	896	985							1		
274	279	326	276	338							-	1800	2 级立式 9 ▼ 11.2
315	344	388	379	441							-	1500	
340	400	448	485	554							-	1000	
337	405	451	502	575							-	750	
											-	1800	2 级直立式 9 ▼ 11.2
											1		
											-	1500	
											1		
											-	1000	
											1		
											-	750	
											1		

* 尺寸图相关页次　　卧式 C-140　　立式 C166　　直立式

注意

1. ※号标记的数值，在连续运转时需要强制润滑。

2. 高速轴转速，请使用在 1800r/min 以下。超时 1800r/min 时，请咨询。

3. 当左表无高速轴转速时，请用插入法求出。

4. 高速轴转速 N 低于 750r/min 时额定功率 PN，由下式求出。

$$P_N = P_{750} \times \frac{N}{750}$$

5. 左表的值是减速机低速轴的额定值。

6. 轴的许用径向力及轴向力，参考 C42-C45。

环境温度 ℃	温度修正系数 无风扇	带风扇
20	1.00	1.00
30	0.85	0.87
40	0.70	0.73
50	0.55	0.60

注意

1. 左表是无冷却风扇及带 1 个风扇时的额定。

2. 左表的数值可用于环境温度 20°C 以下，连续运转的场合。超出该温度范围时，请参考上表的温度修正系数。

3. 当左表无高速轴转速时，请用插入法求出。

4. ※※标记，请咨询我们。

公称减速比	输入转速 r/min	输出转速 r/min	额定机械功率 (kW) 9015	9025	9030	9035	9040	9045	9050	9055	9060	9065	9070	9075	9080	9085	9090
12.5	实际减速比		12.710	12.407	12.785	12.394	12.485	12.114	12.594	12.656	12.206	12.226	12.600	11.966	12.762	12.071	12.978
	1800	144	38	61	89	120	145	191	222	259	366	452	547	689	804	1060	1110
	1500	120	32	51	75	100	121	165	185	226	307	398	458	607	673	908	959
	1000	80	21.5	34	50	67	81	111	125	164	206	274	308	422	453	612	647
	750	60	16.2	26.2	38	51	61	84	94	124	156	207	232	318	342	462	488
14	实际减速比		14.701	14.158	13.781	13.475	14.247	13.781	14.337	14.219	14.224	13.983	14.118	13.428	14.076	13.255	14.118
	1800	129	31	50	81	109	118	162	183	235	289	375	457	628	696	931	1010
	1500	107	26.1	42	67	91	99	136	153	197	242	314	383	526	583	780	851
	1000	71	17.5	28.5	45	61	66	91	102	132	162	211	257	354	392	526	517
	750	54	13.2	21.4	34	46	50	69	77	100	122	159	194	267	296	397	433
16	实际减速比		15.778	15.340	15.997	15.935	15.556	15.874	16.504	15.694	15.996	15.306	15.750	15.600	15.556	15.554	16.222
	1800	113	31	50	72	94	116	152	170	237	281	389	440	565	663	846	920
	1500	94	25.9	42	60	78	97	127	142	198	235	327	368	484	555	709	773
	1000	63	17.4	28.2	40	52	65	85	95	133	158	220	248	325	373	478	520
	750	47	13.1	21.2	30	39	49	64	72	100	119	166	187	245	281	360	392
18	实际减速比		18.250	17.503	17.243	17.325	17.750	18.059	18.789	17.631	18.640	17.506	17.647	17.506	17.157	17.078	17.647
	1800	100	25.3	41	65	85	95	124	140	191	222	301	368	485	574	728	818
	1500	83	21.1	34	54	71	80	104	117	159	185	252	308	406	481	610	685
	1000	56	14.2	23.1	36	48	53	70	78	107	124	169	207	273	323	410	461
	750	42	10.7	17.4	27.5	36	40	52	59	81	94	128	156	206	244	310	348
20	实际减速比					19.938		19.778		20.566		20.059		19.500		18.958	
	1800	90	*	*	*	75	*	123	*	182	*	300	*	465	*	699	*
	1500	75	*	*	*	63	*	103	*	152	*	251	*	389	*	585	*
	1000	50	*	*	*	42	*	69	*	102	*	169	*	261	*	393	*
	750	38				31		52		77		127		197		297	
22.4	实际减速比					21.676		22.500		23.105		22.941		21.882		20.817	
	1800	80	*	*	*	68	*	100	*	146	*	231	*	390	*	601	*
	1500	67	*	*	*	57	*	84	*	122	*	193	*	326	*	503	*
	1000	45	*	*	*	38	*	56	*	82	*	130	*	219	*	338	*
	750	33				29.1		42		62		98		165		255	

公称减速比	输入转速 r/min	冷却风扇个数	额定热功率 (kW) 9015	9025	9030	9035	9040	9045	9050	9055	9060	9065	9070	9075	9080	9085	9090
2级 卧式 12.5▼16	1800	-	30	42	51	63	74	95	89	116	125	159	163	210	206	261	311
		1	85	111	130	167	182	233	214	281	353	448	425	495	489	701	959
	1500	-	29	41	50	63	73	94	87	115	124	159	164	211	209	265	315
		1	72	95	113	148	159	205	188	248	311	399	380	444	442	635	862
	1000	-	26	37	46	60	67	88	81	108	116	150	157	204	204	259	304
		1	50	67	81	110	115	151	138	183	230	296	286	336	339	488	656
	750	-	23	33	42	56	62	81	75	101	108	141	147	192	193	247	288
		1	39	53	64	90	92	121	111	149	186	243	235	277	280	404	542
2级 立式 12.5▼16	1800	-	31	43	52	63	75	95	90	116	130	159	170	210	216	261	258
	1500	-	29	41	51	63	74	95	88	115	127	159	169	211	220	265	274
	1000	-	26	37	46	60	67	88	82	108	118	150	160	204	210	259	283
	750	-	23	33	42	56	62	81	76	101	109	141	149	192	197	247	274
2级 直立式 12.5▼16	1800	-	24	34	41	51	59	76	71	93	100	127	130	168	164	209	
		1	68	89	104	133	145	186	171	225	283	359	340	396	391	561	
	1500	-	23	33	40	51	58	75	70	92	99	127	131	169	167	212	
		1	58	76	90	119	127	164	151	198	249	319	304	355	354	508	
	1000	-	20	29	37	48	54	70	65	87	93	120	125	163	163	207	
		1	40	54	65	88	92	121	110	147	184	237	229	269	271	390	
	750	-	18	27	33	45	49	65	60	81	86	113	118	154	154	197	
		1	31	42	51	72	74	97	89	119	149	194	188	221	224	324	
2级 卧式 18▼22.4	1800	-	29	41	50	60	66	83	88	106	127	153	166	194	209	247	309
		1	81	106	127	156	162	203	213	255	358	431	433	459	498	664	950
	1500	-	28	39	49	58	65	81	87	104	126	150	167	194	213	249	311
		1	69	91	110	135	142	177	187	223	316	376	387	407	450	595	854
	1000	-	25	35	45	52	60	74	81	96	118	140	160	184	207	239	301
		1	48	65	79	96	103	127	137	162	233	276	291	303	345	450	650
	750	-	22	32	41	48	56	68	75	88	110	129	150	172	196	226	285
		1	37	51	63	76	84	102	110	130	188	222	239	247	285	370	536
2级 立式 18▼22.4	1800	-	29	41	51	60	62	85	90	107	131	149	173	201	224	262	256
	1500	-	28	40	49	58	62	82	88	105	129	146	172	199	224	260	272
	1000	-	25	35	45	53	59	75	82	96	120	135	162	186	213	246	280
	750	-	22	32	41	48	55	68	75	88	111	124	152	174	200	230	272
2级 直立式 18▼22.4	1800	-	23	32	40	48	53	66	71	84	102	122	133	156	168	198	
		1	65	85	102	125	130	163	171	204	287	345	346	367	399	532	
	1500	-	22	31	39	46	52	65	70	83	101	120	133	155	170	199	
		1	55	73	88	108	114	141	150	178	253	301	310	326	360	476	
	1000	-	20	28	36	42	48	59	65	76	94	112	128	147	166	191	
		1	38	52	63	77	83	102	110	129	186	221	233	243	276	360	
	750	-	18	25	32	38	45	54	60	70	88	103	120	138	157	181	
		1	30	41	50	61	67	81	88	104	151	178	191	198	228	296	

*尺寸图相关页次　卧式 C144-148　立式 C170-C174　直立式 C188-190

额定机械功率 (kW) 9095	9100	9105	9110	9115	9118	9121	9126	9128	9131	9136	输出转速 r/min	输入转速 r/min	公称减速比
12.450	12.950	11.857	12.434	12.672							实际减速比		
1290	1630※	2020※	2240※	2470※							144	1800	12.5
1110	1360	1690※	1920※	2130※							120	1500	
762	922	1140	1360	1520							80	1000	
576	696	864	1040	1150							60	750	
14.400	13.897	14.175	14.268	14.092							实际减速比		
1110	1450※	1700※	1990※	2240※							129	1800	
958	1210	1460	1690※	1920※							107	1500	14
681	821	996	1140	1370							71	1000	
521	619	752	862	1070							54	750	
15.624	15.961	15.379	15.325	16.121							实际减速比		
1050	1330※	1570※	1870※	2000※							113	1800	
902	1110	1310	1600※	1710※							94	1500	16
611	752	887	1120	1200							63	1000	
461	567	670	850	911							47	750	
18.000	17.128	17.471	17.585	17.368							实际减速比		
920	1180※	1420※	1650※	1870※							100	1800	
789	994	1200	1380※	1610※							83	1500	18
555	669	812	931	1140							56	1000	
419	505	613	703	899							42	750	
19.529		18.955		19.869							实际减速比		
867	*	1280※	*	1670※							90	1800	
730	*	1070	*	1430※							75	1500	20
491	*	723	*	983							50	1000	
370		546		742							38	750	
											实际减速比		
*	*	*	*	*							80	1800	
*	*	*	*	*							67	1500	22.4
*	*	*	*	*							45	1000	
*	*	*	*	*							33	750	

额定热功率 (kW) 9095	9100	9105	9110	9115	9118	9121	9126	9128	9131	9136	冷却风扇个数	输入转速 r/min	公称减速比
359	399	462	505	565							-	1800	2级 卧式 12.5▼16
1064	1133	1265	1338	1446							1		
364	405	471	522	585							-	1500	
959	1024	1149	1230	1332							1		
355	396	464	522	588							-	1000	
736	788	890	968	1053							1		
338	378	444	502	568							-	750	
611	654	743	812	887							1		
289	315	344	343	373							-	1800	2级 立式 12.5▼16
316	342	392	406	452							-	1500	
329	362	423	463	521							-	1000	
322	356	418	464	525							-	750	
											-	1800	2级 直立式 12.5▼16
											1		
											-	1500	
											1		
											-	1000	
											1		
											-	750	
											1		
336	402	437	485	537							-	1800	2级 卧式 18▼22.4
995	1141	1198	1285	1375							1		
338	408	441	500	550							-	1500	
889	1032	1076	1179	1252							1		
324	399	428	499	543							-	1000	
672	793	821	926	973							1		
306	380	406	480	521							-	750	
553	658	679	776	813							1		
284	319	355	349	402							-	1800	2级 立式 18▼22.4
298	346	380	397	447							-	1500	
303	365	395	444	488							-	1000	
293	358	385	444	485							-	750	
											-	1800	2级 直立式 18▼22.4
											1		
											-	1500	
											1		
											-	1000	
											1		
											-	750	
											1		

*尺寸图相关页次　卧式 C-148　立式 C-174　直立式

注意

1. ※号标记的数值，在连续运转时需要强制润滑。

2. 高速轴转速，请使用在 1800r/min 以下。超时 1800r/min 时，请咨询。

3. 当左表无高速轴转速时，请用插入法求出。

4. 高速轴转速 N 低于 750r/min 时额定功率 PN，由下式求出。

$$P_N = P_{750} \times \frac{N}{750}$$

5. 左表的值是减速机低速轴的额定值。

6. 轴的许用径向力及轴向力，参考 C42-C45。

* 号的机型可以制成 3 级式。请参考 C-110、C-111 页。

环境温度 ℃	温度修正系数 无风扇	带风扇
20	1.00	1.00
30	0.85	0.87
40	0.70	0.73
50	0.55	0.60

注意

1. 左表是无冷却风扇及带 1 个风扇时的额定。

2. 左表的数值可用于环境温度 20°C 以下，连续运转的场合。超出该温度范围时，请参考上表的温度修正系数。

3. 当左表无高速轴转速时，请用插入法求出。

4. ※※标记，请咨询我们。

公称减速比	输入转速 r/min	输出转速 r/min	9015	9025	9030	9035	9040	9045	9050	9055	9060	9065	9070	9075	9080	9085	9090
			额定机械功率 (kW)														
20	实际减速比		19.894	19.681	20.280		19.884		19.590		18.988		20.067		20.054		20.585
	1800	90	26.4	39	61	*	98	*	154	*	254	*	356	*	554	*	758
	1500	75	22.1	33	51	*	82	*	129	*	213	*	310	*	463	*	650
	1000	50	14.8	23.6	34	*	55	*	86	*	143	*	209	*	311	*	441
	750	38	11.1	17.7	25.8	*	41	*	65	*	107	*	157	*	235	*	332
22.4	实际减速比		23.011	22.457	21.860		22.689		22.303		22.125		22.484		22.119		22.394
	1800	80	21.5	34	55	*	80	*	127	*	201	*	310	*	480	*	694
	1500	67	18.0	28.8	46	*	67	*	106	*	168	*	260	*	401	*	581
	1000	45	12.1	19.3	30	*	45	*	71	*	112	*	174	*	269	*	391
	750	33	9.1	14.5	23.3	*	34	*	53	*	85	*	131	*	203	*	294
25	实际减速比		24.696	24.332	25.374	25.277	24.774	25.281	25.673	24.413	24.883	23.810	25.083	24.844	24.444	24.441	25.732
	1800	72	21.4	32	49	64	79	100	118	165	195	261	299	356	456	572	624
	1500	60	17.8	28.2	41	53	66	83	98	138	163	226	250	310	382	488	527
	1000	40	12.0	19.1	27.5	35	44	55	66	92	109	152	168	220	256	328	354
	750	30	9.0	14.4	20.7	27.0	33	41	50	69	82	114	126	166	193	247	267
28	实际减速比		28.565	27.764	27.350	27.481	28.269	28.761	29.227	27.426	28.995	27.231	28.105	27.880	26.961	26.838	27.992
	1800	64	17.4	28.0	44	58	65	84	97	132	154	209	249	329	395	502	558
	1500	54	14.5	23.4	37	48	54	70	81	111	129	175	208	275	330	420	467
	1000	36	9.7	15.7	24.8	32	36	47	54	74	86	117	140	185	222	282	314
	750	27	7.3	11.8	18.6	24.6	27	35	41	56	65	88	105	139	167	212	236
31.5	实际减速比		31.401	31.905	32.876	31.625	31.213	31.498	30.855	31.992	29.905	31.202	31.500	31.056	31.601	29.792	31.855
	1800	57	16.9	26.1	38	51	63	81	98	126	163	208	239	315	355	481	511
	1500	48	14.1	21.8	31	42	52	68	82	105	136	174	200	264	297	402	427
	1000	32	9.4	14.5	21.3	28.8	42	45	55	71	91	117	134	177	198	270	287
	750	24	7.1	10.9	16.0	21.7	26.6	34	41	53	69	88	101	133	150	203	216
35.5	实际减速比		36.321	36.406	35.438	34.383	35.617	35.833	35.127	35.942	34.848	35.686	35.294	34.850	34.854	32.712	34.652
	1800	51	13.7	21.4	34	46	51	68	81	101	128	160	199	265	307	413	453
	1500	42	11.5	17.9	28.6	39	43	57	68	85	107	134	167	221	257	346	379
	1000	28	7.7	12.0	19.2	26.2	29.0	38	45	57	72	90	112	148	172	232	254
	750	21	5.8	9.0	14.4	19.7	21.8	28.8	34	43	54	67	84	112	130	175	191

公称减速比	输入转速 r/min	冷却风扇个数	9015	9025	9030	9035	9040	9045	9050	9055	9060	9065	9070	9075	9080	9085	9090
			额定热功率 (kW)														
3 级 卧式 20▼25	1800	-	24	36	42	54	63	77	77	97	107	131	145	179	184	225	235
		1	66	93	78	114	155	189	187	234	210	257	269	309	437	605	556
	1500	-	23	35	42	53	62	76	76	95	106	130	145	178	185	226	238
		1	58	81	68	99	135	166	164	205	185	227	238	273	391	540	501
	1000	-	21	32	38	49	57	70	71	89	101	123	138	170	179	217	233
		1	41	59	50	72	98	120	121	151	138	169	179	204	298	409	386
	750	-	19	30	36	45	53	64	67	83	94	115	130	160	170	206	223
		1	33	48	40	58	79	96	98	122	113	137	147	168	247	338	322
3 级 立式 20▼25	1800	-	22	33	40	51	60	73	73	91	100	122	135	167	168	206	212
	1500	-	22	33	40	50	59	73	73	91	101	123	137	169	173	212	221
	1000	-	21	31	37	47	56	68	69	87	97	119	134	165	172	210	223
	750	-	19	29	35	44	52	63	65	81	92	113	127	156	166	201	217
3 级 直立式 20▼25	1800	-	24	36	42	54	69	77	76	96	106	131	144	178	182	223	
		1	66	93	78	113	168	189	185	231	208	257	266	306	434	601	
	1500	-	23	35	41	53	67	76	76	94	105	130	144	177	184	225	
		1	57	81	68	99	147	166	163	203	184	227	236	271	389	537	
	1000	-	21	32	38	48	62	70	71	89	100	123	137	169	178	217	
		1	41	59	50	72	107	120	120	150	137	169	178	203	297	408	
	750	-	19	30	35	45	58	64	66	83	94	115	130	159	170	206	
		1	33	48	40	58	86	96	98	122	112	137	146	167	246	338	
3 级 卧式 28▼35.5	1800	-	21	32	39	49	58	70	74	92	104	124	140	171	177	218	230
		1	60	84	72	104	142	172	179	222	203	243	258	295	422	586	545
	1500	-	21	31	38	48	56	69	72	90	102	123	137	170	176	218	229
		1	51	72	62	91	122	150	156	194	178	215	226	260	372	521	484
	1000	-	18	28	34	44	51	64	66	84	94	115	128	161	166	208	219
		1	36	51	44	65	87	110	112	142	129	158	166	193	277	392	363
	750	-	17	26	31	41	46	59	61	78	87	108	119	151	156	197	206
		1	28	41	35	52	69	88	90	115	104	129	135	158	226	323	298
3 级 立式 28▼35.5	1800	-	21	31	37	47	55	68	70	87	98	117	132	161	165	201	211
	1500	-	20	30	36	46	54	67	69	86	97	117	131	162	167	205	217
	1000	-	18	27	33	43	50	62	65	82	92	112	125	156	161	202	212
	750	-	16	25	30	40	46	58	60	76	86	106	117	148	152	193	202
3 级 直立式 28▼35.5	1800	-	21	32	39	49	65	70	74	91	104	124	140	170	177	216	
		1	60	84	72	104	158	172	179	220	203	243	258	292	422	582	
	1500	-	21	31	38	48	62	69	72	89	102	123	137	169	176	216	
		1	51	72	62	90	136	150	156	193	178	215	226	258	372	518	
	1000	-	18	28	34	44	56	64	66	83	94	115	128	160	166	208	
		1	36	51	44	65	97	110	112	141	129	158	166	193	277	391	
	750	-	17	26	31	41	51	59	61	77	87	108	119	151	156	197	
		1	28	41	35	52	77	88	90	114	104	129	135	158	226	323	

*尺寸图相关页次　卧式 C150-154　立式 C176-C180　直立式 C192-194

9095	9100	9105	9110	9115	9118	9121	9126	9128	9131	9136	输出转速 r/min	输入转速 r/min	公称减速比
			额定机械功率 (kW)										
	20.812		19.984								实际减速比		
*	1100	*	1500	*							90	1800	
*	922	*	1290	*							75	1500	20
*	620	*	919	*							50	1000	
*	468	*	701	*							38	750	
22.841	22.335	22.781	22.930	22.648					21.793	21.793	实际减速比		
758	981	1140	1340	1500							80	1800	
650	821	982	1140	1290					3290※	3430※	67	1500	22.4
462	552	670	769	919					2220※	2440※	45	1000	
355	416	506	580	708					1670	910	33	750	
24.782	25.651	24.717	24.630	25.908	25.313				24.930	24.930	实际减速比		
713	898	1060	1250	1340	1590						72	1800	
612	752	888	1080	1150	1400				2890※	3060※	60	1500	25
416	505	597	757	812	1050				1940※	2170※	40	1000	
313	381	450	571	612	796				1470	1710	30	750	
28.552	27.527	28.078	28.261	27.914		29.333	29.333	28.679	28.315	28.315	实际减速比		
624	800	957	1110	1260		1870※	2000※	2640※			64	1800	
535	669	813	932	1080		1570※	1720※	2230※	2550※	2750※	54	1500	28
378	450	546	626	768		1050	1220	1500※	1720※	1960※	36	1000	
285	339	412	472	603		798	929	1130	1290	1530	27	750	
30.978	32.067	30.463	30.789	31.932	31.197	31.826	31.826	31.115	32.390	32.390	实际减速比		
588	722	865	1040	1120	1530	1730※	1870※	2460※			57	1800	
497	604	724	898	963	1280	1450※	1600※	2060※	2240※	2450※	48	1500	31.5
334	406	486	608	661	865	977	1130	1380※	1500※	1740※	32	1000	
252	306	366	458	499	653	736	857	1040	1130	340	24	750	
35.345	34.412	35.100	35.329	34.895	36.870	36.000	36.000	36.500	34.341	34.341	实际减速比		
525	643	781	895	1040	1300	1530※	1690※	2110※			51	1800	
450	538	653	749	899	1090	1280※	1450※	1760※	2110※	2340※	42	1500	35.5
306	361	439	503	639	735	866	1000	1180※	1420※	1660※	28	1000	
231	272	330	379	485	554	652	759	895	1070	1260	21	750	

9095	9100	9105	9110	9115	9118	9121	9126	9128	9131	9136	冷却风扇个数	输入转速 r/min	公称减速比
			额定热功率 (kW)										
264	296	333	391	429	481				663	663	-	1800	3 级 卧式 20▼25
603	651	713	813	867	794				1095	1095	1		
267	301	340	399	436	486				701	701	-	1500	
545	590	647	738	784	801				1157	1157	1		
262	297	336	391	428	472				726	726	-	1000	
419	458	503	569	605	779				1199	1199	1		
250	285	322	375	410	451				714	714	-	750	
349	383	421	475	506	744				1178	1178	1		
238	265	298	348	386							-	1800	3 级 立式 20▼25
248	278	313	367	404							-	1500	
251	285	321	375	411							-	1000	
243	277	313	364	399							-	750	
											-	1800	3 级 直立式 20▼25
											1		
											-	1500	
											1		
											-	1000	
											1		
											-	750	
											1		
250	294	323	378	417	467	508	508	564	657	657	-	1800	3 级 卧式 28▼35.5
572	647	691	786	842	770	838	838	931	1084	1084	1		
248	295	325	377	421	466	515	515	577	682	682	-	1500	
506	577	618	697	757	769	849	849	952	1125	1125	1		
236	283	310	359	403	448	504	504	572	683	683	-	1000	
378	436	465	523	570	739	831	831	943	1128	1128	1		
222	268	294	340	380	426	483	483	551	661	661	-	750	
310	360	383	431	468	702	796	796	909	1091	1091	1		
231	267	292	344	380							-	1800	3 级 立式 28▼35.5
235	277	304	356	393							-	1500	
229	273	301	348	391							-	1000	
218	262	287	332	373							-	750	
											-	1800	3 级 直立式 28▼35.5
											1		
											-	1500	
											1		
											-	1000	
											1		
											-	750	
											1		

*尺寸图相关页次　卧式 C154-158　立式 C-180　直立式

注意

1. ※号标记的数值，在连续运转时需要强制润滑。

2. 高速轴转速，请使用在 1800r/min 以下。超时 1800r/min 时，请咨询。

3. 当左表无高速轴转速时，请用插入法求出。

4. 高速轴转速 N 低于 750r/min 时额定功率 PN，由下式求出。

$$P_N = P_{750} \times \frac{N}{750}$$

5. 左表的值是减速机低速轴的额定值。

6. 轴的许用径向力及轴向力，参考 C42-C45。

环境温度 ℃	温度修正系数	
	无风扇	带风扇
20	1.00	1.00
30	0.85	0.87
40	0.70	0.73
50	0.55	0.60

注意

1. 左表是无冷却风扇及带 1 个风扇时的额定。

2. 左表的数值可用于环境温度 20°C 以下，连续运转的场合。超出该温度范围时，请参考上表的温度修正系数。

3. 当左表无高速轴转速时，请用插入法求出。

4. ※※标记，请咨询我们。

公称减速比	输入转速 r/min	输出转速 r/min	额定机械功率 (kW) 9015	9025	9030	9035	9040	9045	9050	9055	9060	9065	9070	9075	9080	9085	9090
40	实际减速比		38.980	39.444	41.134	40.976	38.889	39.686	40.435	38.450	39.190	37.500	39.375	39.000	38.519	38.514	39.818
	1800	45	13.6	21.2	30	39	50	64	75	105	125	174	192	252	292	374	411
	1500	38	11.4	17.7	25.5	33	42	53	63	88	104	145	160	211	244	313	343
	1000	25	7.6	11.9	17.1	22.3	28.5	35	42	59	70	96	107	141	164	210	230
	750	19	5.7	8.9	12.8	16.8	21.4	26.7	31	44	52	72	81	106	123	158	173
45	实际减速比		45.088	45.009	44.338	44.550	44.375	45.148	46.033	43.197	45.667	42.889	44.118	43.765	42.484	42.289	43.316
	1800	40	11.1	17.4	27.5	36	41	54	62	85	98	134	160	212	253	321	364
	1500	33	9.3	14.5	22.9	30	34	45	52	71	82	112	134	177	211	269	304
	1000	22	6.2	9.7	15.4	20.3	23.3	30	34	47	55	75	89	118	142	180	204
	750	17	4.7	7.3	11.5	15.3	17.5	22.9	26.2	35	41	56	67	89	106	135	153
50	实际减速比				51.141	51.268	49.248	49.444	49.634	50.388	48.825	49.144	51.188	48.750	51.845	46.944	51.911
	1800	36			24.6	31	40	51	61	81	100	133	148	203	218	308	316
	1500	30			20.5	26.7	33	43	51	67	84	111	124	169	182	257	264
	1000	20			13.8	17.9	22.5	28.9	34	45	56	74	83	113	122	173	177
	750	15			10.3	13.4	16.9	21.6	26.0	34	42	56	62	85	92	130	133
56	实际减速比				55.125	55.739	56.195	56.250	56.507	56.608	56.894	56.206	57.353	54.706	57.182	51.547	56.471
	1800	32			22.1	29.1	33	43	50	65	79	102	123	170	189	264	280
	1500	27			18.5	24.3	27.6	36	42	54	66	86	103	142	158	221	234
	1000	18			12.4	16.2	18.5	24.5	28.5	36	44	57	69	95	105	148	157
	750	13			9.3	12.2	13.9	18.4	21.4	27.4	33	43	52	71	79	111	118
63	实际减速比				63.986	63.741	61.358	62.615	65.045	61.852	63.984	61.225	63.984	63.375	63.194	63.186	64.889
	1800	29			19.7	25.7	32	40	47	66	77	106	119	156	179	230	254
	1500	24			16.5	21.5	27.1	33	39	55	64	88	99	131	150	192	212
	1000	16			11.0	14.4	18.1	22.6	26.5	37	43	59	66	87	100	129	142
	750	12			8.3	10.8	13.6	16.9	19.9	27.8	32	44	50	66	75	97	107
71	实际减速比				68.971	69.300	70.014	71.234	74.051	69.488	74.559	70.024	71.691	71.118	69.700	69.381	70.588
	1800	25			17.7	23.4	26.6	34	39	53	60	82	99	131	155	197	225
	1500	21			14.8	19.6	22.2	29.0	32	44	50	69	83	109	130	165	188
	1000	14			9.9	13.1	14.8	19.4	21.8	29.7	34	46	55	73	87	110	126
	750	11			7.4	9.8	11.2	14.6	16.4	22.4	25.6	34	41	55	65	83	95

公称减速比	输入转速 r/min	冷却风扇个数	额定热功率 (kW) 9015	9025	9030	9035	9040	9045	9050	9055	9060	9065	9070	9075	9080	9085	9090
3级 卧式 40▼50	1800	-	20	31	34	46	53	66	66	83	92	113	125	157	159	201	210
		1	57	80	63	97	130	162	159	200	180	221	230	270	377	540	497
	1500	-	20	30	33	44	51	63	64	80	89	110	121	154	155	198	206
		1	49	69	54	83	111	137	137	173	155	192	199	235	328	473	434
	1000	-	17	27	29	39	45	57	57	73	80	101	110	142	142	185	191
		1	34	49	37	58	77	98	96	124	110	139	142	171	237	348	317
	750	-	16	24	25	36	40	52	51	67	73	94	101	132	131	172	177
		1	27	39	29	46	60	78	76	99	87	112	113	138	190	283	256
3级 立式 40▼50	1800	-	20	29	33	44	51	64	64	80	88	108	119	150	151	190	199
	1500	-	19	29	32	43	50	62	62	78	86	107	117	148	149	189	198
	1000	-	17	26	28	39	44	56	56	72	78	99	108	139	139	180	186
	750	-	15	24	25	35	40	51	51	66	72	92	99	130	129	170	174
3级 直立式 40▼50	1800	-	20	31	34	46	59	66	66	83	92	113	125	157	159	201	
		1	57	80	63	97	145	162	159	200	180	221	230	270	377	540	
	1500	-	20	30	33	44	57	63	64	80	89	110	121	154	155	198	
		1	49	69	54	83	125	137	137	173	155	192	199	235	328	473	
	1000	-	17	27	29	39	52	57	57	73	80	101	110	142	142	185	
		1	34	49	37	58	88	98	96	124	110	139	142	171	237	348	
	750	-	16	24	25	36	47	52	51	67	73	94	101	132	131	172	
		1	27	39	29	46	70	78	76	99	87	112	113	138	190	283	
3级 卧式 56▼71	1800	-			32	39	49	59	62	78	86	106	119	146	152	186	198
		1			59	83	120	145	150	188	169	208	219	250	362	500	469
	1500	-			30	37	47	57	60	75	83	102	115	141	148	181	194
		1			50	70	102	124	128	161	145	178	189	216	314	432	409
	1000	-			27	33	41	50	53	66	75	92	104	127	136	165	180
		1			34	48	71	86	90	112	103	126	135	153	227	310	298
	750	-			24	29	37	45	48	60	68	83	95	116	125	152	167
		1			27	38	55	67	71	89	82	99	108	122	182	249	241
3级 立式 56▼71	1800	-			31	38	47	58	60	75	83	102	114	140	145	178	188
	1500	-			30	36	46	55	58	73	81	99	111	137	143	175	187
	1000	-			26	32	41	49	52	65	74	90	102	125	133	162	176
	750	-			24	29	37	44	48	59	68	82	94	115	124	150	164
3级 直立式 56▼71	1800	-			32	39	54	59	62	78	86	106	119	146	152	186	
		1			59	83	133	145	150	188	169	208	219	250	362	500	
	1500	-			30	37	52	57	60	75	83	102	115	141	148	181	
		1			50	70	113	124	128	161	145	178	189	216	314	432	
	1000	-			27	33	46	50	53	66	75	92	104	127	136	165	
		1			34	48	79	86	90	112	103	126	135	153	227	310	
	750	-			24	29	41	45	48	60	68	83	95	116	125	152	
		1			27	38	61	67	71	89	82	99	108	122	182	249	

＊尺寸图相关页次　　卧式 C150-154　　立式 C176-C180　　直立式 C192-194

额定机械功率 (kW) 9095	9100	9105	9110	9115	9118	9121	9126	9128	9131	9136	输出转速 r/min	输入转速 r/min	公称减速比
38.349	39.522	38.082	37.948	39.918	39.000	39.059	39.059	39.601	39.284	39.284	实际减速比		40
482	589	695	875	933	1190	1420※	1570※	1940※			45	1800	
403	492	581	738	791	1030	1180※	1350※	1630※	1850※	2080※	38	1500	
271	330	390	495	531	695	799	930	1090	1240※	1470※	25	1000	
204	249	294	373	400	524	602	701	826	941	1110	19	750	
44.182	42.412	43.261	43.543	43.008	46.838	45.900	45.900	44.321	43.686	43.686	实际减速比		45
432	524	636	730	876	1030	1210※	1380※	1740※			40	1800	
366	438	532	610	751	865	1010※	1180※	1460※	1670※	1910※	33	1500	
246	294	357	410	524	581	682	794	981	1120※	1320※	22	1000	
185	221	269	308	395	437	514	598	740	848	1000	17	750	
47.936	50.361	46.936	48.355	49.198	48.067	49.800	49.800	48.087	49.974	49.974	实际减速比		50
388	464	566	695	770	1000	1120※	1280※	1610※			36	1800	
324	388	474	581	644	843	937※	1090※	1340※	1460※	1700※	30	1500	
217	260	318	390	432	566	629	732	906	986※	1160※	20	1000	
163	196	239	294	326	426	474	552	682	742	876	15	750	
57.600	54.044	55.125	55.485	54.803	56.807	57.600	57.600	57.487	53.842	53.842	实际减速比		56
338	413	502	575	717	856	972※	1130※	1350※			32	1800	
282	345	419	481	615	716	812※	946※	1130※	1360※	1600※	27	1500	
189	231	281	322	413	480	545	635	760	916※	1080※	18	1000	
142	174	212	243	311	362	411	478	572	690	814	13	750	
62.494	62.070	59.809	59.598	62.691	61.933	62.494	62.494	62.372	61.592	61.592	实际减速比		63
299	378	446	566	607	786	897※	1040※	1240※			29	1800	
249	316	373	473	508	657	750※	873※	1040※	1190※	1410※	24	1500	
167	212	250	317	340	441	503	586	701	802※	946※	16	1000	
126	159	188	239	256	332	379	441	528	604	713	12	750	
72.000	66.609	67.941	68.385	67.544	73.193	72.000	72.000	70.853	72.791	72.791	实际减速比		71
271	336	408	468	599	667	780※	908※	1100※			25	1800	
226	281	341	391	501	558	652※	759※	922※	1010※	1190※	21	1500	
152	188	229	262	336	374	438	509	618	681※	803※	14	1000	
114	141	172	197	253	281	329	383	466	512	604	11	750	

额定热功率 (kW) 9095	9100	9105	9110	9115	9118	9121	9126	9128	9131	9136	冷却风扇个数	输入转速 r/min	公称减速比
238	274	307	363	396	440	488	488	545	631	631	-	1800	3级 卧式 40▼50
545	603	656	756	801	726	805	805	899	1042	1042	1		
236	270	305	357	393	434	489	489	550	641	641	-	1500	
481	529	581	661	706	715	807	807	908	1058	1058	1		
223	253	291	332	371	408	471	471	537	630	630	-	1000	
358	389	435	483	525	673	777	777	886	1039	1039	1		
210	236	275	309	350	383	448	448	514	604	604	-	750	
293	316	358	392	431	632	739	739	847	997	997	1		
223	259	286	340	373							-	1800	3级 立式 40▼50
225	258	289	343	374							-	1500	
217	246	282	324	362							-	1000	
206	232	269	304	343							-	750	
											-	1800	3级 直立式 40▼50
											1		
											-	1500	
											1		
											-	1000	
											1		
											-	750	
											1		
214	262	288	337	378	422	448	448	512	591	591	-	1800	3级 卧式 56▼71
491	576	617	700	764	696	739	739	845	975	975	1		
210	258	283	329	370	413	443	443	509	592	592	-	1500	
427	504	539	610	664	681	731	731	840	977	977	1		
193	241	264	306	342	384	418	418	484	570	570	-	1000	
310	371	395	445	483	633	690	690	799	940	940	1		
179	225	246	284	318	358	393	393	457	540	540	-	750	
250	301	320	361	391	591	648	648	754	891	891	1		
205	248	274	321	362							-	1800	3级 立式 56▼71
202	247	272	318	357							-	1500	
189	235	258	299	335							-	1000	
177	221	242	280	313							-	750	
											-	1800	3级 直立式 56▼71
											1		
											-	1500	
											1		
											-	1000	
											1		
											-	750	
											1		

＊尺寸图相关页次　　卧式 C154-158　　立式 C-180　　直立式

注意

1.
※号标记的数值，在连续运转时需要强制润滑。

2.
高速轴转速，请使用在 1800r/min 以下。超时 1800r/min 时，请咨询。

3.
当左表无高速轴转速时，请用插入法求出。

4.
高速轴转速 N 低于 750r/min 时额定功率 PN，由下式求出。

$$P_N = P_{750} \times \frac{N}{750}$$

5.
左表的值是减速机低速轴的额定值。

6.
轴的许用径向力及轴向力，参考 C42-C45。

环境温度 ℃	温度修正系数 无风扇	带风扇
20	1.00	1.00
30	0.85	0.87
40	0.70	0.73
50	0.55	0.60

注意

1.
左表是无冷却风扇及带 1 个风扇时的额定。

2.
左表的数值可用于环境温度 20°C 以下，连续运转的场合。超出该温度范围时，请参考上表的温度修正系数。

3.
当左表无高速轴转速时，请用插入法求出。

4.
※※标记，请咨询我们。

公称减速比	输入转速 r/min	输出转速 r/min	额定机械功率 (kW) 9015	9025	9030	9035	9040	9045	9050	9055	9060	9065	9070	9075	9080	9085	9090
80	实际减速比					79.751		78.012		81.056		80.234		79.219		77.018	77.090
	1800	23			*	20.6	*	32	*	50	*	82	*	125	*	189	206
	1500	19			*	17.2	*	27.4	*	42	*	68	*	105	*	158	172
	1000	13			*	11.5	*	18.3	*	28.3	*	45	*	70	*	106	115
	750	9.4			*	8.7	*	13.7	*	21.3	*	34	*	53	*	79	87
90	实际减速比					86.706		88.750		91.063		91.765		88.897		84.569	
	1800	20			*	18.8	*	27.9	*	40	*	63	*	105	*	162	*
	1500	17			*	15.7	*	23.3	*	34	*	53	*	88	*	136	*
	1000	11			*	10.5	*	15.6	*	22.8	*	35	*	59	*	91	*
	750	8.3			*	7.9	*	11.7	*	17.1	*	26.7	*	44	*	68	*

公称减速比	输入转速 r/min	冷却风扇个数	额定热功率 (kW) 9015	9025	9030	9035	9040	9045	9050	9055	9060	9065	9070	9075	9080	9085	9090
3 级 卧式 80▼90	1800	- 1				37 79		56 137		73 177		100 196		139 238		178 479	202 479
	1500	- 1				36 67		54 118		70 151		96 167		134 205		173 414	198 417
	1000	- 1				31 46		47 81		62 106		86 118		121 146		158 297	183 304
	750	- 1				28 36		42 63		56 83		78 93		111 116		145 238	170 246
3 级 立式 80▼90	1800	-				36		55		71		96		134		171	192
	1500	-				35		52		69		93		130		168	190
	1000	-				31		47		61		85		119		155	179
	750	-				27		42		56		77		109		143	167
3 级 直立式 80▼90	1800	- 1				37 79		56 137		73 177		100 196		139 238		178 479	
	1500	- 1				36 67		54 118		70 151		96 167		134 205		173 414	
	1000	- 1				31 46		47 81		62 106		86 118		121 146		158 297	
	750	- 1				28 36		42 63		56 83		78 93		111 116		145 238	

＊尺寸图相关页次　卧式 C150-154　立式 C176-C180　直立式 C192-194

额定机械功率 (kW) 9095	9100	9105	9110	9115	9118	9121	9126	9128	9131	9136	输出转速 r/min	输入转速 r/min	公称减速比
78.118	75.300	73.714	80.819	77.266	75.490	78.118	78.118	76.873			实际减速比		80
240	298	363	397	495	647	720※	839※	1010※			23	1800	
200	249	304	332	413	541	602※	701※	851※			19	1500	
134	167	203	222	277	363	404	470	571			13	1000	
101	125	153	167	208	273	304	354	430			9.4	750	
85.313		83.332		91.315	89.216	85.313	85.313	86.903			实际减速比		90
220	*	322	*	420	549	661※	769※	902※			20	1800	
183	*	269	*	351	459	552※	643※	754※			17	1500	
123	*	180	*	235	308	370	431	506			11	1000	
92		135		177	231	278	324	380			8.3	750	

额定热功率 (kW) 9095	9100	9105	9110	9115	9118	9121	9126	9128	9131	9136	冷却风扇个数	输入转速 r/min	公称减速比
214 490	265 582	283 606	333 693	362 732	399 659	446 735	446 735	500 825			- 1	1800	3 级 卧式 80▼90
209 426	260 510	278 530	326 604	354 636	389 642	441 727	441 727	495 817			- 1	1500	
193 309	243 374	259 388	302 440	327 462	358 591	415 685	415 685	468 772			- 1	1000	
179 250	227 304	241 315	281 357	304 374	332 548	389 642	389 642	440 726			- 1	750	
204	251	269	319	347							-	1800	3 级 立式 80▼90
202	250	268	315	343							-	1500	
189	237	253	296	321							-	1000	
176	223	238	277	300							-	750	
											- 1	1800	3 级 直立式 80▼90
											- 1	1500	
											- 1	1000	
											- 1	750	

＊尺寸图相关页次　卧式 C154-158　立式 C-180　直立式

注意

1. ※号标记的数值，在连续运转时需要强制润滑。
2. 高速轴转速，请使用在 1800r/min 以下。超时 1800r/min 时，请咨询。
3. 当左表无高速轴转速时，请用插入法求出。
4. 高速轴转速 N 低于 750r/min 时额定功率 PN，由下式求出。

$$P_N = P_{750} \times \frac{N}{750}$$

5. 左表的值是减速机低速轴的额定值。
6. 轴的许用径向力及轴向力，参考 C42-C45。

环境温度 ℃	温度修正系数 无风扇	带风扇
20	1.00	1.00
30	0.85	0.87
40	0.70	0.73
50	0.55	0.60

注意

1. 左表是无冷却风扇及带 1 个风扇时的额定。
2. 左表的数值可用于环境温度 20°C 以下，连续运转的场合。超出该温度范围时，请参考上表的温度修正系数。
3. 当左表无高速轴转速时，请用插入法求出。
4. ※※标记，请咨询我们。

公称减速比	输入转速 r/min	输出转速 r/min	9015	9025	9030	9035	9040	9045	9050	9055	9060	9065	9070	9075	9080	9085	9090
			额定机械功率 (kW)														
80	实际减速比				82.394		79.669		79.341		76.744		78.120		79.124		
	1800	23			15.3	*	25.0	*	32	*	50	*	82	*	134	*	*
	1500	19			12.8	*	20.9	*	27.2	*	41	*	68	*	111	*	*
	1000	13			8.6	*	13.9	*	18.1	*	27.9	*	45	*	74	*	*
	750	9.4			6.4	*	10.5	*	13.6	*	20.9	*	34	*	55	*	*
90	实际减速比				88.813		90.908		90.326		89.427		87.529		87.269		88.471
	1800	20			13.8	*	20.5	*	32	*	50	*	81	*	124	*	180
	1500	17			11.5	*	17.1	*	26.7	*	41	*	68	*	104	*	150
	1000	11			7.7	*	11.5	*	17.9	*	27.9	*	45	*	69	*	101
	750	8.3			5.8	*	8.6	*	13.4	*	20.9	*	34	*	52	*	75
100	实际减速比				103.09	102.69	99.26	101.29	103.97	98.871	100.57		97.650	96.720	96.444	96.432	101.66
	1800	18			12.3	16.1	20.1	25.1	29.8	32	49		78	82	118	134	163
	1500	15			10.3	13.4	16.8	20.9	24.9	27.2	41		65	68	99	111	136
	1000	10			6.9	9.0	11.2	13.9	16.6	18.1	27.6		43	45	66	74	91
	750	7.5			5.2	6.7	8.4	10.5	12.5	13.6	20.7		33	34	49	55	68
112	实际减速比				111.12	111.65	113.26	115.23	118.37	111.08	117.19	110.06	109.41	108.54	106.37	105.89	110.59
	1800	16			11.1	14.6	16.5	21.5	24.5	32	38	50	65	82	102	130	144
	1500	13			9.2	12.2	13.8	18.0	20.4	27.2	32	41	54	68	85	108	120
	1000	8.9			6.2	8.2	9.2	12.0	13.7	18.1	21.7	27.9	33	41	57	72	80
	750	6.7			4.6	6.1	6.9	9.0	10.3	13.6	16.3	20.9	27.5	34	43	54	60
125	实际减速比				127.97	128.49	122.72	126.20	130.09	129.57	125.30	126.11	127.97	120.90	126.39	117.54	127.07
	1800	14			9.9	12.9	16.3	20.3	23.9	31	39	50	60	82	90	124	131
	1500	12			8.3	10.7	13.6	17.0	19.9	26.6	33	41	50	68	75	104	109
	1000	8.0			5.5	7.2	9.1	11.3	13.3	17.8	22.2	27.9	33	45	50	69	73
	750	6.0			4.2	5.4	6.8	8.5	10.0	13.4	16.7	20.9	25.2	34	38	52	55
140	实际减速比				137.94	139.69	140.03	143.57	148.10	145.56	146.01	144.24	143.38	135.67	139.40	129.07	138.24
	1800	13			8.9	11.7	13.4	17.3	19.6	25.6	31	40	50	69	78	107	116
	1500	11			7.4	9.8	11.2	14.5	16.4	21.4	26.1	33	41	58	65	89	97
	1000	7.1			5.0	6.5	7.5	9.7	10.9	14.3	17.5	22.7	28.0	38	43	59	64
	750	5.4			3.7	4.9	5.6	7.3	8.2	10.7	13.1	17.0	21.0	29.2	32	45	48

公称减速比	输入转速 r/min	冷却风扇个数	9015	9025	9030	9035	9040	9045	9050	9055	9060	9065	9070	9075	9080	9085	9090
			额定热功率 (kW)														
4级 卧式 80 ▼ 100	1800	-			27	34	42	51	52	65	73		100	122	128	155	157
	1500	-			26	32	41	50	50	62	71		97	118	125	151	156
	1000	-			23	29	37	45	45	56	64		89	108	115	139	148
	750	-			21	26	34	41	41	51	59		82	99	107	128	139
4级 立式 80 ▼ 100	1800	-			28	35	45	54	54	67	77		105	128	136	164	172
	1500	-			27	33	43	51	52	64	73		101	123	131	157	167
	1000	-			24	29	38	46	46	57	65		91	110	119	142	154
	750	-			21	26	34	41	42	51	60		83	101	109	130	143
4级 直立式 80 ▼ 100	1800	-			27	34	47	51	52	65	74		101	124	130	157	
	1500	-			26	32	45	50	50	63	71		98	120	126	153	
	1000	-			23	29	41	45	45	56	64		89	108	116	139	
	750	-			21	26	37	41	41	51	59		82	100	107	129	
4级 卧式 112 ▼ 140	1800	-			25	31	40	48	50	61	70	84	95	117	122	150	151
	1500	-			24	30	38	46	48	59	68	81	92	113	119	146	149
	1000	-			22	27	35	41	43	53	61	73	84	103	109	134	141
	750	-			20	24	32	38	39	48	56	67	77	95	101	124	132
4级 立式 112 ▼ 140	1800	-			27	33	42	50	52	64	73	88	100	122	129	158	164
	1500	-			25	31	40	47	50	61	70	84	96	117	124	151	159
	1000	-			22	27	35	42	44	54	62	75	86	105	112	137	146
	750	-			20	24	32	38	40	49	57	68	79	96	103	126	136
4级 直立式 112 ▼ 140	1800	-			26	31	44	48	50	62	71	84	96	118	124	152	
	1500	-			25	30	43	46	48	59	68	81	93	114	120	147	
	1000	-			22	27	38	41	43	53	61	73	84	103	110	134	
	750	-			20	24	35	38	39	48	56	67	78	95	102	124	

＊尺寸图相关页次　卧式 C160-164　立式 C182-C186　直立式 C196-198

9095	9100	9105	9110	9115	9118	9121	9126	9128	9131	9136	输出转速 r/min	输入转速 r/min	公称减速比
									80.205	80.205	实际减速比		
*	*	*	*	*	*	*	*	*	1100	1210	23	1800	80
*	*	*	*	*	*	*	*	*	922	1060	19	1500	
*	*	*	*	*	*	*	*	*	618	727	13	1000	
*	*	*	*	*	*	*	*	*	465	545	9.4	750	
	88.676		91.041						89.191	89.191	实际减速比		
*	254	*	353	*	*	*	*	*	994	1170	20	1800	90
*	212	*	295	*	*	*	*	*	831	980	17	1500	
*	142	*	198	*	*	*	*	*	557	657	10	1000	
*	106	*	149	*	*	*	*	*	419	494	8.3	750	
97.907	101.85	98.135	97.789	102.87	96.134	101.59	101.59	98.178	102.03	102.03	实际减速比		
192	232	274	348	373	465	556	648	800	871	1020	18	1800	100
160	194	229	290	312	388	465	541	669	728	858	15	1500	
107	129	153	194	209	258	311	363	448	488	575	10	1000	
80	97	115	146	157	194	234	273	337	367	433	7.5	750	
112.80	109.29	111.48	112.21	110.83	113.61	117.50	117.50	117.37	109.93	109.93	实际减速比		
174	206	251	287	368	433	482	561	671	809	954	16	1800	112
145	172	209	240	308	362	403	469	561	676	797	13	1500	
97	115	140	161	206	242	270	314	376	453	534	8.9	1000	
73	86	105	121	155	182	203	236	283	341	402	6.7	750	
122.38	124.14	120.95	119.20	126.78	123.87	127.49	127.49	127.34	129.91	129.91	实际减速比		
154	191	223	286	304	397	445	518	619	686	810	14	1800	125
128	159	186	239	253	332	371	432	517	573	676	12	1500	
86	106	124	160	170	222	249	290	347	384	453	8.0	1000	
64	80	94	120	127	167	187	218	261	289	341	6.0	750	
141.00	133.22	135.88	136.77	135.09	146.39	146.88	146.88	142.35	133.32	133.32	实际减速比		
139	170	206	236	303	337	387	450	555	669	789	13	1800	140
116	141	172	197	253	281	323	376	464	559	659	11	1500	
78	95	115	132	169	188	216	252	310	374	441	7.1	1000	
58	71	86	99	127	142	162	189	233	281	332	5.4	750	

9095	9100	9105	9110	9115	9118	9121	9126	9128	9131	9136	冷却风扇个数	输入转速 r/min	公称减速比
177	204	230	271	299	328	392	392	425	521	521	-	1800	4级 卧式 80 ▼ 100
175	203	228	268	295	322	386	386	422	515	515	-	1500	
165	193	217	253	277	300	362	362	402	487	487	-	1000	
155	182	205	238	260	280	339	339	381	460	460	-	750	
193	225	252	294	323							-	1800	4级 立式 80 ▼ 100
187	219	245	286	313							-	1500	
172	202	226	262	287							-	1000	
159	188	211	244	267							-	750	
											-	1800	4级 直立式 80 ▼ 100
											-	1500	
											-	1000	
											-	750	
164	198	218	256	287	321	372	372	413	502	502	-	1800	4级 卧式 112 ▼ 140
162	196	216	252	282	314	365	365	406	493	493	-	1500	
152	187	204	237	264	292	340	340	381	461	461	-	1000	
142	176	192	223	247	273	319	319	358	432	432	-	750	
177	216	237	276	307							-	1800	4级 立式 112 ▼ 140
172	211	230	267	297							-	1500	
157	194	212	245	272							-	1000	
146	181	197	228	253							-	750	
											-	1800	4级 直立式 112 ▼ 140
											-	1500	
											-	1000	
											-	750	

＊尺寸图相关页次　卧式 C164-168　立式 C-186　直立式

注意

1.
※号标记的数值，在连续运转时需要强制润滑。

2.
高速轴转速，请使用在 1800r/min 以下。超时 1800r/min 时，请咨询。

3.
当左表无高速轴转速时，请用插入法求出。

4.
高速轴转速 N 低于 750r/min 时额定功率 PN，由下式求出。

$$P_N = P_{750} \times \frac{N}{750}$$

5.
左表的值是减速机低速轴的额定值。

6.
轴的许用径向力及轴向力，参考 C42-C45。

＊ 号的机型可以制成 4 级式。请参考 C-118 、 C-119。

环境温度 ℃	温度修正系数 无风扇	温度修正系数 带风扇
20	1.00	1.00
30	0.85	0.87
40	0.70	0.73
50	0.55	0.60

注意

1.
左表是无冷却风扇及带 1 个风扇时的额定。

2.
左表的数值可用于环境温度 20°C 以下，连续运转的场合。超出该温度范围时，请参考上表的温度修正系数。

3.
当左表无高速轴转速时，请用插入法求出。

4.
※※标记，请咨询我们。

公称减速比	输入转速 r/min	输出转速 r/min	额定机械功率 (kW) 9015	9025	9030	9035	9040	9045	9050	9055	9060	9065	9070	9075	9080	9085	9090
160	实际减速比				165.49	159.50	159.92	156.02	158.68	162.11	154.58	157.13	153.94	158.44	158.25	154.04	168.71
	1800	11			7.7	10.4	12.6	16.5	17.4	25.5	26.6	42	44	63	71	95	99
	1500	9.4			6.4	8.7	10.5	13.7	14.5	21.3	22.2	35	37	53	59	79	82
	1000	6.3			4.3	5.8	7.0	9.1	9.7	14.2	14.8	23.4	24.9	35	39	53	55
	750	4.7			3.2	4.3	5.3	6.9	7.2	10.7	11.1	17.5	18.7	26.6	29.7	40	41
180	实际减速比				178.38	173.41	182.48	177.50	180.65	182.13	180.12	179.71	172.48	177.79	174.54	169.14	183.53
	1800	10			6.9	9.4	10.3	14.0	16.1	20.5	25.4	32	41	53	62	82	87
	1500	8.3			5.8	7.9	8.6	11.7	13.4	17.1	21.2	27.2	34	44	52	68	73
	1000	5.6			3.9	5.3	5.7	7.8	9.0	11.4	14.2	18.2	23.3	29.7	35	45	49
	750	4.2			2.9	4.0	4.3	5.9	6.7	8.6	10.7	13.7	17.5	22.3	26.4	34	36
200	实际减速比				205.43	206.26	197.71	203.32	207.95	197.74	202.57	193.83	192.43	190.60	192.89	192.86	210.89
	1800	9.0			6.2	8.0	10.2	12.6	15.0	17.4	24.7	26.6	40	44	59	71	79
	1500	7.5			5.2	6.7	8.5	10.5	12.5	14.5	20.6	22.2	33	37	49	59	66
	1000	5.0			3.5	4.5	5.7	7.0	8.4	9.7	13.8	14.8	22.4	24.9	33	39	44
	750	3.8			2.6	3.4	4.3	5.3	6.3	7.3	10.3	11.1	16.8	18.7	25.0	29.7	33
224	实际减速比				221.43	224.24	225.60	231.31	236.74	222.15	236.05	221.69	215.61	213.88	212.75	211.77	229.41
	1800	8.0			5.6	7.3	8.3	10.8	12.3	16.8	19.4	26.5	33	44	51	65	70
	1500	6.7			4.7	6.1	6.9	9.0	10.3	14.0	16.2	22.1	27.9	37	43	54	58
	1000	4.5			3.1	4.1	4.6	6.0	6.9	9.4	10.8	14.8	18.7	24.7	28.8	36	39
	750	3.3			2.3	3.1	3.5	4.5	5.2	7.1	8.1	11.1	14.0	18.6	21.6	27.6	29.5
250	实际减速比					256.04		251.37	260.18	259.14	252.38	254.02	252.17	238.24	252.78	235.08	263.61
	1800	7.2				6.5		10.2	12.0	16.0	19.8	26.0	30	42	45	62	63
	1500	6.0				5.4		8.5	10.0	13.4	16.6	21.7	25.6	35	38	52	53
	1000	4.0				3.6		5.7	6.7	8.9	11.1	14.5	17.1	23.6	25.5	35	35
	750	3.0				2.7		4.3	5.0	6.7	8.3	10.9	12.8	17.8	19.1	26.4	26.7
280	实际减速比					278.37		285.97	296.20	291.13	294.09	290.52	282.55	267.35	278.80	258.13	286.77
	1800	6.4				5.9		8.7	9.9	12.9	15.6	20.3	25.6	35	39	54	56
	1500	5.4				4.9		7.3	8.2	10.7	13.0	16.9	21.3	29.6	32	45	47
	1000	3.6				3.3		4.9	5.5	7.2	8.7	11.3	14.3	19.8	22.0	30	31
	750	2.7				2.5		3.7	4.1	5.4	6.5	8.5	10.7	14.9	16.5	22.6	23.6

公称减速比	输入转速 r/min	冷却风扇个数	额定热功率 (kW) 9015	9025	9030	9035	9040	9045	9050	9055	9060	9065	9070	9075	9080	9085	9090
4级 卧式 160 ▼ 200	1800	-			23	29	36	43	42	52	61	74	85	103	109	131	138
	1500	-			22	28	34	41	40	49	58	71	81	98	105	126	134
	1000	-			19	24	30	36	35	43	51	62	72	87	93	112	121
	750	-			17	21	27	32	31	38	46	55	65	78	85	101	111
4级 立式 160 ▼ 200	1800	-			24	30	37	44	43	53	63	76	88	106	113	136	145
	1500	-			23	28	35	42	41	50	60	72	83	101	108	129	139
	1000	-			20	24	31	37	35	43	52	63	73	88	95	114	124
	750	-			17	21	27	33	31	38	47	56	66	79	86	103	113
4级 直立式 160 ▼ 200	1800	-			23	29	39	43	42	52	62	74	85	104	110	132	
	1500	-			22	28	37	41	40	49	59	71	81	99	105	126	
	1000	-			19	24	33	36	35	43	51	62	72	87	94	112	
	750	-			17	21	30	32	31	38	46	55	65	79	85	102	
4级 卧式 224 ▼ 280	1800	-			23	27	35	40	40	49	59	71	80	99	104	127	132
	1500	-			22	25	33	38	38	47	56	67	77	94	99	121	127
	1000	-			19	22	29	34	33	41	49	59	68	83	89	108	115
	750	-			17	20	26	30	30	36	44	53	61	75	80	98	106
4级 立式 224 ▼ 280	1800	-			24	28	36	41	42	51	60	72	83	102	107	131	138
	1500	-			22	26	34	39	39	48	57	68	79	96	102	124	132
	1000	-			19	22	30	34	34	41	50	59	69	84	90	110	118
	750	-			17	20	27	31	30	36	44	53	62	76	81	99	107
4级 直立式 224 ▼ 280	1800	-			23	27	38	40	41	50	59	71	81	99	104	127	
	1500	-			22	25	36	38	38	47	56	67	77	95	100	122	
	1000	-			19	22	32	34	33	41	49	59	68	83	89	108	
	750	-			17	20	28	30	30	36	44	53	62	75	81	98	

＊尺寸图相关页次　卧式 C160-164　立式 C182-C186　直立式 C196-198

额定机械功率 (kW) 9095	9100	9105	9110	9115	9118	9121	9126	9128	9131	9136	输出转速 r/min	输入转速 r/min	公称减速比
152.98	167.85	147.43	151.57	154.53	150.98	160.41	160.41	154.45	157.56	157.56	实际减速比		
123	141	183	226	250	327	355	413	512	567	669	11	1800	160
103	118	153	188	208	273	296	345	428	474	559	9.4	1500	
69	79	102	126	139	183	198	231	286	317	374	6.3	1000	
51	59	77	95	105	137	149	173	215	238	281	4.7	750	
187.20	180.12	183.73	173.92	171.78	178.43	176.73	176.73	175.45	171.78	171.78	实际减速比		
105	126	153	186	239	277	322	375	451	521	614	10	1800	180
88	105	127	155	199	231	269	313	377	435	513	8.3	1500	
59	70	85	104	133	155	180	209	252	291	343	5.6	1000	
44	53	64	78	100	116	135	157	190	219	258	4.2	750	
203.11	206.87	199.34	198.63	196.51	191.99	193.01	193.01	190.35	203.02	203.02	实际减速比		
93	115	136	173	197	258	295	344	416	442	521	9.0	1800	200
78	96	113	144	164	215	246	287	348	369	435	7.5	1500	
52	64	76	96	110	144	165	192	233	247	291	5.0	1000	
39	48	57	72	82	108	124	144	175	185	219	3.8	750	
234.00	222.00	226.44	227.92	225.12	226.90	230.40	230.40	223.56	232.24	232.24	实际减速比		
84	102	124	142	183	218	248	288	355	387	456	8.0	1800	224
70	85	104	119	152	182	207	241	297	323	381	6.7	1500	
47	57	69	79	102	122	138	161	198	216	255	4.5	1000	
35	43	52	60	76	91	104	121	149	162	191	3.3	750	
253.88	252.16	245.68	242.12	257.52	251.60	251.62	251.62	242.56	247.46	247.46	实际减速比		
74	94	110	142	150	197	227	264	328	363	428	7.2	1800	250
62	79	92	118	126	165	189	221	274	303	357	6.0	1500	
41	52	61	79	84	110	127	147	183	203	239	4.0	1000	
31	39	46	59	63	83	95	111	137	152	180	3.0	750	
292.50	270.60	276.01	277.82	274.40	276.57	288.00	288.00	275.54	283.08	283.08	实际减速比		
67	84	102	117	150	179	199	231	289	318	375	6.4	1800	280
56	70	85	98	125	150	166	193	241	265	313	5.4	1500	
37	47	57	65	84	100	111	129	161	177	209	3.6	1000	
28.5	35	42	49	63	75	83	97	121	133	157	2.7	750	

额定热功率 (kW) 9095	9100	9105	9110	9115	9118	9121	9126	9128	9131	9136	冷却风扇个数	输入转速 r/min	公称减速比
154	180	202	236	269	297	360	360	393	480	480	-	1800	4级 卧式 160 ▼ 200
149	175	196	229	262	288	351	351	385	467	467	-	1500	
135	160	179	207	240	263	325	325	361	432	432	-	1000	
123	147	164	190	222	243	303	303	339	403	403	-	750	
162	190	213	247	283							-	1800	4级 立式 160 ▼ 200
155	183	204	237	272							-	1500	
138	164	183	212	246							-	1000	
125	150	167	193	226							-	750	
											-	1800	4级 直立式 160 ▼ 200
											-	1500	
											-	1000	
											-	750	
142	174	190	222	247	275	322	322	366	443	443	-	1800	4级 卧式 224 ▼ 280
137	169	184	215	239	265	311	311	356	430	430	-	1500	
124	154	168	195	216	239	283	283	328	395	395	-	1000	
114	142	155	179	198	219	261	261	304	366	366	-	750	
149	183	200	232	257							-	1800	4级 立式 224 ▼ 280
142	176	192	222	246							-	1500	
127	158	172	199	220							-	1000	
115	144	157	181	201							-	750	
											-	1800	4级 直立式 224 ▼ 280
											-	1500	
											-	1000	
											-	750	

＊尺寸图相关页次　卧式 C164-168　立式 C-186　直立式

注意

1.
※号标记的数值，在连续运转时需要强制润滑。

2.
高速轴转速，请使用在 1800r/min 以下。超时 1800r/min 时，请咨询。

3.
当左表无高速轴转速时，请用插入法求出。

4.
高速轴转速 N 低于 750r/min 时额定功率 PN，由下式求出。

$$P_N = P_{750} \times \frac{N}{750}$$

5.
左表的值是减速机低速轴的额定值。

6.
轴的许用径向力及轴向力，参考 C42-C45。

环境温度 ℃	温度修正系数 无风扇	温度修正系数 带风扇
20	1.00	1.00
30	0.85	0.87
40	0.70	0.73
50	0.55	0.60

注意

1.
左表是无冷却风扇及带 1 个风扇时的额定。

2.
左表的数值可用于环境温度 20°C 以下，连续运转的场合。超出该温度范围时，请参考上表的温度修正系数。

3.
当左表无高速轴转速时，请用插入法求出。

4.
※※标记，请咨询我们。

公称减速比	输入转速 r/min	输出转速 r/min	额定机械功率 (kW) 9015	9025	9030	9035	9040	9045	9050	9055	9060	9065	9070	9075	9080	9085	9090
315	实际减速比								315.95	324.22	327.89	316.48	324.10	312.22	318.63	308.07	313.18
	1800	5.7							9.2	12.8	14.0	20.9	22.3	32	34	48	51
	1500	4.8							7.7	10.7	11.7	17.4	18.6	27.0	28.9	40	43
	1000	3.2							5.2	7.1	7.8	11.6	12.4	18.1	19.3	26.8	28.8
	750	2.4							3.9	5.4	5.9	8.7	9.3	13.6	14.5	20.2	21.6
355	实际减速比								367.08	364.25	364.33	361.96	345.71	350.36	355.25	338.28	359.23
	1800	5.1							8.0	10.3	12.6	16.3	20.9	27.1	31	41	45
	1500	4.2							6.6	8.6	10.5	13.6	17.5	22.6	25.9	34	37
	1000	2.8							4.4	5.7	7.0	9.1	11.7	15.1	17.3	23.0	25.1
	750	2.1							4.0	4.3	5.3	6.8	8.8	11.4	13.0	17.3	18.9
400	实际减速比								400.89	388.53	421.41	403.56	401.65	401.88	394.72	386.60	383.18
	1800	4.5							7.3	9.7	10.9	14.6	18.0	23.7	28.0	36	42
	1500	3.8							6.1	8.1	9.1	12.2	15.0	19.8	23.3	30	35
	1000	2.5							4.1	5.4	6.1	8.1	10.1	13.2	15.6	20.2	23.6
	750	1.9							3.7	4.0	4.6	6.1	7.5	9.9	11.7	15.1	17.7
450	实际减速比									451.41		448.40		428.67		431.03	
	1800	4.0								8.3		13.2		22.2		32	
	1500	3.3								6.9		11.0		18.5		27.1	
	1000	2.2								4.6		7.3		12.4		18.1	
	750	1.7								3.5		5.5		9.3		13.6	
500	实际减速比									492.99		518.66		498.04		478.93	
	1800	3.6								7.6		11.4		19.1		29.2	
	1500	3.0								6.4		9.5		16.0		24.4	
	1000	2.0								4.2		6.3		10.7		16.3	
	750	1.5								3.2		4.8		8.0		12.2	

公称减速比	输入转速 r/min	冷却风扇个数	额定热功率 (kW) 9015	9025	9030	9035	9040	9045	9050	9055	9060	9065	9070	9075	9080	9085	9090
4级 卧式 315 ▼ 400	1800	-							41	47	57	67	80	93	103	120	133
	1500	-							39	45	54	64	76	89	99	115	128
	1000	-							34	39	48	56	67	79	88	102	116
	750	-							30	35	42	50	61	71	80	93	106
4级 立式 315 ▼ 400	1800	-							42	49	59	69	82	96	107	124	139
	1500	-							40	46	56	65	78	91	101	118	133
	1000	-							34	39	48	57	68	80	89	104	119
	750	-							31	35	43	51	61	72	81	94	108
4级 直立式 315 ▼ 400	1800	-							41	48	58	67	81	94	104	121	
	1500	-							39	45	55	64	77	89	99	116	
	1000	-							34	39	48	56	68	79	88	103	
	750	-							30	35	42	50	61	71	80	93	
4级 卧式 450 ▼ 500	1800	-								49		67		92		120	
	1500	-								47		64		88		115	
	1000	-								40		56		77		102	
	750	-								36		50		69		92	
4级 立式 450 ▼ 500	1800	-								50		69		94		123	
	1500	-								48		65		89		117	
	1000	-								41		56		78		103	
	750	-								36		50		70		93	
4级 直立式 450 ▼ 500	1800	-								49		67		92		120	
	1500	-								47		64		88		115	
	1000	-								41		56		77		102	
	750	-								36		50		69		92	

＊尺寸图相关页次　卧式 C160-164　立式 C182-C186　直立式 C196-198

额定机械功率 (kW) 9095	9100	9105	9110	9115	9118	9121	9126	9128	9131	9136	输出转速 r/min	输入转速 r/min	公称减速比
317.35	305.90	299.46	328.33	313.90	316.08	314.53	314.53	298.95	323.52	323.52	实际减速比		
60	74	91	99	124	157	182	212	266	278	328	5.7	1800	315
50	62	76	83	103	131	152	177	222	232	274	4.8	1500	
33	41	50	55	69	88	101	118	149	155	183	3.2	1000	
25.2	31	38	41	52	66	76	89	112	117	138	2.4	750	
346.58	349.61	338.53	375.23	370.97	362.44	341.25	341.25	355.99			实际减速比		
55	65	80	87	105	137	168	195	224			5.1	1800	355
45	54	67	72	87	114	140	163	187			4.2	1500	
30	36	45	48	58	76	93	109	125			2.8	1000	
23.0	27.4	33	36	44	57	70	82	94			2.1	750	
397.55	389.79	386.90	418.36	423.96	414.22	391.44	391.44	386.24			实际减速比		
48	58	70	78	92	120	146	170	207			4.5	1800	400
40	49	59	65	76	100	122	142	172			3.8	1500	
26.8	32	39	43	51	67	81	95	115			2.5	1000	
20.1	24.6	29.6	32	38	50	61	71	86			1.9	750	
424.05		431.36		472.69	461.82						实际减速比		
45		63		82	108						4.0	1800	450
37		52		69	90						3.3	1500	
25.1		35		46	60						2.2	1000	
18.9		26.6		34	45						1.7	750	
											实际减速比		
											3.6	1800	500
											3.0	1500	
											2.0	1000	
											1.5	750	

注意

1.
※号标记的数值，在连续运转时需要强制润滑。

2.
高速轴转速，请使用在 1800r/min 以下。超时 1800r/min 时，请咨询。

3.
当左表无高速轴转速时，请用插入法求出。

4.
高速轴转速 N 低于 750r/min 时额定功率 PN，由下式求出。

$$P_N = P_{750} \times \frac{N}{750}$$

5.
左表的值是减速机低速轴的额定值。

6.
轴的许用径向力及轴向力，参考 C42-C45。

额定热功率 (kW) 9095	9100	9105	9110	9115	9118	9121	9126	9128	9131	9136	冷却风扇个数	输入转速 r/min	公称减速比
142	172	187	215	237	260	316	316	353	433	433	-	1800	4级 卧式 315 ▼ 400
137	166	181	207	229	250	304	304	342	419	419	-	1500	
124	151	165	188	207	226	275	275	313	383	383	-	1000	
113	139	152	172	190	207	253	253	289	354	354	-	750	
148	180	196	223	246							-	1800	4级 立式 315 ▼ 400
142	172	188	214	235							-	1500	
127	154	169	191	211							-	1000	
115	141	154	174	192							-	750	
											-	1800	4级 直立式 315 ▼ 400
											-	1500	
											-	1000	
											-	750	
143		184		233	256						-	1800	4级 卧式 450 ▼ 500
138		178		225	246						-	1500	
125		162		203	221						-	1000	
114		148		185	202						-	750	
149		192		241							-	1800	4级 立式 450 ▼ 500
143		184		231							-	1500	
127		165		206							-	1000	
116		151		188							-	750	
											-	1800	4级 直立式 450 ▼ 500
											-	1500	
											-	1000	
											-	750	

＊尺寸图相关页次　卧式 C164-168　立式 C-186　直立式

环境温度 ℃	温度修正系数 无风扇	带风扇
20	1.00	1.00
30	0.85	0.87
40	0.70	0.73
50	0.55	0.60

注意

1.
左表是无冷却风扇及带 1 个风扇时的额定。

2.
左表的数值可用于环境温度 20°C 以下，连续运转的场合。超出该温度范围时，请参考上表的温度修正系数。

3.
当左表无高速轴转速时，请用插入法求出。

4.
※※标记，请咨询我们。

低速轴许用径向力 (kN)

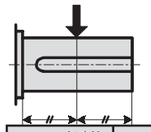

表 1

适用的轴排列 : RL, LR, BL

	低速轴转速 r/min	9015	9025	9030	9035	9040	9045	9050	9055	9060	9065	9070	9075	9080	9085	9090	9095	9100
标准轴承机型	250	11.8	17.7	17.7	29.4	29.9	32.4	37.8	46.6	39.7	49.1	44.1	77.0	77.0	100.1	100.1	137.8	139.8
	160	11.8	17.7	20.1	31.4	32.4	33.8	39.7	48.1	41.7	50.5	46.1	89.0	89.0	108.9	108.9	145.7	157.5
	100	11.8	17.7	25.0	35.3	38.7	39.2	47.1	53.5	47.6	54.4	54.4	99.0	99.0	122.1	122.1	147.6	166.3
	63	11.8	17.7	26.5	35.3	42.2	47.1	54.9	62.3	58.9	64.3	65.2	131.5	131.5	125.6	125.6	143.7	165.3
	40	11.8	17.7	26.5	35.3	42.2	49.1	54.9	67.7	71.1	78.0	79.0	141.0	141.0	125.1	125.1	137.8	164.8
	≦ 25	11.8	17.7	26.5	35.3	42.2	49.1	54.9	67.7	81.4	95.2	99.1	139.5	139.5	122.6	122.6	135.4	163.3
重载轴承机型	250									71.1	93.7	70.1	122.5	122.5	141.8	141.8	158.9	181.0
	160									78.0	94.7	77.5	137.5	137.5	132.4	132.4	151.6	174.6
	100									81.4	98.1	92.2	149.5	149.5	127.0	127.0	147.6	166.8
	63									81.4	98.1	114.8	149.0	149.0	125.6	125.6	143.7	165.8
	40									81.4	98.1	117.7	148.5	148.5	125.1	125.1	137.8	165.3
	≦ 25									81.4	98.1	117.7	147.0	147.0	122.6	122.6	135.4	163.8

表 2

适用的轴排列 : RR, LL, BR

	低速轴转速 r/min	9015	9025	9030	9035	9040	9045	9050	9055	9060	9065	9070	9075	9080	9085	9090	9095	9100
标准轴承机型	250	8.3	15.2	9.8	21.6	19.1	21.6	22.6	31.4	16.7	28.4	17.2	44.0	44.0	58.4	58.4	97.6	80.4
	160	9.8	17.7	12.3	23.1	20.6	23.1	24.0	31.4	18.1	27.0	17.7	55.5	55.5	64.3	64.3	103.0	96.1
	100	11.8	17.7	16.7	29.4	26.0	27.5	28.4	35.3	22.1	30.4	25.5	63.5	63.5	74.6	74.6	110.9	105.9
	63	11.8	17.7	21.6	35.3	32.9	35.3	37.3	42.7	33.4	38.3	33.8	95.0	95.0	104.5	104.5	148.1	153.5
	40	11.8	17.7	26.5	35.3	41.7	43.7	48.6	55.4	45.1	51.5	47.6	129.0	129.0	146.7	146.7	172.2	203.6
	≦ 25	11.8	17.7	26.5	35.3	42.2	49.1	54.9	67.7	60.8	68.7	67.7	167.0	167.0	171.2	171.2	171.2	215.3
重载轴承机型	250									46.1	74.6	40.2	90.0	90.0	114.8	114.8	156.0	150.6
	160									52.0	72.1	45.6	103.5	103.5	125.1	125.1	164.8	170.7
	100									60.3	79.0	59.4	116.0	116.0	140.8	140.8	176.1	187.4
	63									81.4	96.6	80.0	152.5	152.5	174.1	174.1	186.9	218.8
	40									81.4	98.1	108.9	192.0	192.0	191.8	191.8	193.7	241.8
	≦ 25									81.4	98.1	117.7	180.5	180.5	171.2	171.2	171.2	214.8

低速轴许用轴向力 (kN)

	低速轴转速 r/min	9015	9025	9030	9035	9040	9045	9050	9055	9060	9065	9070	9075	9080	9085	9090	9095	9100
标准轴承机型	250	9.3	11.4	14.7	23.1	26.5	31.4	32.9	31.9	27.0	43.2	28.0	28.0	23.5	23.5	31.4	52.0	45.1
	160	9.3	11.4	18.1	23.1	28.4	31.4	33.4	31.9	28.9	43.2	28.4	28.4	27.5	27.5	34.3	53.0	53.0
	100	9.3	11.4	24.5	23.1	32.9	31.4	37.3	31.9	34.3	43.2	39.7	39.7	32.9	32.9	43.2	59.4	58.4
	63	9.3	11.4	26.5	23.1	32.9	31.4	37.3	31.9	49.1	43.2	52.5	52.5	45.6	45.6	54.0	59.8	81.4
	40	9.3	11.4	26.5	23.1	32.9	31.4	37.3	31.9	49.1	43.2	61.4	61.4	63.3	60.3	59.8	59.8	83.4
	≦ 25	9.3	11.4	26.5	23.1	32.9	31.4	37.3	31.9	49.1	43.2	61.4	61.4	67.7	60.3	59.8	59.8	83.4
重载轴承机型	250									23.1	34.8	18.6	18.6	56.9	56.9	59.8	59.8	83.4
	160									25.0	33.4	21.1	21.1	56.9	56.9	59.8	59.8	83.4
	100									29.4	36.8	27.5	27.5	56.9	56.9	59.8	59.8	83.4
	63									39.2	43.2	36.3	36.3	56.9	56.9	59.8	59.8	83.4
	40									39.2	43.2	49.1	49.1	56.9	56.9	59.8	59.8	83.4
	≦ 25									39.2	43.2	56.9	56.9	56.9	56.9	59.8	59.8	83.4

	低速轴转速 r/min	9105	9110	9115	9118	9121	9126	9128	9131	9136
标准轴承机型	250	192.3	167.8	222.7						
	160	200.6	174.1	234.9						
	100	183.9	184.9	245.7	391.9	352.7	330.6	315.4	403.2	391.9
	63	178.1	190.8	303.1	387.5	369.3	341.4	328.6	462.5	430.7
	40	173.6	194.7	320.8	460.1	449.3	401.2	409.6	572.4	511.1
	≦ 25	167.3	184.9	316.4	448.3	554.8	497.4	534.6	733.8	638.6
重载轴承机型	250	213.9	250.6	316.9						
	160	200.6	214.8	334.5						
	100	183.9	195.2	340.9						
	63	178.1	190.8	333.5						
	40	173.6	194.7	320.8						
	≦ 25	167.3	184.9	316.4						

单位 : kN

	低速轴转速 r/min	9105	9110	9115	9118	9121	9126	9128	9131	9136
标准轴承机型	250	131.5	94.2	152.5						
	160	138.3	92.2	155.0						
	100	146.7	101.0	167.3	312.0	228.1	197.7	159.4	203.6	190.3
	63	200.1	144.7	220.7	292.3	244.3	206.0	170.7	260.9	218.8
	40	235.4	199.1	250.2	373.3	322.7	257.0	250.2	369.3	286.5
	≦ 25	304.1	272.7	353.2	460.1	427.2	348.7	373.3	528.3	398.3
重载轴承机型	250	213.4	191.3	248.7						
	160	223.2	197.7	261.4						
	100	236.9	210.4	274.2						
	63	301.7	267.8	341.9						
	40	304.1	323.7	382.1						
	≦ 25	304.1	323.7	374.7						

单位 : kN

	低速轴转速 r/min	9105	9110	9115	9118	9121	9126	9128	9131	9136
标准轴承机型	250	50.0	50.0	76.5						
	160	49.5	49.5	76.5						
	100	54.0	54.0	83.4	119.7	121.6	116.7	91.2	113.3	107.9
	63	74.6	74.6	83.4	119.7	121.6	121.6	96.6	140.3	122.6
	40	83.4	83.4	83.4	119.7	121.6	121.6	134.9	191.3	155.5
	≦ 25	83.4	83.4	83.4	119.7	121.6	121.6	144.2	192.3	192.3
重载轴承机型	250	83.4	83.4	83.4						
	160	83.4	83.4	83.4						
	100	83.4	83.4	83.4						
	63	83.4	83.4	83.4						
	40	83.4	83.4	83.4						
	≦ 25	83.4	83.4	83.4						

单位 : kN

联接系数表

联接方式	联接系数
链轮 （单列）	1
链轮 （多列）	1.25
齿轮	1.25

注意

1. 许用径向力是作用在轴伸出部分（空心轴除外）中点时的值。当力不作用于中点时，请咨询。
2. 表空栏部分请咨询。
3. 径向力向上作用时请咨询。
4. RB,LB,BB 三种形式：
   (1) 径向负荷仅作用于轴 1 时，使用表 1。
   (2) 径向负荷仅作用于轴 2 时，使用表 2。
   (3) 径向负荷作用于两轴时，请咨询。
5. 请参考 C-6 页校核负载值，并基于峰值负载时计算等价负载。
   请留意以下可能产生极大峰值负载的情况。
   应用： 存在大惯性矩时，例如起重、回转等。
   电机： 同轴型电机
   联接方式：链轮或齿轮。
   当峰值负载超过许用值时，请咨询。

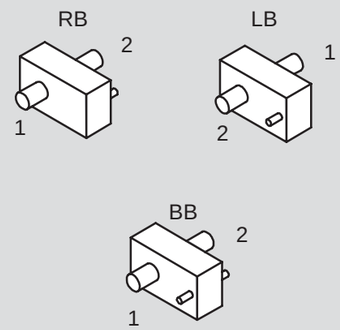

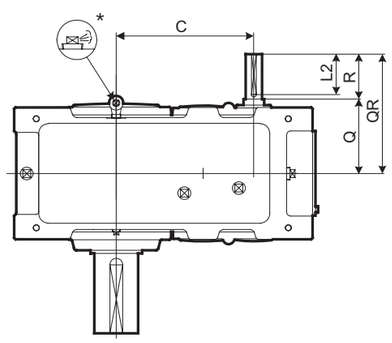

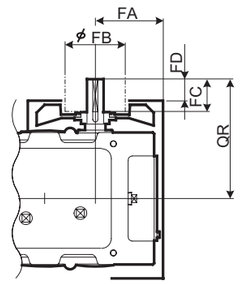

带风扇

详细尺寸请参考 D-22 页

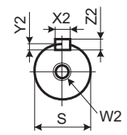

高速轴端面

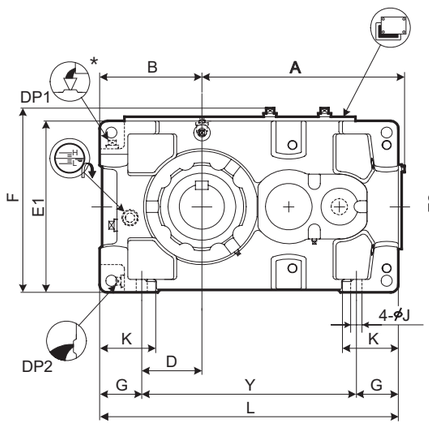

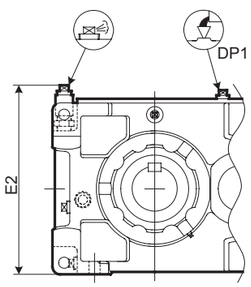

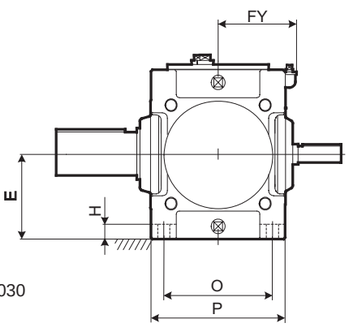

[图 1]
减速比为 6.3 或 7.1 的 9015~9030 型的加油和气孔位置。

* 减速比为 6.3 或 7.1 的 9015~9030 型的加油和气孔的位置变换参考图 1。

型号	A	B	C	D	E	E1	E2	F	FY	G	H	J	K	L	O	P	Y
9015	295	160	194	90	135	270	309	299	129	70	22	15	95	440	170	205	300
9025	346	175	227	95	155	310	346	339	142	80	25	19	110	505	195	235	345
9030	406	200	264	110	160	320	353	349	154	90	28	24	120	590	215	265	410
9035	437	219	295	129	185	370		399	154	90	28	24	120	640	215	265	460
9040	467	235	306	120	200	400		431	172	115	30	28	150	685	255	315	455
9045	506	256	345	141	220	440		471	172	115	30	28	150	745	255	315	515
9050	537	255	358	138.5	210	420		451	192	116.5	32	28	150	775	285	345	542
9055	576	286	397	171	245	490		521	192	115	32	28	150	845	285	345	615

型号	高速轴									冷却风扇				DP1	DP2	重量 约 kg	油量 约 L
	Q	QR	R	S	W2/ 深度	键				FA	FB	FC	FD				
						X2	Y2	Z2	L2								
9015	131	211	80	30k6	M10/22	8	4	7	70	129	125	50	30	3/4"	3/4"	100	5
9025	146	226	80	35k6	M12/28	10	5	8	70	143	140	50	30	3/4"	3/4"	140	7
9030	159	269	110	40k6	M16/36	12	5	8	95	169	140	80	52	3/4"	3/4"	195	10
9035	159	269	110	40k6	M16/36	12	5	8	95	169	140	80	52	3/4"	3/4"	215	12
9040	174	284	110	50k6	M16/36	14	5.5	9	95	188	160	80	52	1"	1"	285	16
9045	174	284	110	50k6	M16/36	14	5.5	9	95	188	160	80	52	1"	1"	345	18
9050	193	303	110	55m6	M20/42	16	6	10	95	208	160	80	52	1"	1"	415	21
9055	193	303	110	55m6	M20/42	16	6	10	95	208	160	80	52	1"	1"	475	28

单位 : mm

1. 高、低速轴的键及键槽都符合 JIS B1301-1996 及 ISO R773-1969 的“键及键槽平行键槽（压入式）”的标准。
2. 油量是大致值。加油时，请加至油标计的水平刻度范围内。
3. 本图未标明的尺寸，请参考 D-12 页，补充尺寸表。
4. 任选附件的尺寸，请参考 D-24 页的任选附件尺寸表。
5. 当固定增量螺栓时，必须移除风扇罩。

低速轴

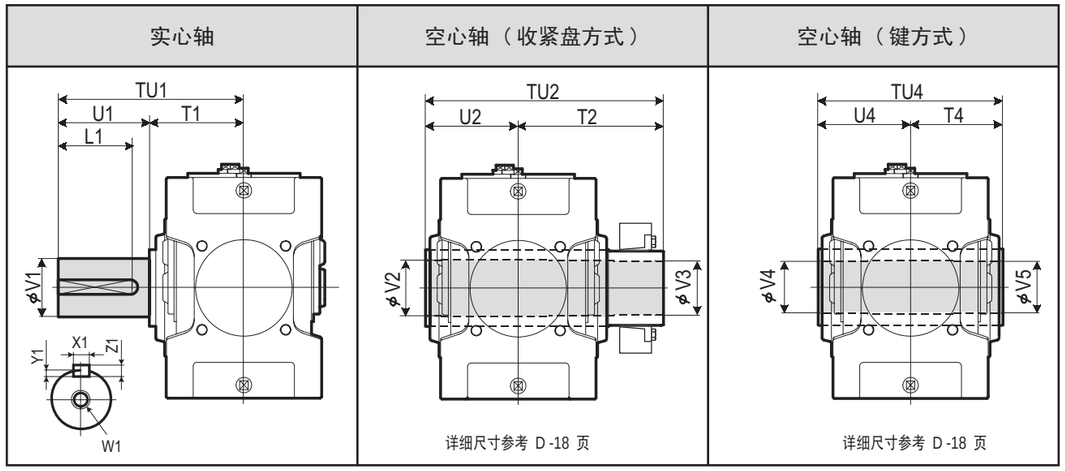

详细尺寸参考 D -18 页

详细尺寸参考 D -18 页

型号	实心轴									空心轴（收缩盘方式）					空心轴（键方式）				
	TU1	T1	U1	V1	W1/ 深度	键				TU2	T2	U2	V2	V3	TU4	T4	U4	V4	V5
						X1	Y1	Z1	L1										
9015	245	135	110	58m6	M20/42	18	7	11	95	328	193	135	63	60	270	135	135	55	55
9025	285	145	140	70m6	M20/42	20	7.5	12	125	358	213	145	73	70	300	150	150	65	65
9030	330	160	170	80m6	M20/42	22	9	14	150	393	233	160	83	80	330	165	165	75	75
9035	330	160	170	90m6	M20/42	25	9	14	150	403	243	160	88	85	330	165	165	85	85
9040	349	179	170	95m6	M24/50	25	9	14	150	448	268	180	98	95	360	180	180	90	90
9045	391	181	210	105m6	M24/50	28	10	16	190	463	283	180	108	105	370	185	185	105	105
9050	411	201	210	110m6	M24/50	28	10	16	190	503	303	200	108	105	410	205	205	105	105
9055	411	201	210	120m6	M24/50	32	11	18	185	528	323	205	123	120	410	205	205	115	115

单位 : mm

标准轴布置

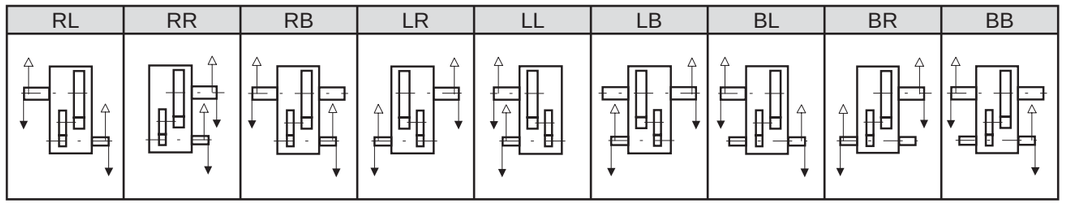

型号表示

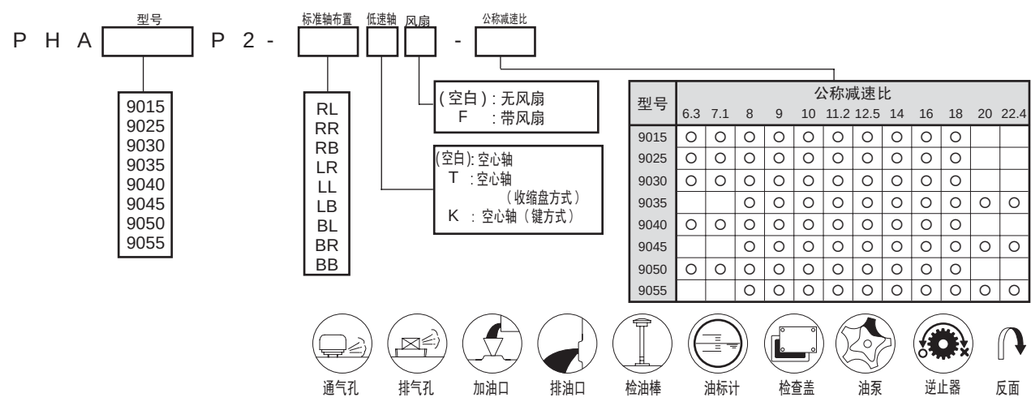

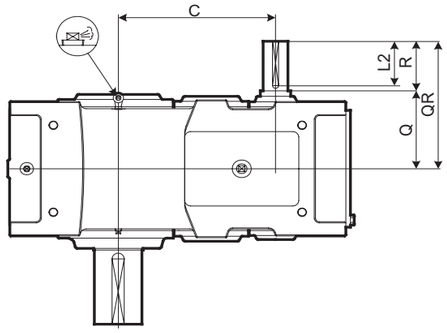

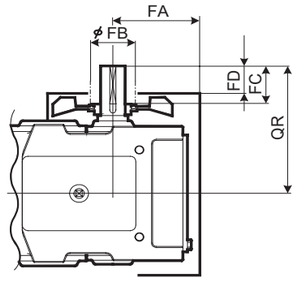

带风扇

详细尺寸请参考 D-22 页 .

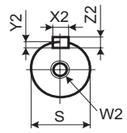

高速轴端面

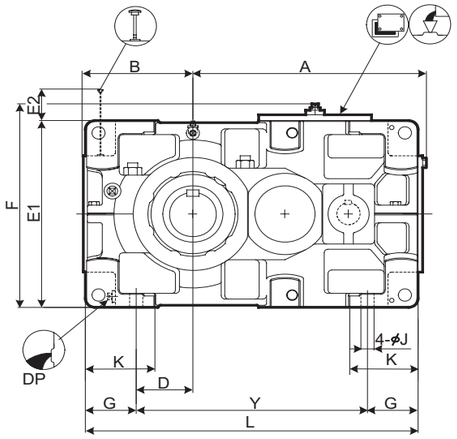

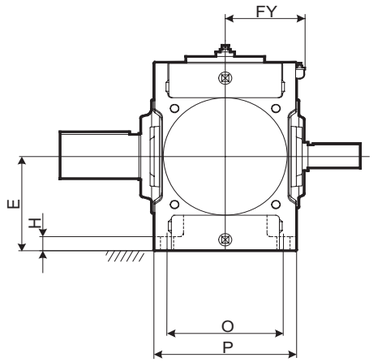

型号	A	B	C	D	E	E1	E2	F	FY	G	H	J	K	L	O	P	Y
9060	621	299	414	151	265	530	183	578	212	135	35	35	180	885	310	380	615
9065	667	338	460	190	300	600	148	648	212	135	35	35	180	970	310	380	700
9070	719	336	482	163	300	600	213	648	237	160	40	42	215	1020	350	430	700
9075	772	383	535	210	335	670	178	718	237	160	52	42	220	1120	350	430	800
9080	812	378	556	205	335	670	233	718	257	160	52	42	220	1155	380	460	835
9085	868	422	612	249	375	750	193	798	257	160	52	42	220	1255	380	460	935

型号	高速轴									冷却风扇				DP	重量 约 kg	油量 约 L
	Q	QR	R	S	W2/ 深度	键				FA	FB	FC	FD			
						X2	Y2	Z2	L2							
9060	220	360	140	65m6	M20/42	18	7	11	125	240	200	105	65	1"	610	25
9065	220	360	140	65m6	M20/42	18	7	11	125	240	200	105	65	1"	735	34
9070	245	385	140	75m6	M20/42	20	7.5	12	125	274	225	105	65	1"	860	38
9075	245	385	140	75m6	M20/42	20	7.5	12	125	274	225	105	65	1"	1110	47
9080	264	434	170	85m6	M20/42	22	9	14	150	296	225	135	95	1"	1240	54
9085	264	434	170	85m6	M20/42	22	9	14	150	296	225	135	95	1"	1500	68

单位 : mm

1. 高、低速轴的键及键槽都符合 JIS B1301-1996 及 ISO R773-1969 的“键及键槽平行键槽（压入式）”的标准。
2. 油量是大致值。加油时，请加至油标计的水平刻度范围内。
3. 当固定增量螺栓时, 必须移除风扇罩。
4. 本图未标明的尺寸，请参考 D-14页, 补充尺寸表。
5. 任选附件的尺寸, 请参考D-27页的任选附件尺寸表。

低速轴

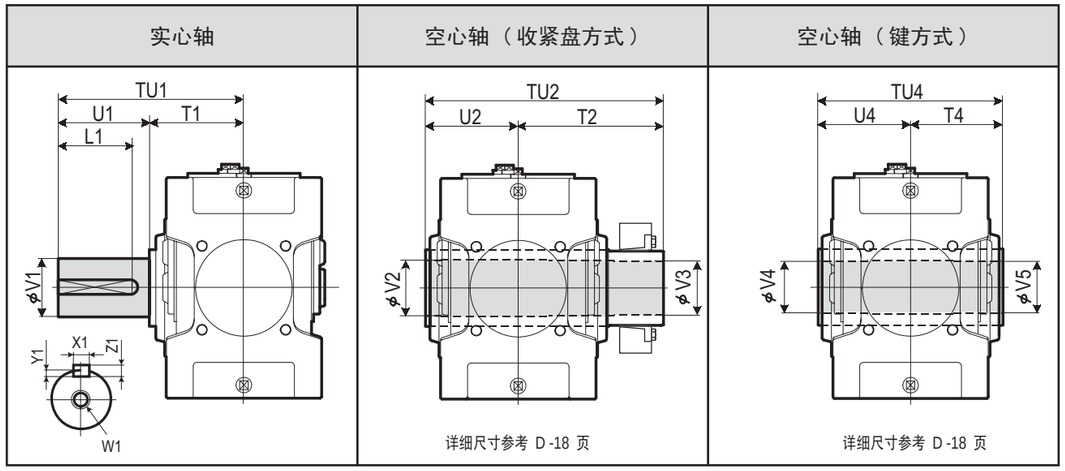

详细尺寸参考 D -18 页

详细尺寸参考 D -18 页

型号	实心轴									空心轴（收缩盘方式）					空心轴（键方式）				
	TU1	T1	U1	V1	W1/ 深度	键				TU2	T2	U2	V2	V3	TU4	T4	U4	V4	V5
						X1	Y1	Z1	L1										
9060	440	230	210	125m6	M24/50	32	11	18	185	583	353	230	128	125	470	235	235	125	123
9065	484	234	250	140m6	M30/60	36	12	20	225	594	359	235	143	140	480	240	240	145	143
9070	509	259	250	145m6	M30/60	36	12	20	225	644	384	260	148	145	530	265	265	145	143
9075	562	262	300	160m6	M30/60	40	13	22	275	651	386	265	158	155	530	265	265	150	148
9080	582	282	300	165m6	M30/60	40	13	22	275	714	429	285	173	170	570	285	285	165	163
9085	585	285	300	175m6	M30/60	45	15	25	270	714	429	285	183	180	570	285	285	175	173

单位 : mm

标准轴布置

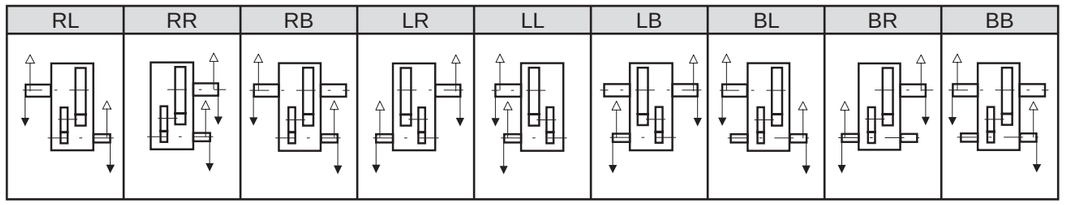

型号表示

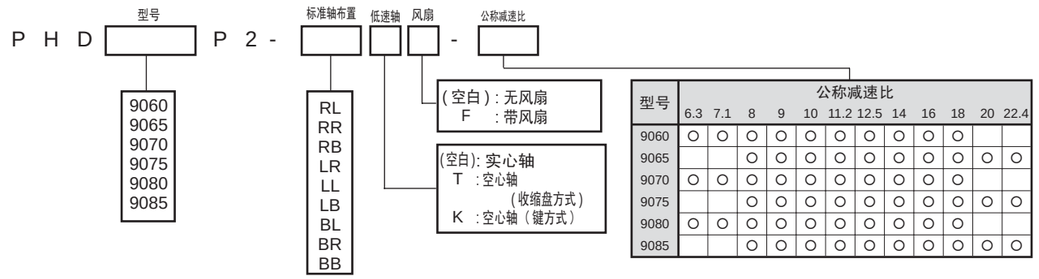

型号	公称减速比											
	6.3	7.1	8	9	10	11.2	12.5	14	16	18	20	22.4
9060	○	○	○	○	○	○	○	○	○	○		
9065			○	○	○	○	○	○	○	○	○	○
9070	○	○	○	○	○	○	○	○	○	○		
9075			○	○	○	○	○	○	○	○	○	○
9080	○	○	○	○	○	○	○	○	○	○		
9085			○	○	○	○	○	○	○	○	○	○

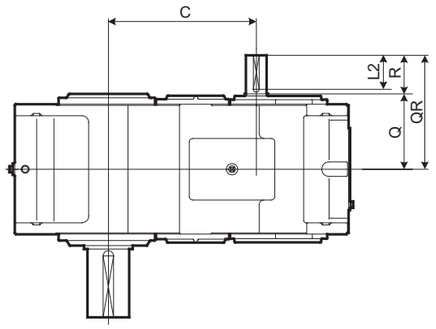

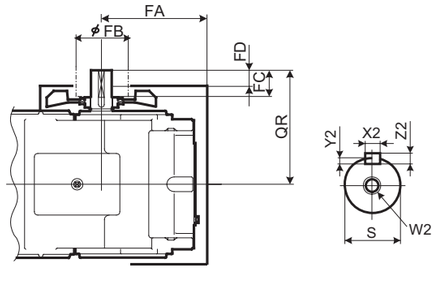

带风扇
详细尺寸请参考 D-22 页 .

高速轴端面

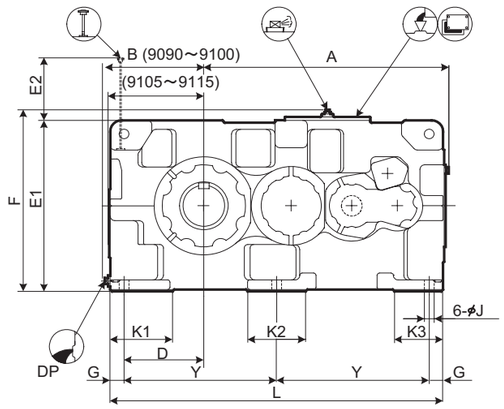

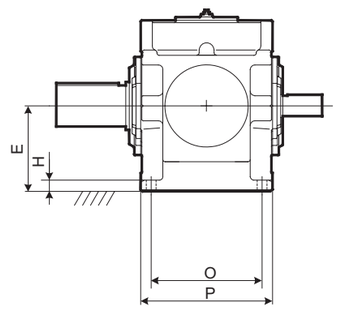

型号	A	B	C	D	E	E1	E2	F	G	H	J	K1	K2	K3	L	O	P	Y
9090	1060	428	640	345	375	750	274	797	60	50	42	270	250	210	1440	480	570	660
9095	1090	458	670	375	400	800	286	847	60	50	42	290	250	210	1500	480	570	690
9100	1194	468	724	375	425	850	299	897	70	55	48	300	280	240	1610	560	650	735
9105	1228	493	758	410	450	900	316	947	70	55	48	320	280	240	1680	560	650	770
9110	1344	508	824	420	475	950	321	997	75	60	56	340	310	260	1810	610	710	830
9115	1393	558	873	470	500	1000	333	1047	75	60	56	350	310	260	1910	610	710	880

型号	高速轴									冷却风扇				DP	重量 约 kg	油量 约 L
	Q	QR	R	S	W2/ 深度	键 X2	键 Y2	键 Z2	键 L2	FA	FB	FC	FD			
9090	330	500	170	90m6	M24/50	25	9	14	150	465	250	135	90	1 1/2"	2050	120
9095	330	500	170	90m6	M24/50	25	9	14	150	465	250	135	90	1 1/2"	2300	140
9100	375	585	210	100m6	M24/50	28	10	16	190	515	250	175	130	1 1/2"	2730	170
9105	375	585	210	100m6	M24/50	28	10	16	190	515	250	175	130	1 1/2"	3290	205
9110	405	615	210	110m6	M24/50	28	10	16	190	565	250	175	130	1 1/2"	3960	240
9115	405	615	210	110m6	M24/50	28	10	16	190	565	250	175	130	1 1/2"	4410	290

单位 : mm

1. 高、低速轴的键及键槽都符合JIS B1301-1996及 ISO R773-1969的“键及键槽平行键槽（压入式）”的标准。
2. 油量是大致值。加油时，请加至油标计的水平刻度范围内。
3. 本图未标明的尺寸，请参考 D-12页，补充尺寸表。
4. 任选附件的尺寸，请参考 D-27 页的任选附件尺寸表。

低速轴

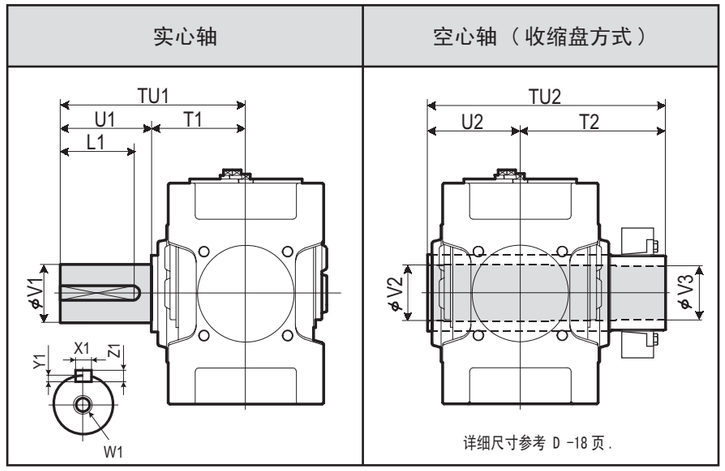

型号	实心轴 TU1	T1	U1	V1	W1/ 深度	键 X1	键 Y1	键 Z1	键 L1	空心轴（收缩盘方式） TU2	T2	U2	V2	V3
9090	650	350	300	180m6	M30/60	45	15	25	270	844	494	350	193	190
9095	700	350	350	190m6	M30/60	45	15	25	320	859	509	350	203	200
9100	740	390	350	200m6	M30/60	45	15	25	320	934	544	390	213	210
9105	740	390	350	220m6	M30/60	50	17	28	320	949	559	390	223	220
9110	770	420	350	220m6	M30/60	50	17	28	320	1030	610	420	243	240
9115	830	420	410	240m6	M30/60	56	20	32	375	1065	645	420	253	250

单位 : mm

标准轴布置

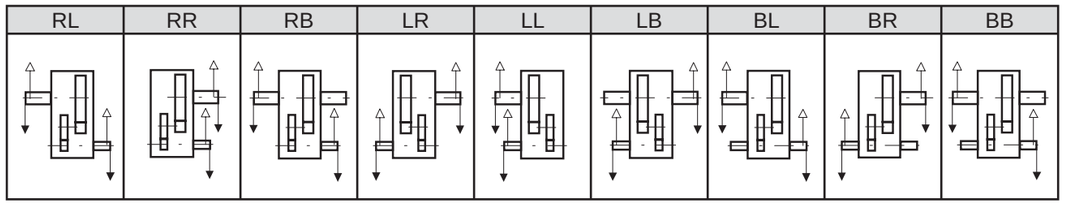

型号表示

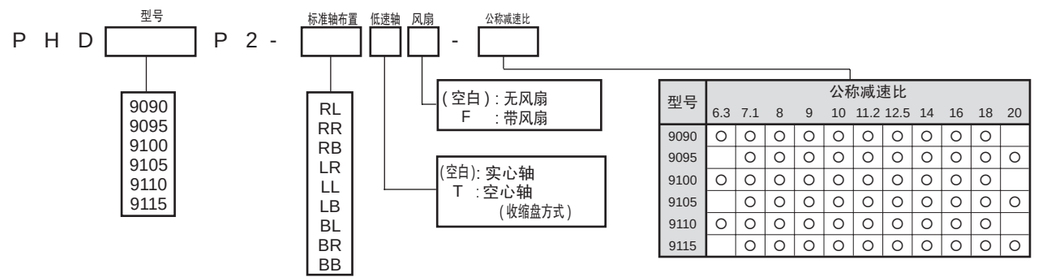

型号	公称减速比 6.3	7.1	8	9	10	11.2	12.5	14	16	18	20
9090	○	○	○	○	○	○	○	○	○	○	
9095		○	○	○	○	○	○	○	○	○	○
9100	○	○	○	○	○	○	○	○	○	○	
9105		○	○	○	○	○	○	○	○	○	○
9110	○	○	○	○	○	○	○	○	○	○	
9115		○	○	○	○	○	○	○	○	○	○

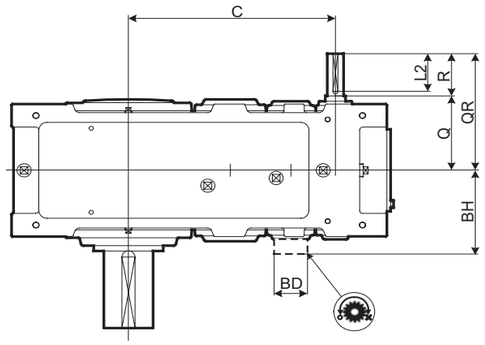

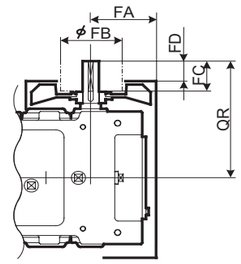

带风扇

详细尺寸请参考 D-23 页.

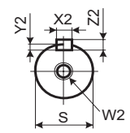

高速轴端面

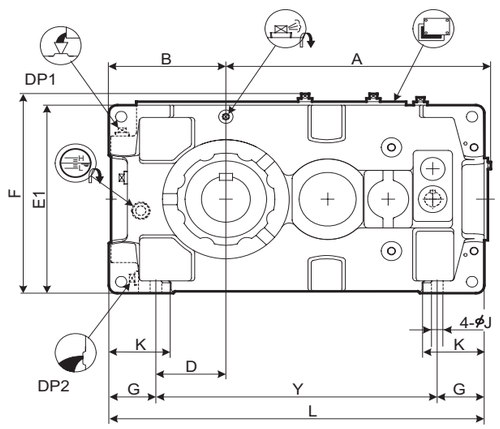

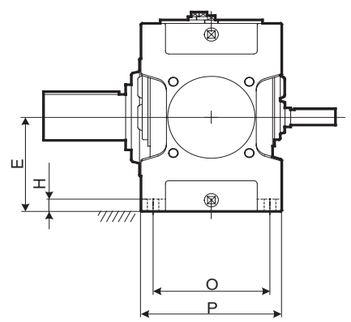

型号	A	B	C	D	E	E1	F	G	H	J	K	L	O	P	Y
9015	338	160	257	90	135	270	299	70	22	15	95	485	170	205	345
9025	408	175	306	95	155	310	339	80	25	19	110	570	195	235	410
9030	453	200	343	110	160	320	349	90	28	24	120	640	215	265	460
9035	484	219	374	129	185	370	399	90	28	24	120	690	215	265	510
9040	540	235	398	120	200	400	431	115	30	28	150	759	255	315	529
9045	577	256	437	141	220	440	471	115	30	28	150	819	255	315	589
9050	609	255	467	138.5	210	420	451	116.5	32	28	150	848	285	345	615
9055	648	286	506	171	245	490	521	115	32	28	150	918	285	345	688

型号	高速轴									冷却风扇				逆止器		DP1	DP2	重量约 kg	油量约 L
	Q	QR	R	S	W2/ 深度	键				FA	FB	FC	FD	BD	BH				
						X2	Y2	Z2	L2										
9015	130	190	60	25k6	M10/22	8	4	7	50	111	125	30	10			3/4"	3/4"	105	5
9025	144	204	60	28k6	M10/22	8	4	7	50	129	125	30	10			3/4"	3/4"	150	8
9030	161	241	80	30k6	M10/22	8	4	7	70	140	125	50	30			3/4"	3/4"	205	10
9035	161	241	80	30k6	M10/22	8	4	7	70	150	140	50	22			3/4"	3/4"	225	13
9040	176	256	80	35k6	M12/28	10	5	8	70	170	140	50	22			1"	1"	305	19
9045	176	256	80	35k6	M12/28	10	5	8	70	170	140	50	22			1"	1"	375	21
9050	194	304	110	40k6	M16/36	12	5	8	95	172	140	80	52	150	263	1"	1"	445	24
9055	194	304	110	40k6	M16/36	12	5	8	95	172	140	80	52	150	263	1"	1"	505	29

单位 : mm

1. 高、低速轴的键及键槽都符合JIS B1301-1996及 ISO R773-1969的“键及键槽平行键槽（压入式）”的标准。
2. 油量是大致值。加油时，请加至油标计的水平刻度范围内。
3. 当固定增量螺栓时, 必须移除风扇罩。
4. 本图未标明的尺寸，请参考 D-13页, 补充尺寸表。
5. 任选附件的尺寸, 请参考D-24页的任选附件尺寸表。

低速轴

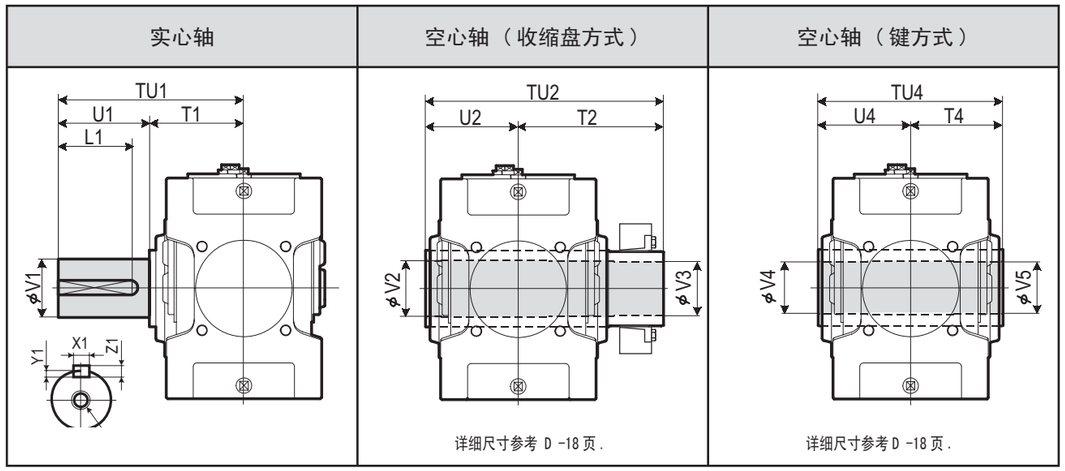

型号	实心轴									空心轴（收缩盘方式）					空心轴（键方式）				
	TU1	T1	U1	V1	W1/ 深度	键				TU2	T2	U2	V2	V3	TU4	T4	U4	V4	V5
						X1	Y1	Z1	L1										
9015	245	135	110	58m6	M20/42	18	7	11	95	328	193	135	63	60	270	135	135	55	55
9025	285	145	140	70m6	M20/42	20	7.5	12	125	358	213	145	73	70	300	150	150	65	65
9030	330	160	170	80m6	M20/42	22	9	14	150	393	233	160	83	80	330	165	165	75	75
9035	330	160	170	90m6	M20/42	25	9	14	150	403	243	160	88	85	330	165	165	85	85
9040	349	179	170	95m6	M24/50	25	9	14	150	448	268	180	98	95	360	180	180	90	90
9045	391	181	210	105m6	M24/50	28	10	16	190	463	283	180	108	105	370	185	185	105	105
9050	411	201	210	110m6	M24/50	28	10	16	190	503	303	200	108	105	410	205	205	105	105
9055	411	201	210	120m6	M24/50	32	11	18	185	528	323	205	123	120	410	205	205	115	115

单位 : mm

标准轴布置

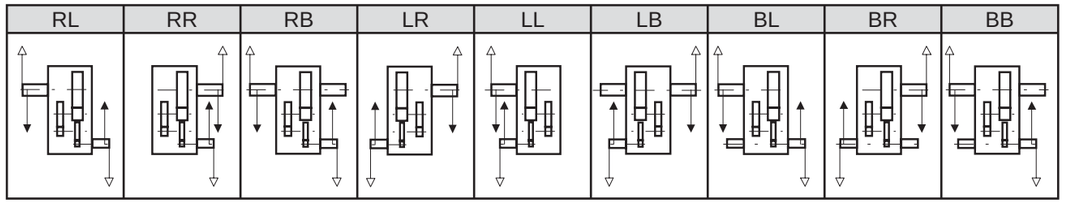

型号表示

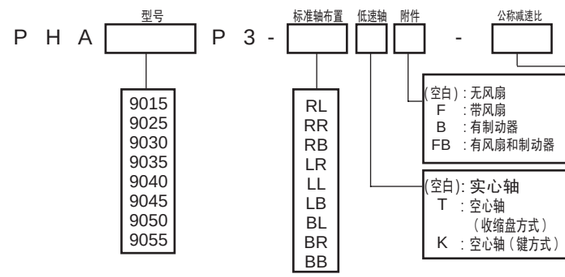

型号	公称减速比													
	20	22.4	25	28	31.5	35.5	40	45	50	56	63	71	80	90
9015	○	○	○	○	○	○	○	○						
9025	○	○	○	○	○	○	○	○						
9030	○	○	○	○	○	○	○	○	○	○	○	○		
9035			○	○	○	○	○	○	○	○	○	○	○	○
9040	○	○	○	○	○	○	○	○	○	○	○	○		
9045			○	○	○	○	○	○	○	○	○	○	○	○
9050	○	○	○	○	○	○	○	○	○	○	○	○		
9055			○	○	○	○	○	○	○	○	○	○	○	○

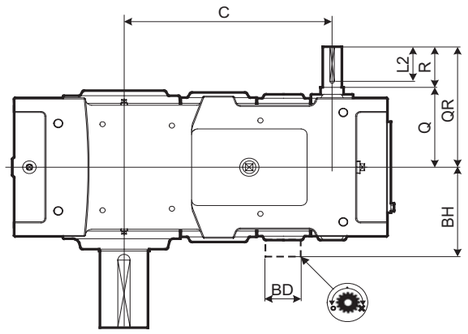

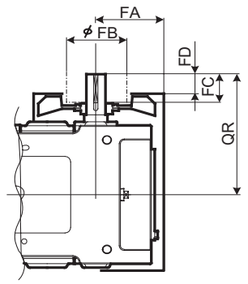

带风扇

详细尺寸请参考 D-23 页 .

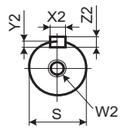

高速轴端面

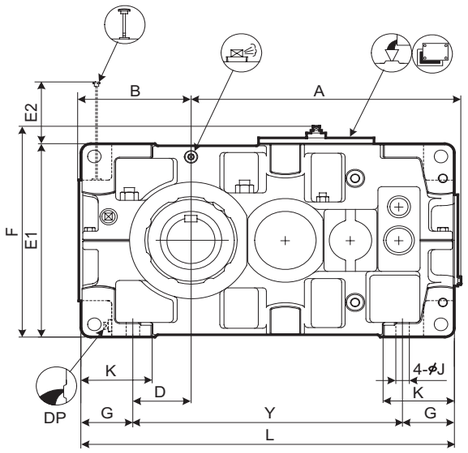

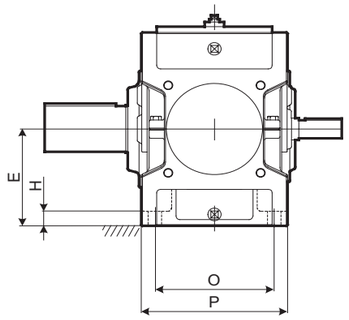

型号	A	B	C	D	E	E1	E2	F	G	H	J	K	L	O	P	Y
9060	701	299	540	151	265	530	155	578	135	35	35	180	970	310	380	700
9065	747	338	586	190	300	600	120	648	135	35	35	180	1055	310	380	785
9070	809	336	630	163	300	600	181	648	160	40	42	215	1115	350	430	795
9075	862	383	683	210	335	670	146	718	160	52	42	220	1215	350	430	895
9080	932	378	725	205	335	670	205	718	160	52	42	220	1275	380	460	955
9085	988	422	781	249	375	750	165	798	160	52	42	220	1375	380	460	1055

型号	高速轴									冷却风扇				逆止器		DP	重量约 kg	油量约 L
	Q	QR	R	S	W2/ 深度	键				FA	FB	FC	FD	BD	BH			
						X2	Y2	Z2	L2									
9060	219	329	110	50k6	M16/36	14	5.5	9	95	199	160	80	52	175	308	1"	660	33
9065	219	329	110	50k6	M16/36	14	5.5	9	95	199	160	80	52	175	308	1"	815	38
9070	244	354	110	55m6	M20/42	16	6	10	95	221	160	80	52	190	330	1"	940	49
9075	244	354	110	55m6	M20/42	16	6	10	95	221	160	80	52	190	330	1"	1160	59
9080	265	405	140	65m6	M20/42	18	7	11	125	247	200	105	65	210	365	1"	1350	64
9085	265	405	140	65m6	M20/42	18	7	11	125	247	200	105	65	210	365	1"	1610	80

单位 : mm

1. 高、低速轴的键及键槽都符合JIS B1301-1996及 ISO R773-1969的“键及键槽平行键槽（压入式）”的标准。
2. 油量是大致值。加油时，请加至油标计的水平刻度范围内。
3. 当固定增量螺栓时, 必须移除风扇罩。
4. 本图未标明的尺寸，请参考 D-13页, 补充尺寸表。
5. 任选附件的尺寸, 请参考D-24页的任选附件尺寸表。

低速轴

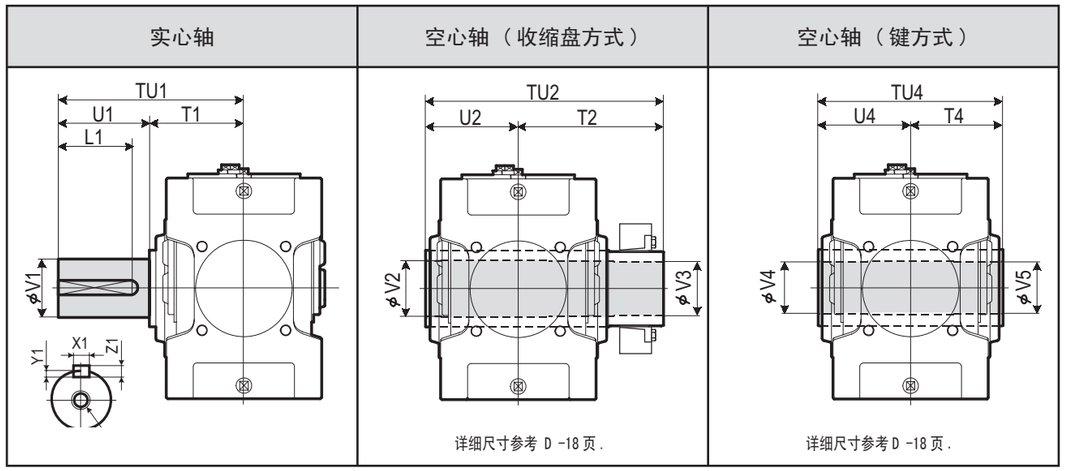

型号	实心轴									空心轴（收缩盘方式）					空心轴（键方式）				
	TU1	T1	U1	V1	W1/ 深度	键				TU2	T2	U2	V2	V3	TU4	T4	U4	V4	V5
						X1	Y1	Z1	L1										
9060	440	230	210	125m6	M24/50	32	11	18	185	583	353	230	128	125	470	235	235	125	123
9065	484	234	250	140m6	M30/60	36	12	20	225	594	359	235	143	140	480	240	240	145	143
9070	509	259	250	145m6	M30/60	36	12	20	225	644	384	260	148	145	530	265	265	145	143
9075	562	262	300	160m6	M30/60	40	13	22	275	651	386	265	158	155	530	265	265	150	148
9080	582	282	300	165m6	M30/60	40	13	22	275	714	429	285	173	170	570	285	285	165	163
9085	585	285	300	175m6	M30/60	45	15	25	270	714	429	285	183	180	570	285	285	175	173

单位 : mm

标准轴布置

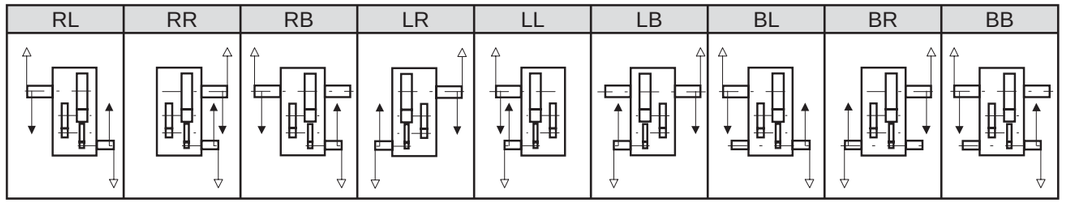

型号表示

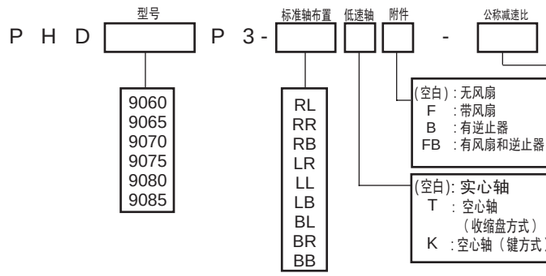

型号	公称减速比													
	20	22.4	25	28	31.5	35.5	40	45	50	56	63	71	80	90
9060	○	○	○	○	○	○	○	○	○	○	○	○		
9065			○	○	○	○	○	○	○	○	○	○	○	○
9070	○	○	○	○	○	○	○	○	○	○	○	○		
9075			○	○	○	○	○	○	○	○	○	○	○	○
9080	○	○	○	○	○	○	○	○	○	○	○	○		
9085			○	○	○	○	○	○	○	○	○	○	○	○

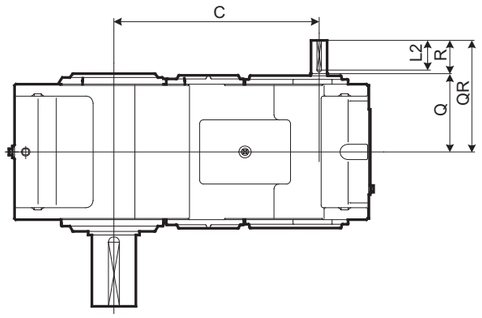

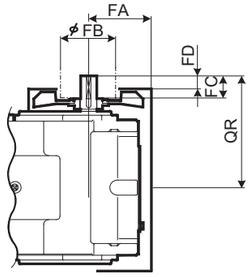

带风扇

详细尺寸请参考 D-23 页

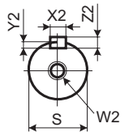

高速轴端面

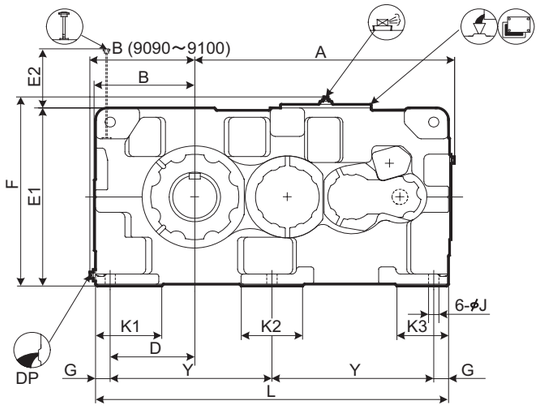

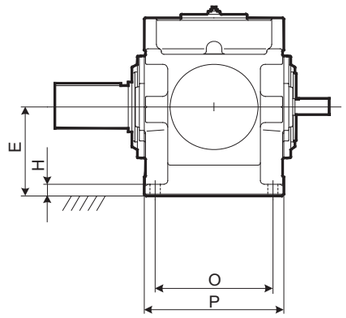

型号	A	B	C	D	E	E1	E2	F	G	H	J	K1	K2	K3	L	O	P	Y
9090	1060	428	837	345	375	750	249	797	60	50	42	270	250	210	1440	480	570	660
9095	1090	458	867	375	400	800	254	847	60	50	42	290	250	210	1500	480	570	690
9100	1194	468	950	375	425	850	273	897	70	55	48	300	280	240	1610	560	650	735
9105	1228	493	984	410	450	900	278	947	70	55	48	320	280	240	1680	560	650	770
9110	1344	508	1050	420	475	950	283	997	75	60	56	340	310	260	1810	610	710	830
9115	1393	558	1099	470	500	1000	282	1047	75	60	56	350	310	260	1910	610	710	880

型号	高速轴									冷却风扇				DP	重量 约 kg	油量 约 L
	Q	QR	R	S	W2/ 深度	键 X2	Y2	Z2	L2	FA	FB	FC	FD			
9090	330	470	140	65m6	M20/42	18	7	11	125	268	200	105	65	1 1/2"	2100	120
9095	330	470	140	65m6	M20/42	18	7	11	125	268	200	105	65	1 1/2"	2350	155
9100	375	515	140	75m6	M20/42	20	7.5	12	125	289	225	105	65	1 1/2"	2780	180
9105	375	515	140	75m6	M20/42	20	7.5	12	125	289	225	105	65	1 1/2"	3340	225
9110	405	575	170	80m6	M20/42	22	9	14	150	339	225	135	95	1 1/2"	4010	260
9115	405	575	170	80m6	M20/42	22	9	14	150	339	225	135	95	1 1/2"	4460	325

单位 : mm

1. 高、低速轴的键及键槽都符合JIS B1301-1996及 ISO R773-1969的“键及键槽平行键槽（压入式）”的标准。
2. 油量是大致值。加油时，请加至油标计的水平刻度范围内。
3. 本图未标明的尺寸，请参考 D-16页，补充尺寸表。
4. 任选附件的尺寸，请参考 D-30 页的任选附件尺寸表 .

低速轴

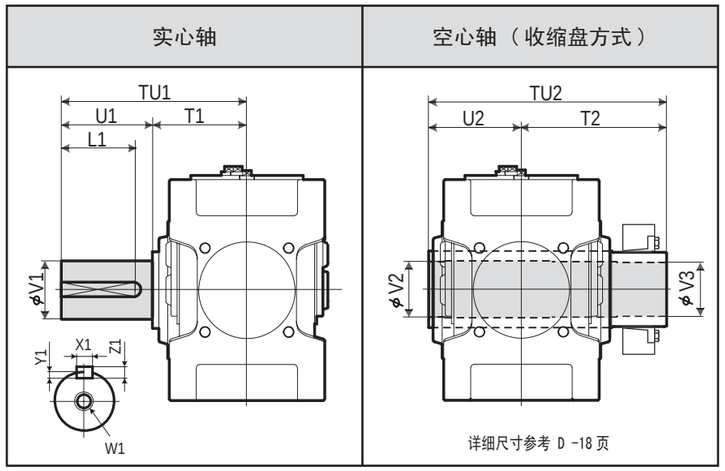

型号	实心轴 TU1	T1	U1	V1	W1/ 深度	键 X1	Y1	Z1	L1	空心轴（收缩盘方式） TU2	T2	U2	V2	V3
9090	650	350	300	180m6	M30/60	45	15	25	270	844	494	350	193	190
9095	700	350	350	190m6	M30/60	45	15	25	320	859	509	350	203	200
9100	740	390	350	200m6	M30/60	45	15	25	320	934	544	390	213	210
9105	740	390	350	220m6	M30/60	50	17	28	320	949	559	390	223	220
9110	770	420	350	220m6	M30/60	50	17	28	320	1030	610	420	243	240
9115	830	420	410	240m6	M30/60	56	20	32	375	1065	645	420	253	250

单位 : mm

标准轴布置

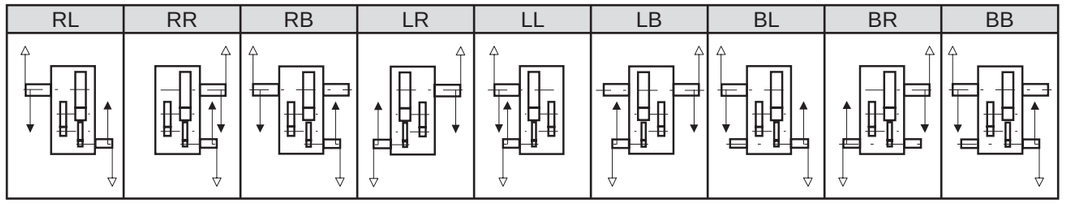

型号表示

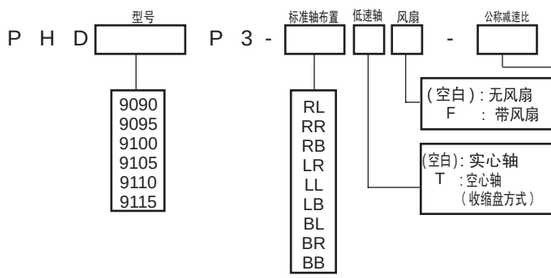

型号	公称减速比 20	22.4	25	28	31.5	35.5	40	45	50	56	63	71	80	90
9090	○	○	○	○	○	○	○	○	○	○	○	○	○	
9095		○	○	○	○	○	○	○	○	○	○	○	○	○
9100	○	○	○	○	○	○	○	○	○	○	○	○	○	
9105		○	○	○	○	○	○	○	○	○	○	○	○	○
9110	○	○	○	○	○	○	○	○	○	○	○	○	○	
9115		○	○	○	○	○	○	○	○	○	○	○	○	○

通气孔 排气孔 加油口 排油口 检油棒 油标计 检查盖 油泵 逆止器 反面

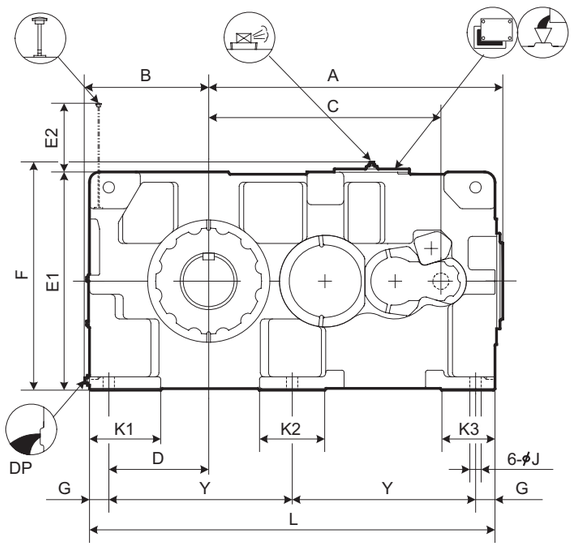

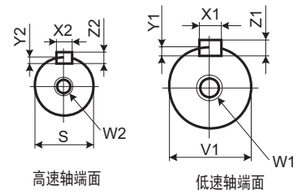

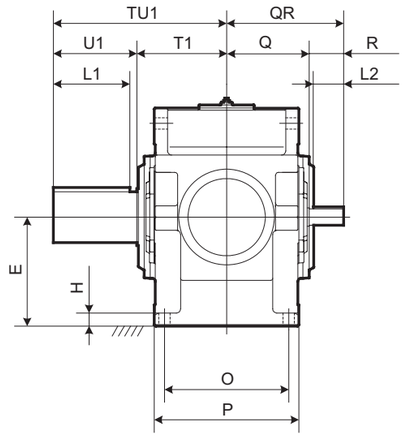

标准型

选型表

尺寸表

型号	A	B	C	D	E	E1	E2	F	G	H	J	K1	K2	K3	L	O	P	Y
9118	1434	608	1140	490	535	1070	338	1117	95	65	56	350	320	260	1990	610	710	900
9121	1585	663	1290	545	580	1160	347	1207	95	70	56	390	300	270	2180	680	780	995
9126	1585	663	1290	545	580	1160	347	1207	95	70	56	390	300	270	2180	680	780	995

型号	高速轴									DP	重量 约 kg	油量 约 L
	Q	QR	R	S	W2/ 深度	键						
						X2	Y2	Z2	L2			
9118	405	575	170	80m6	M20/42	22	9	14	150	1 1/2"	5050	350
9121	440	650	210	100m6	M24/50	28	10	16	190	1 1/2"	6050	470
9126	440	650	210	100m6	M24/50	28	10	16	190	1 1/2"	6350	470

型号	高速轴								
	TU1	T1	U1	V1	W1/ 深度	键			
						X1	Y1	Z1	L1
9118	850	440	410	260m6	M36/70	56	20	32	375
9121	935	465	470	280m6	M36/70	63	20	32	425
9126	935	465	470	300m6	M36/70	70	22	36	425

单位 : mm

1. 高、低速轴的键及键槽都符合JIS B1301-1996及 ISO R773-1969的“键及键槽平行键槽（压入式）”的标准。
2. 油量是大致值。加油时，请加至油标计的水平刻度范围内。
3. 本图未标明的尺寸，请咨询。

标准轴布置

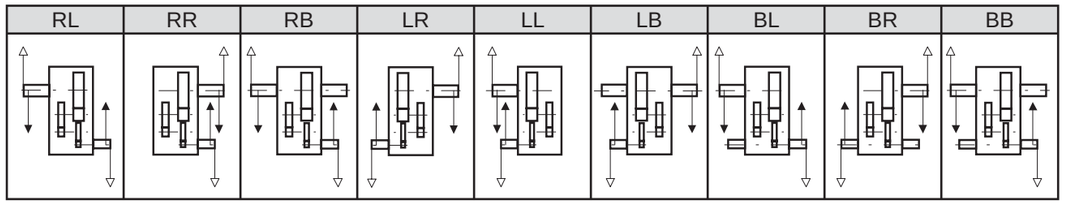

型号表示

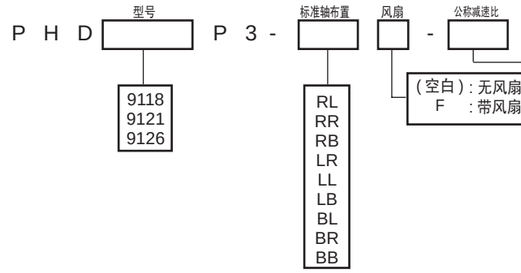

型号	公称减速比												
	22.4	25	28	31.5	35.5	40	45	50	56	63	71	80	90
9118		○		○	○	○	○	○	○	○	○	○	○
9121			○	○	○	○	○	○	○	○	○	○	○
9126			○	○	○	○	○	○	○	○	○	○	○

P H D P 3 卧式安装 分体式箱体 9118 ▶ 9126 平行轴 齿轮级数 3 级 PARAMAX

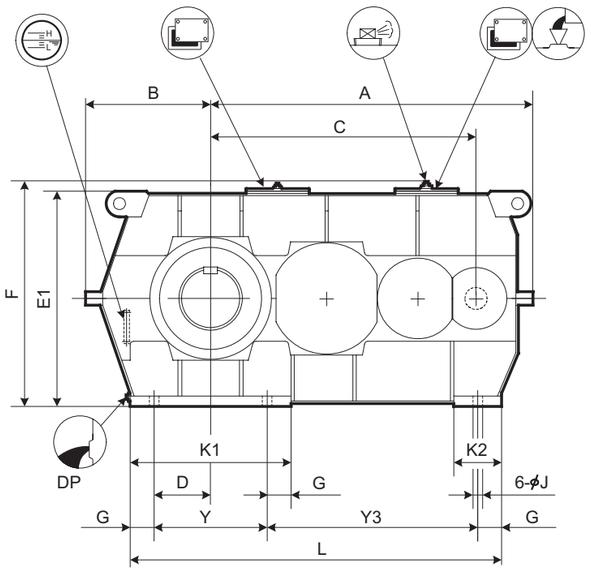

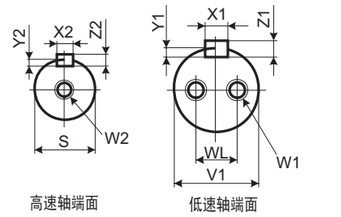

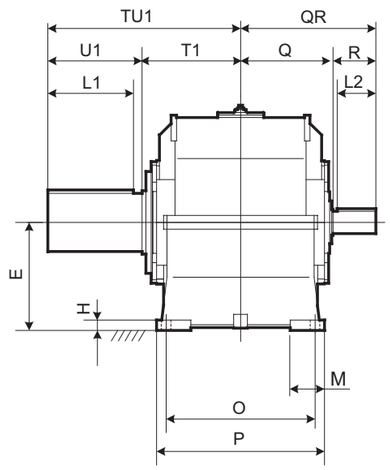

型号	A	B	C	D	E	E1	F	G	H	J	K1	K2	L	M	O	P	Y	Y3
9128	1720	680	1413	330	600	1194	1241	140	55	66	940	280	1990	170	710	840	660	1050
9131	1882	730	1550	330	630	1256	1303	140	60	66	940	280	2170	200	850	980	660	1230
9136	1882	730	1550	330	630	1256	1303	140	60	66	940	280	2170	200	850	980	660	1230

型号	高速轴									DP	重量约 kg	油量约 L
	Q	QR	R	S	W2/ 深度	键						
						X2	Y2	Z2	L2			
9128	470	680	210	100m6	M24/50	28	10	16	190	1 1/2"	7250	390
9131	540	790	250	130m6	M24/50	32	11	18	225	1 1/2"	9550	550
9136	540	790	250	130m6	M24/50	32	11	18	225	1 1/2"	9900	540

型号	高速轴（实心轴）									
	TU1	T1	U1	V1	W1/ 深度	WL	键			
							X1	Y1	Z1	L1
9128	950	480	470	320m6	M36/70	200	70	22	36	425
9131	1100	550	550	340m6	M36/70	215	80	25	40	500
9136	1110	560	550	360m6	M36/70	230	80	25	40	500

单位 : mm

1. 高、低速轴的键及键槽都符合JIS B1301-1996及 ISO R773-1969的“键及键槽平行键槽（压入式）”的标准。
2. 油量是大致值。加油时，请加至油标计的水平刻度范围内。
3. 本图未标明的尺寸，请咨询。

标准轴布置

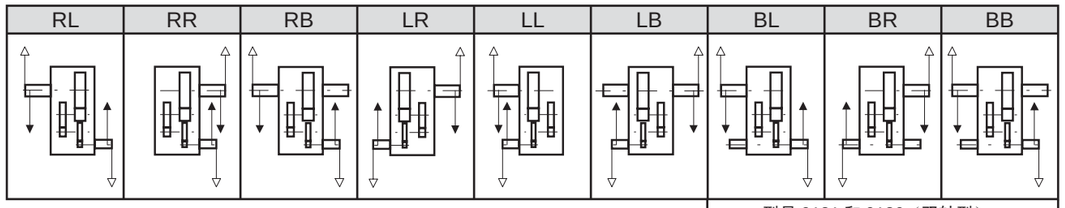

型号 9131 和 9136（双轴型）
BL, BR 和 BB 三种形式，请咨询。

型号表示

P H D [型号] P 3 A - [标准轴布置] [风扇] - [公称减速比]

型号：9128 / 9131 / 9136

标准轴布置：RL RR RB LR LL LB BL BR BB

风扇：（空白）: 无风扇　F : 带风扇

型号	公称减速比												
	22.4	25	28	31.5	35.5	40	45	50	56	63	71	80	90
9128			○	○	○	○	○	○	○	○	○	○	○
9131	○	○	○	○	○	○	○	○	○	○	○		
9136	○	○	○	○	○	○	○	○	○	○	○		

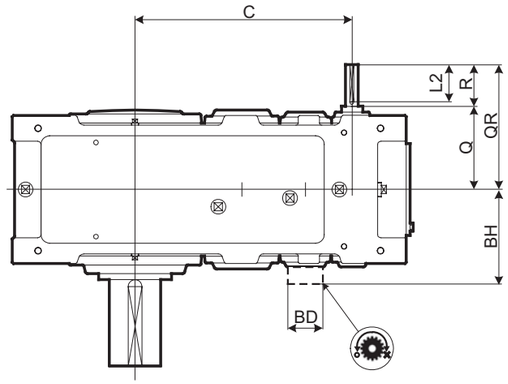

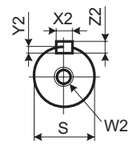

高速轴端面

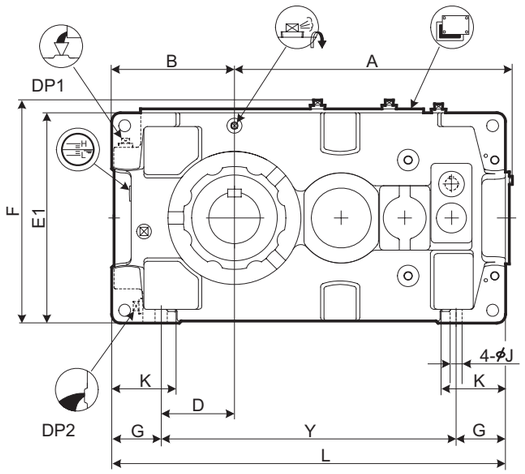

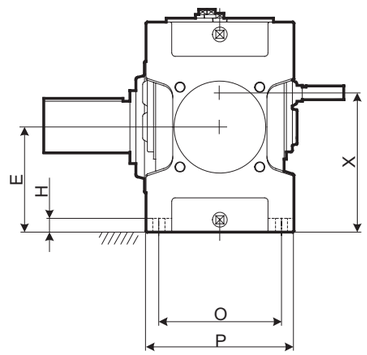

型号	A	B	C	D	E	E1	F	G	H	J	K	L	O	P	X	Y
9030	453	200	343	110	160	320	349	90	28	24	120	640	215	265	223	460
9035	484	219	374	129	185	370	399	90	28	24	120	690	215	265	248	510
9040	540	235	398	120	200	400	431	115	30	28	150	759	255	315	279	529
9045	577	256	437	141	220	440	471	115	30	28	150	819	255	315	299	589
9050	609	255	467	138.5	210	420	451	116.5	32	28	150	848	285	345	289	615
9055	648	286	506	171	245	490	521	115	32	28	150	918	285	345	324	688

型号	高速轴									逆止器		DP1	DP2	重量 约 kg	油量 约 L
	Q	QR	R	S	W2/ 深度	键				BD	BH				
						X2	Y2	Z2	L2						
9030	159	219	60	25k6	M10/22	8	4	7	50			3/4"	3/4"	210	14
9035	159	219	60	25k6	M10/22	8	4	7	50			3/4"	3/4"	230	17
9040	175	235	60	28k6	M10/22	8	4	7	50			1"	1"	310	25
9045	175	235	60	28k6	M10/22	8	4	7	50			1"	1"	380	28
9050	195	275	80	30k6	M10/22	8	4	7	70	150	263	1"	1"	450	32
9055	195	275	80	30k6	M10/22	8	4	7	70	150	263	1"	1"	510	40

单位 : mm

1. 高、低速轴的键及键槽都符合JIS B1301-1996及 ISO R773-1969的“键及键槽平行键槽（压入式）”的标准。
2. 油量是大致值。加油时，请加至油标计的水平刻度范围内。
3. 本图未标明的尺寸，请参考D-15页，补充尺寸表。
4. 任选附件的尺寸, 请参考D-24页的任选附件尺寸表.

低速轴

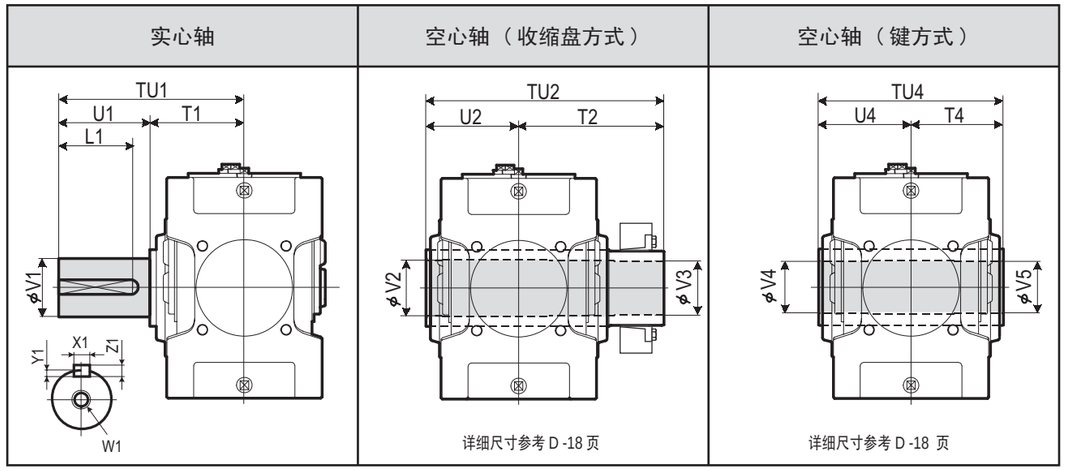

型号	实心轴									空心轴（收缩盘方式）					空心轴（键方式）				
	TU1	T1	U1	V1	W1/ 深度	键				TU2	T2	U2	V2	V3	TU4	T4	U4	V4	V5
						X1	Y1	Z1	L1										
9030	330	160	170	80m6	M20/42	22	9	14	150	393	233	160	83	80	330	165	165	75	75
9035	330	160	170	90m6	M20/42	25	9	14	150	403	243	160	88	85	330	165	165	85	85
9040	349	179	170	95m6	M24/50	25	9	14	150	448	268	180	98	95	360	180	180	90	90
9045	391	181	210	105m6	M24/50	28	10	16	190	463	283	180	108	105	370	185	185	105	105
9050	411	201	210	110m6	M24/50	28	10	16	190	503	303	200	108	105	410	205	205	105	105
9055	411	201	210	120m6	M24/50	32	11	18	185	528	323	205	123	120	410	205	205	115	115

单位 : mm

标准轴布置

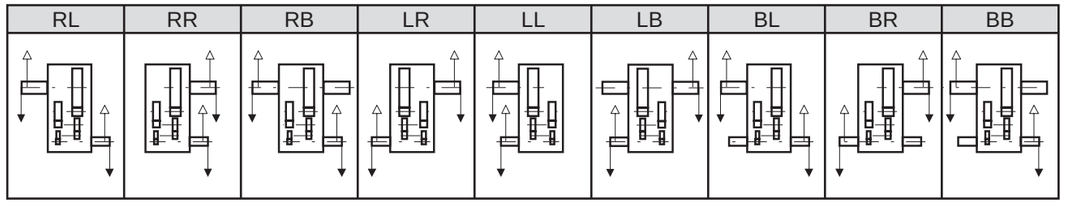

型号表示

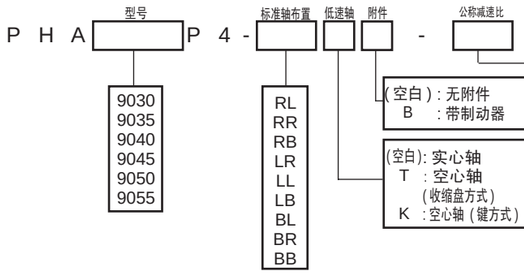

型号	公称减速比																
	80	90	100	112	125	140	160	180	200	224	250	280	315	355	400	450	500
9030	○	○	○	○	○	○	○	○	○	○							
9035			○	○	○	○	○	○	○	○	○	○					
9040	○	○	○	○	○	○	○	○	○	○							
9045	○	○	○	○	○	○	○	○	○	○	○	○					
9050	○	○	○	○	○	○	○	○	○	○	○	○	○	○	○		
9055			○	○	○	○	○	○	○	○	○	○	○	○	○	○	○

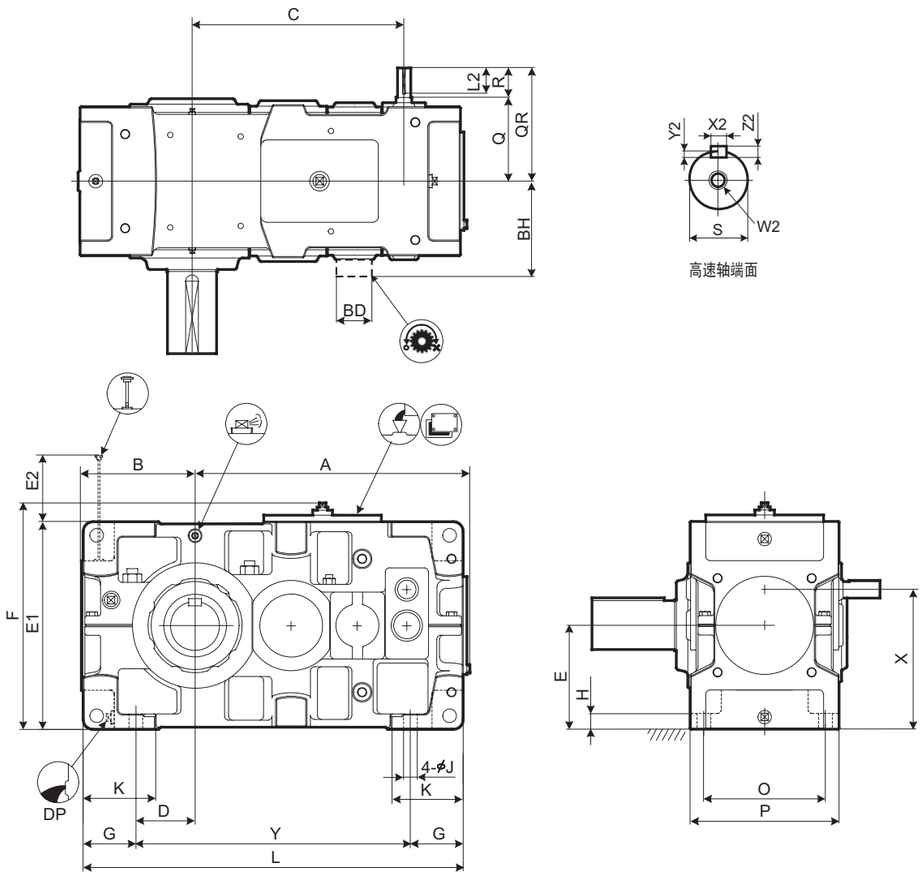

型号	A	B	C	D	E	E1	E2	F	G	H	J	K	L	O	P	X	Y
9060	701	299	540	151	265	530	126	578	135	35	35	180	970	310	380	357	700
9065	747	338	586	190	300	600	91	648	135	35	35	180	1055	310	380	392	785
9070	809	336	630	163	300	600	144	648	160	40	42	215	1115	350	430	409	795
9075	862	383	683	210	335	670	109	718	160	52	42	220	1215	350	430	444	895
9080	932	378	725	205	335	670	167	718	160	52	42	220	1275	380	460	461	955
9085	988	422	781	249	375	750	127	798	160	52	42	220	1375	380	460	501	1055

型号	高速轴									逆止器		DP	重量 约 kg	油量 约 L
	Q	QR	R	S	W2/ 深度	键 X2	键 Y2	键 Z2	键 L2	BD	BH			
9060	221	301	80	35k6	M12/28	10	5	8	70	175	308	1"	660	37
9065	221	301	80	35k6	M12/28	10	5	8	70	175	308	1"	815	42
9070	244	354	110	40k6	M16/36	12	5	8	95	190	330	1"	950	56
9075	244	354	110	40k6	M16/36	12	5	8	95	190	330	1"	1170	67
9080	264	374	110	45k6	M16/36	14	5.5	9	95	210	365	1"	1360	73
9085	264	374	110	45k6	M16/36	14	5.5	9	95	210	365	1"	1620	90

单位 : mm

1. 高、低速轴的键及键槽都符合JIS B1301-1996及 ISO R773-1969的“键及键槽平行键槽（压入式）”的标准。
2. 油量是大致值。加油时，请加至油标计的水平刻度范围内。
3. 本图未标明的尺寸，请参考D-15页，补充尺寸表。
4. 任选附件的尺寸, 请参考D-24页的任选附件尺寸表.

低速轴

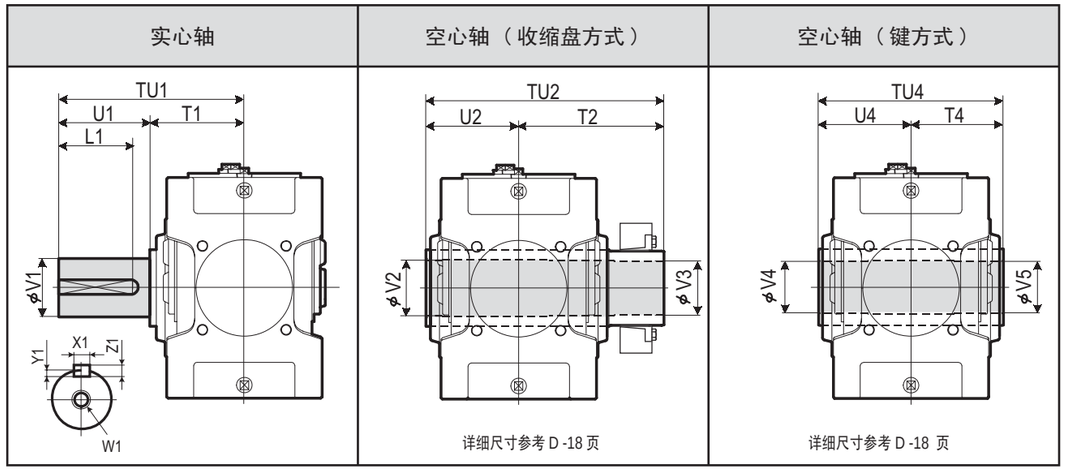

型号	实心轴 TU1	T1	U1	V1	W1/ 深度	键 X1	键 Y1	键 Z1	键 L1	空心轴（收缩盘方式） TU2	T2	U2	V2	V3	空心轴（键方式） TU4	T4	U4	V4	V5
9060	440	230	210	125m6	M24/50	32	11	18	185	583	353	230	128	125	470	235	235	125	123
9065	484	234	250	140m6	M30/60	36	12	20	225	594	359	235	143	140	480	240	240	145	143
9070	509	259	250	145m6	M30/60	36	12	20	225	644	384	260	148	145	530	265	265	145	143
9075	562	262	300	160m6	M30/60	40	13	22	275	651	386	265	158	155	530	265	265	150	148
9080	582	282	300	165m6	M30/60	40	13	22	275	714	429	285	173	170	570	285	285	165	163
9085	585	285	300	175m6	M30/60	45	15	25	270	714	429	285	183	180	570	285	285	175	173

单位 : mm

标准轴布置

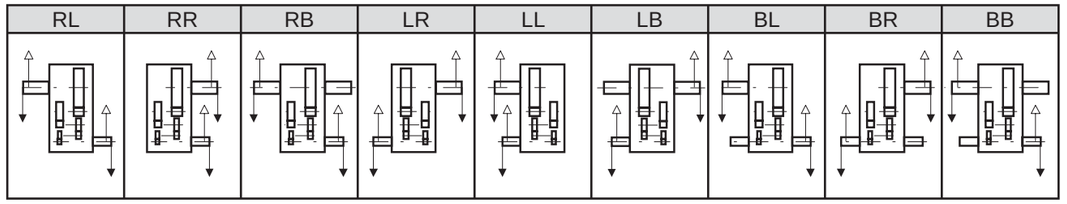

型号表示

P H D [型号] P 4 - [标准轴布置] [低速轴] [附件] - [公称减速比]

型号：9060 / 9065 / 9070 / 9075 / 9080 / 9085

标准轴布置：RL / RR / RB / LR / LL / LB / BL / BR / BB

附件：(空白) : 无附件；B : 带制动器

低速轴：(空白): 实心轴；T : 空心轴（收缩盘方式）；K : 空心轴（键方式）

型号	公称减速比 80	90	100	112	125	140	160	180	200	224	250	280	315	355	400	450	500
9060	○	○	○	○	○	○	○	○	○	○	○	○	○	○	○		
9065	○	○		○	○	○	○	○	○	○	○	○	○	○	○	○	○
9070	○	○	○	○	○	○	○	○	○	○	○	○	○	○	○		
9075			○	○	○	○	○	○	○	○	○	○	○	○	○	○	○
9080	○	○	○	○	○	○	○	○	○	○	○	○	○	○	○		
9085			○	○	○	○	○	○	○	○	○	○	○	○	○	○	○

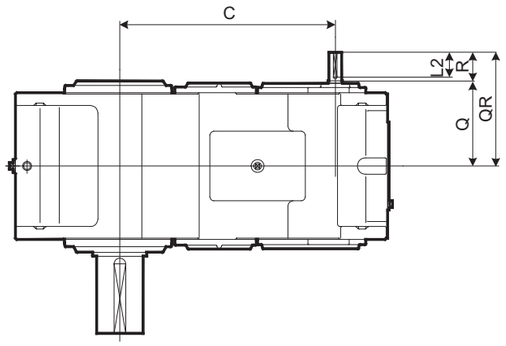

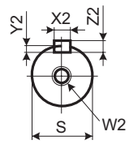

高速轴端面

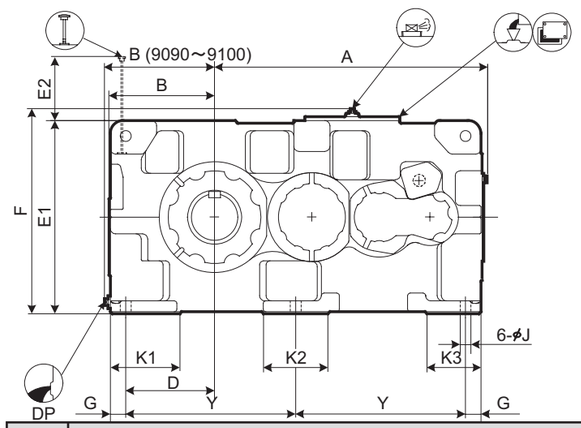

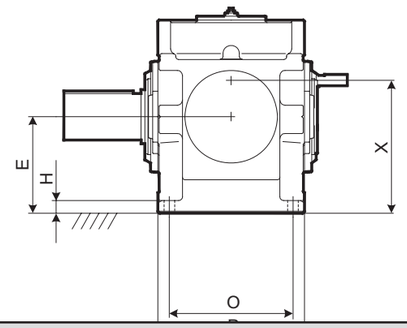

型号	A	B	C	D	E	E1	E2	F	G	H	J	K1	K2	K3	L	O	P	X	Y
9090	1060	428	795	345	375	750	194	797	60	50	42	270	250	210	1440	480	570	517	660
9095	1090	458	825	375	400	800	199	847	60	50	42	290	250	210	1500	480	570	542	690
9100	1194	468	901	375	425	850	208	897	70	55	48	300	280	240	1610	560	650	587	735
9105	1228	493	935	410	450	900	213	947	70	55	48	320	280	240	1680	560	650	612	770
9110	1344	508	1001	420	475	950	218	997	75	60	56	340	310	260	1810	610	710	637	830
9115	1393	558	1050	470	500	1000	217	1047	75	60	56	350	310	260	1910	610	710	662	880

型号	高速轴									DP	重量 约 kg	油量 约 L
	Q	QR	R	S	W2/ 深度	键 X2	Y2	Z2	L2			
9090	330	440	110	50k6	M16/36	14	5.5	9	95	1 1/2"	2150	150
9095	330	440	110	50k6	M16/36	14	5.5	9	95	1 1/2"	2400	180
9100	375	515	140	60m6	M20/42	18	7	11	125	1 1/2"	2830	220
9105	375	515	140	60m6	M20/42	18	7	11	125	1 1/2"	3390	260
9110	405	545	140	60m6	M20/42	18	7	11	125	1 1/2"	4060	300
9115	405	545	140	60m6	M20/42	18	7	11	125	1 1/2"	4510	365

单位 : mm

1. 高、低速轴的键及键槽都符合JIS B1301-1996及 ISO R773-1969的“键及键槽平行键槽（压入式）”的标准。
2. 油量是大致值。加油时，请加至油标计的水平刻度范围内。
3. 本图未标明的尺寸，请参考D-16页，补充尺寸表。
4. 任选附件的尺寸, 请参考D-30页的任选附件尺寸表.

低速轴

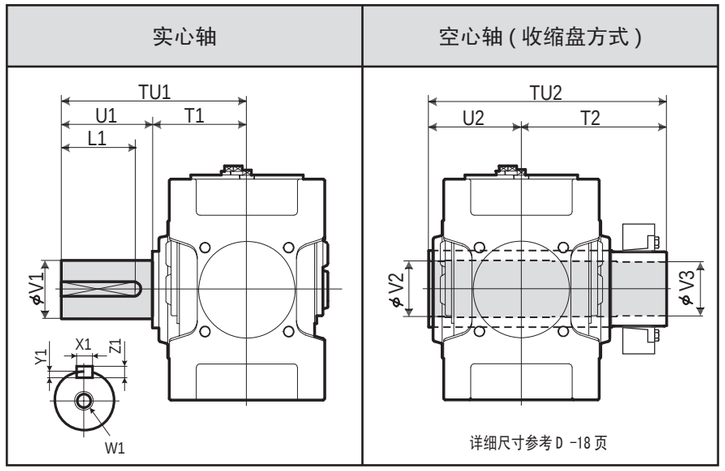

型号	实心轴 TU1	T1	U1	V1	W1/ 深度	键 X1	Y1	Z1	L1	空心轴（收缩盘方式） TU2	T2	U2	V2	V3
9090	650	350	300	180m6	M30/60	45	15	25	270	844	494	350	193	190
9095	700	350	350	190m6	M30/60	45	15	25	320	859	509	350	203	200
9100	740	390	350	200m6	M30/60	45	15	25	320	934	544	390	213	210
9105	740	390	350	220m6	M30/60	50	17	28	320	949	559	390	223	220
9110	770	420	350	220m6	M30/60	50	17	28	320	1030	610	420	243	240
9115	830	420	410	240m6	M30/60	56	20	32	375	1065	645	420	253	250

单位 : mm

标准轴布置

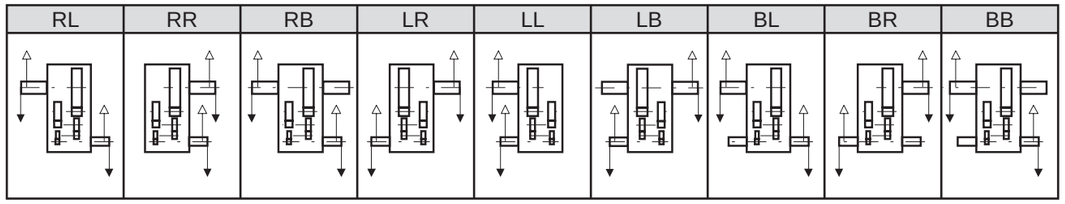

型号表示

P H D [型号] P 4 - [标准轴布置] [低速轴] - [公称减速比]

型号: 9090, 9095, 9100, 9105, 9110, 9115

标准轴布置: RL, RR, RB, LR, LL, LB, BL, BR, BB

低速轴: (空白): 实心轴; T : 空心轴 (收缩盘方式)

型号	公称减速比 90	100	112	125	140	160	180	200	224	250	280	315	355	400	450	500
9090	○	○	○	○	○	○	○	○	○	○	○	○	○	○	○	
9095		○	○	○	○	○	○	○	○	○	○	○	○	○	○	○
9100	○	○	○	○	○	○	○	○	○	○	○	○	○	○	○	
9105		○	○	○	○	○	○	○	○	○	○	○	○	○	○	○
9110	○	○	○	○	○	○	○	○	○	○	○	○	○	○	○	
9115		○	○	○	○	○	○	○	○	○	○	○	○	○	○	○

通气孔 排气孔 加油口 排油口 检油棒 油标计 检查盖 油泵 逆止器 反面

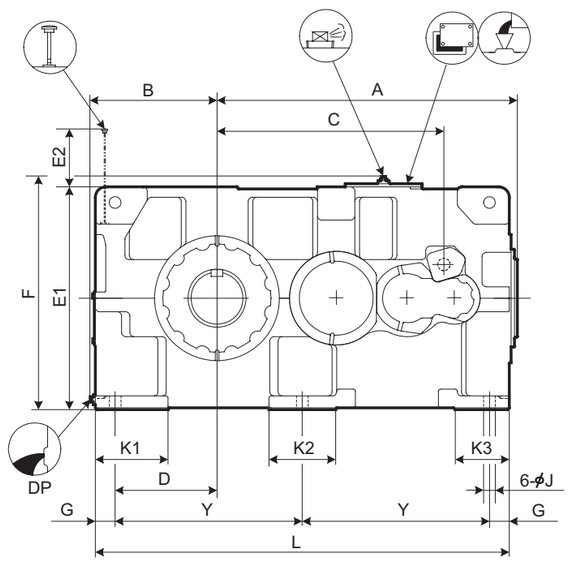

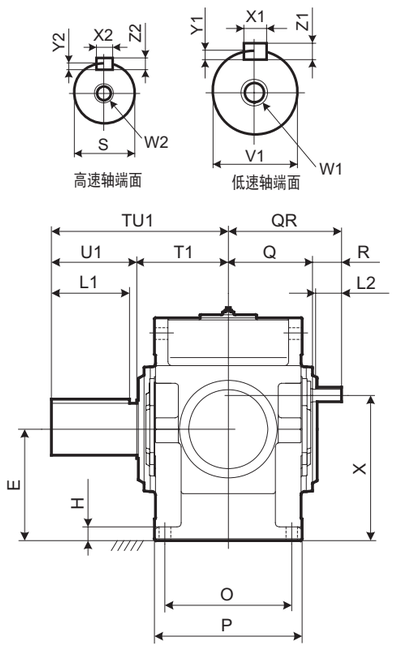

标准型

选型表

尺寸表

型号	A	B	C	D	E	E1	E2	F	G	H	J	K1	K2	K3	L	O	P	X	Y
9118	1434	608	1091	490	535	1070	278	1117	95	65	56	350	320	260	1990	610	710	697	900
9121	1585	663	1290	545	580	1160	277	1207	95	70	56	390	300	270	2180	680	780	777	995
9126	1585	663	1290	545	580	1160	277	1207	95	70	56	390	300	270	2180	680	780	777	995

型号	高速轴									DP	重量 约 kg	油量 约 L
	Q	QR	R	S	W2/ 深度	键						
						X2	Y2	Z2	L2			
9118	405	545	140	60m6	M20/42	18	7	11	125	1 1/2"	5050	390
9121	440	580	140	65m6	M20/42	18	7	11	125	1 1/2"	6100	530
9126	440	580	140	65m6	M20/42	18	7	11	125	1 1/2"	6350	520

型号	实心轴								
	TU1	T1	U1	V1	W1/ 深度	键			
						X1	Y1	Z1	L1
9118	850	440	410	260m6	M36/70	56	20	32	375
9121	935	465	470	280m6	M36/70	63	20	32	425
9126	935	465	470	300m6	M36/70	70	22	36	425

单位 : mm

1. 高、低速轴的键及键槽都符合JIS B1301-1996及 ISO R773-1969的“键及键槽平行键槽（压入式）”的标准。
2. 油量是大致值。加油时，请加至油标计的水平刻度范围内。
3. 本图未标明的尺寸，请咨询。

标准轴布置

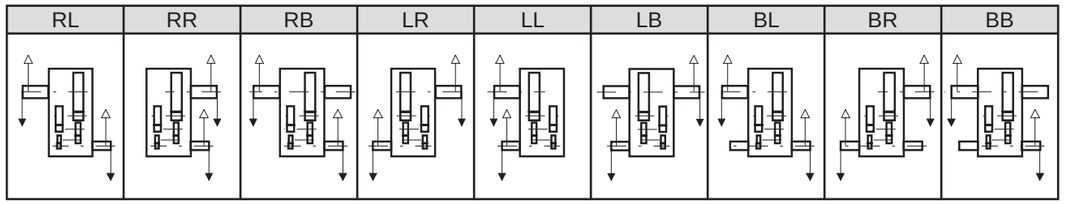

型号表示

P H D [型号] P 4 - [标准轴布置] - [公称减速比]

型号：9118 / 9121 / 9126

标准轴布置：RL RR RB LR LL LB BL BR BB

型号	公称减速比													
	100	112	125	140	160	180	200	224	250	280	315	355	400	450
9118	○	○	○	○	○	○	○	○	○	○	○	○	○	○
9121	○	○	○	○	○	○	○	○	○	○	○	○	○	
9126	○	○	○	○	○	○	○	○	○	○	○	○	○	

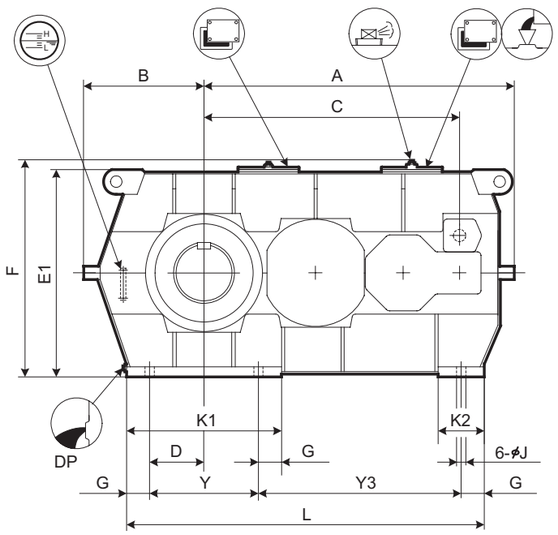

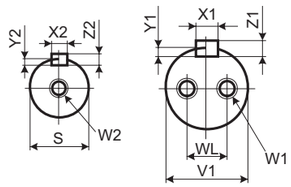

高速轴端面　　低速轴端面

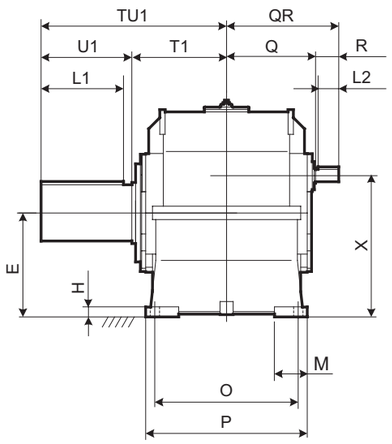

标准型

选型表

尺寸表

型号	A	B	C	D	E	E1	F	G	H	J	K1	K2	L	M	O	P	X	Y	Y3
9128	1720	680	1413	330	600	1194	1241	140	55	66	940	280	1990	170	710	840	826	660	1050
9131	1882	730	1550	330	630	1256	1303	140	60	66	940	280	2170	200	850	980	856	660	1230
9136	1882	730	1550	330	630	1256	1303	140	60	66	940	280	2170	200	850	980	856	660	1230

型号	高速轴									DP	重量约 kg	油量约 L
	Q	QR	R	S	W2/ 深度	键						
						X2	Y2	Z2	L2			
9128	465	605	140	75m6	M20/42	20	7.5	12	125	1 1/2"	7400	450
9131	540	680	140	75m6	M20/42	20	7.5	12	125	1 1/2"	9600	650
9136	540	680	140	75m6	M20/42	20	7.5	12	125	1 1/2"	10000	640

型号	低速轴（实心轴）									
	TU1	T1	U1	V1	W1/ 深度	WL	键			
							X1	Y1	Z1	L1
9128	950	480	470	320m6	M36/70	200	70	22	36	425
9131	1100	550	550	340m6	M36/70	215	80	25	40	500
9136	1110	560	550	360m6	M36/70	230	80	25	40	500

单位 : mm

1. 高、低速轴的键及键槽都符合JIS B1301-1996及 ISO R773-1969的“键及键槽平行键槽（压入式）”的标准。
2. 油量是大致值。加油时，请加至油标计的水平刻度范围内。
3. 本图未标明的尺寸，请咨询。

标准轴布置

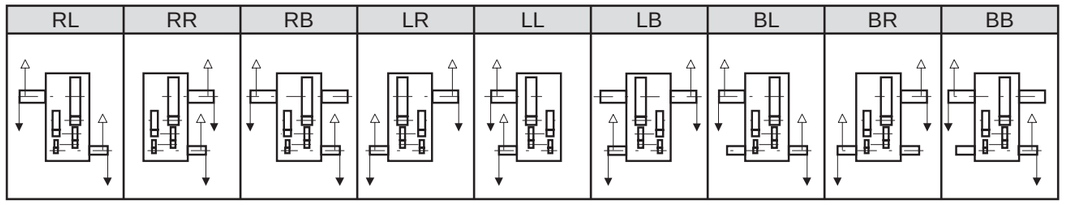

型号表示

P H D [型号] P 4 A - [标准轴布置] - [公称减速比]

型号：9128 / 9131 / 9136

标准轴布置：RL / RR / RB / LR / LL / LB / BL / BR / BB

型号	公称减速比														
	80	90	100	112	125	140	160	180	200	224	250	280	315	355	400
9128			○	○	○	○	○	○	○	○	○	○	○	○	○
9131	○	○	○	○	○	○	○	○	○	○	○	○	○		
9136	○	○	○	○	○	○	○	○	○	○	○	○	○		

通气孔　排气孔　加油口　排油口　检油棒　油标计　检查盖　油泵　逆止器　反面

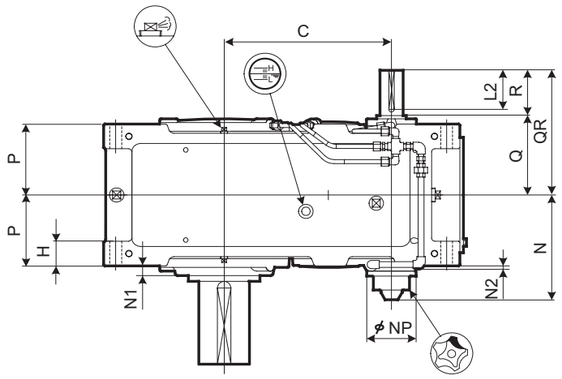

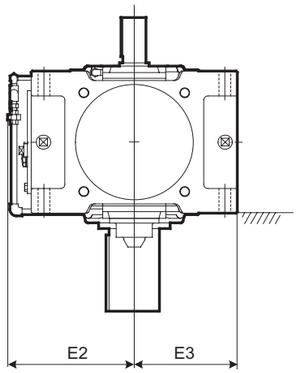

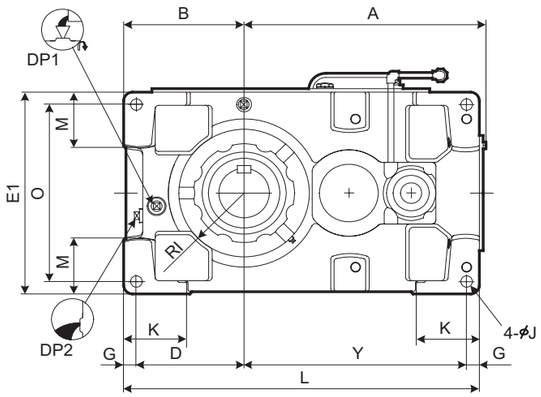

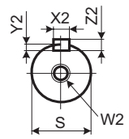

高速轴端面

型号	A	B	C	D	E1	E2	E3	G	H	RI	J	K	L	M	N	N1	N2	NP	O	P	Y
9015	295	160	194	140	270	195	135	20	35	80	15	95	440	70	186	25	14	100	230	102.5	260
9025	346	175	227	155	310	215	155	20	40	87.5	19	110	505	75	198.5	23	12	100	270	117.5	310
9030	406	200	264	175	320	220	160	25	50	105	24	120	590	85	211	22	9	100	270	132.5	365
9035	437	219	295	194	370	245	185	25	50	120	24	120	640	100	211	22	9	100	320	132.5	396
9040	467	235	306	205	400	246	200	30	60	120	28	150	685	100	237.5	15	2	117	340	157.5	420
9045	506	256	345	226	440	266	220	30	60	140	28	150	745	120	237.5	17.5	2	117	380	157.5	459
9050	537	255	358	225	420	270	210	30	60	140	28	150	775	110	257.5	23	7	117	360	172.5	490
9055	576	286	397	256	490	305	245	30	60	155	28	150	845	135	257.5	23	7	117	430	172.5	529

型号	高速轴									DP1	DP2	重量 约 kg	油量 约 L
	Q	QR	R	S	W2/ 深度	键							
						X2	Y2	Z2	L2				
9015	131	211	80	30k6	M10/22	8	4	7	70	3/4"	3/4"	100	5
9025	146	226	80	35k6	M12/28	10	5	8	70	3/4"	3/4"	140	7
9030	159	269	110	40k6	M16/36	12	5	8	95	3/4"	3/4"	195	9
9035	159	269	110	40k6	M16/36	12	5	8	95	3/4"	3/4"	215	12
9040	174	284	110	50k6	M16/36	14	5.5	9	95	1"	1"	285	18
9045	174	284	110	50k6	M16/36	14	5.5	9	95	1"	1"	345	22
9050	193	303	110	55m6	M20/42	16	6	10	95	1"	1"	415	22
9055	193	303	110	55m6	M20/42	16	6	10	95	1"	1"	472	31

单位 : mm

1. 高、低速轴的键及键槽都符合JIS B1301-1996及 ISO R773-1969的“键及键槽平行键槽（压入式）”的标准。
2. 油量是大致值。加油时，请加至油标计的水平刻度范围内。
3. 本图未标明的尺寸，请参考 D-12页，补充尺寸表。
4.任选附件的尺寸，请参考 D-25页的任选附件尺寸表。

低速轴

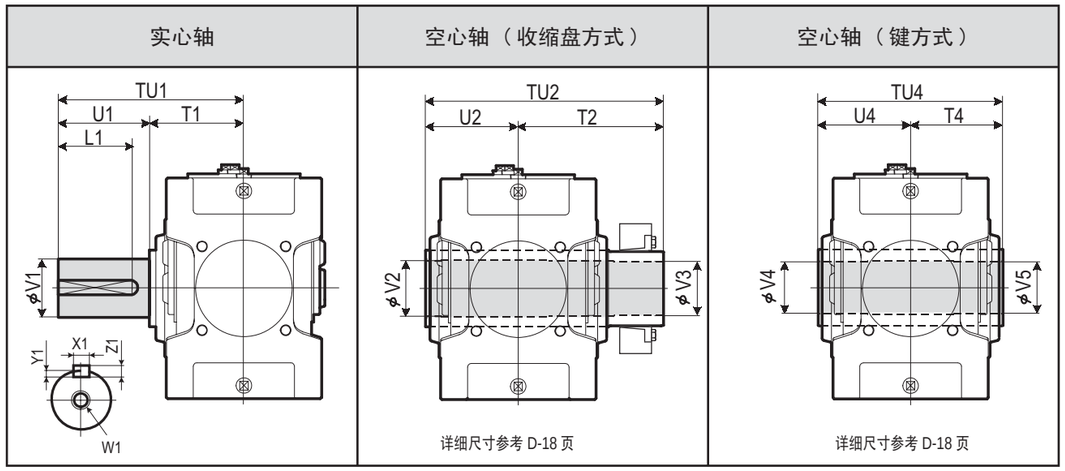

型号	实心轴									空心轴（收缩盘方式）					空心轴（键方式）				
	TU1	T1	U1	V1	W1/ 深度	键				TU2	T2	U2	V2	V3	TU4	T4	U4	V4	V5
						X1	Y1	Z1	L1										
9015	245	135	110	58m6	M20/42	18	7	11	95	328	193	135	63	60	270	135	135	55	55
9025	285	145	140	70m6	M20/42	20	7.5	12	125	358	213	145	73	70	300	150	150	65	65
9030	330	160	170	80m6	M20/42	22	9	14	150	393	233	160	83	80	330	165	165	75	75
9035	330	160	170	90m6	M20/42	25	9	14	150	403	243	160	88	85	330	165	165	85	85
9040	349	179	170	95m6	M24/50	25	9	14	150	448	268	180	98	95	360	180	180	90	90
9045	391	181	210	105m6	M24/50	28	10	16	190	463	283	180	108	105	370	185	185	105	105
9050	411	201	210	110m6	M24/50	28	10	16	190	503	303	200	108	105	410	205	205	105	105
9055	411	201	210	120m6	M24/50	32	11	18	185	528	323	205	123	120	410	205	205	115	115

单位 : mm

标准轴布置

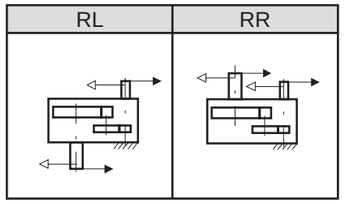

型号表示

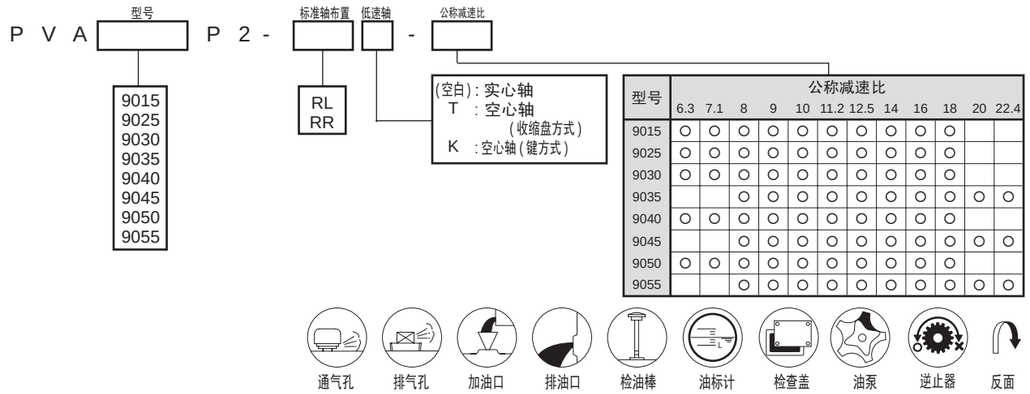

型号	公称减速比											
	6.3	7.1	8	9	10	11.2	12.5	14	16	18	20	22.4
9015	○	○	○	○	○	○	○	○	○	○		
9025	○	○	○	○	○	○	○	○	○	○		
9030	○	○	○	○	○	○	○	○	○	○		
9035			○	○	○	○	○	○	○	○	○	○
9040	○	○	○	○	○	○	○	○	○	○		
9045			○	○	○	○	○	○	○	○	○	○
9050	○	○	○	○	○	○	○	○	○	○		
9055			○	○	○	○	○	○	○	○	○	○

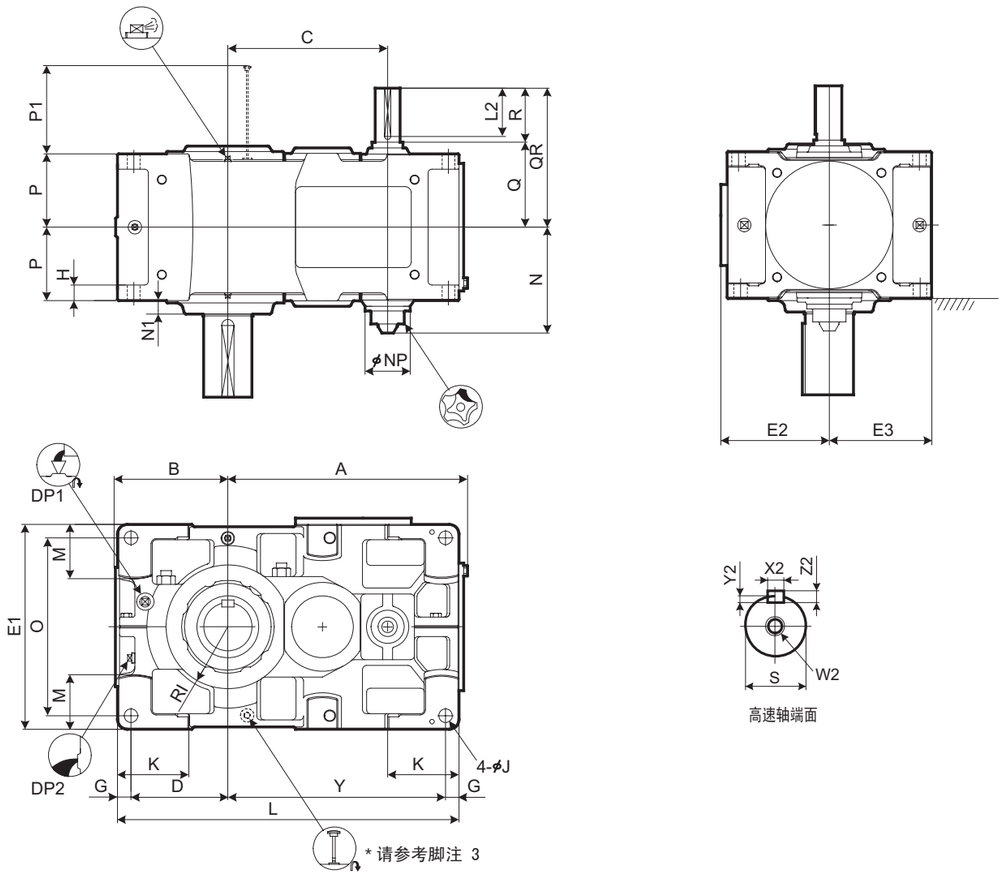

型号	A	B	C	D	E1	E2	E3	G	H	RI	J	K	L	M	N	N1	NP	O	P	P1	Y
9060	621	299	414	251	530	282	265	35	35	160	35	180	885	140	277.5	35	117	460	190	223	564
9065	667	338	460	290	600	317	300	35	35	175	35	180	970	175	277.5	38	117	530	190	223	610
9070	719	336	482	283	600	317	300	40	40	175	42	215	1020	155	302.5	38	117	520	215	253	657
9075	772	383	535	330	670	352	335	40	52	190	42	220	1120	195	302.5	40	117	590	215	253	710
9080	812	378	556	325	670	352	335	40	52	190	42	220	1155	170	322.5	45	117	590	230	283	750
9085	868	422	612	369	750	392	375	40	52	215	42	220	1255	210	322.5	40	117	670	230	283	806

型号	高速轴									DP1	DP2	重量 约 kg	油量 约 L
	Q	QR	R	S	W2/ 深度	键 X2	Y2	Z2	L2				
9060	220	360	140	65m6	M20/42	18	7	11	125	1"	1"	610	25
9065	220	360	140	65m6	M20/42	18	7	11	125	1"	1"	735	32
9070	245	385	140	75m6	M20/42	20	7.5	12	125	1"	1"	860	39
9075	245	385	140	75m6	M20/42	20	7.5	12	125	1"	1"	1110	49
9080	264	434	170	85m6	M20/42	22	9	14	150	1"	1"	1240	54
9085	264	434	170	85m6	M20/42	22	9	14	150	1"	1"	1500	71

单位 : mm

1. 高、低速轴的键及键槽都符合JIS B1301-1996及 ISO R773-1969的“键及键槽平行键槽（压入式）”的标准。
2. 油量是大致值。加油时，请加至油标计的水平刻度范围内。
3. RR轴的排列配有可视计量器，请参考 D-28页。
4.本图未标明的尺寸，请参考 D-14页，补充尺寸表。
5. 任选附件的尺寸，请参考 D-28页，任选附件尺寸表。

低速轴

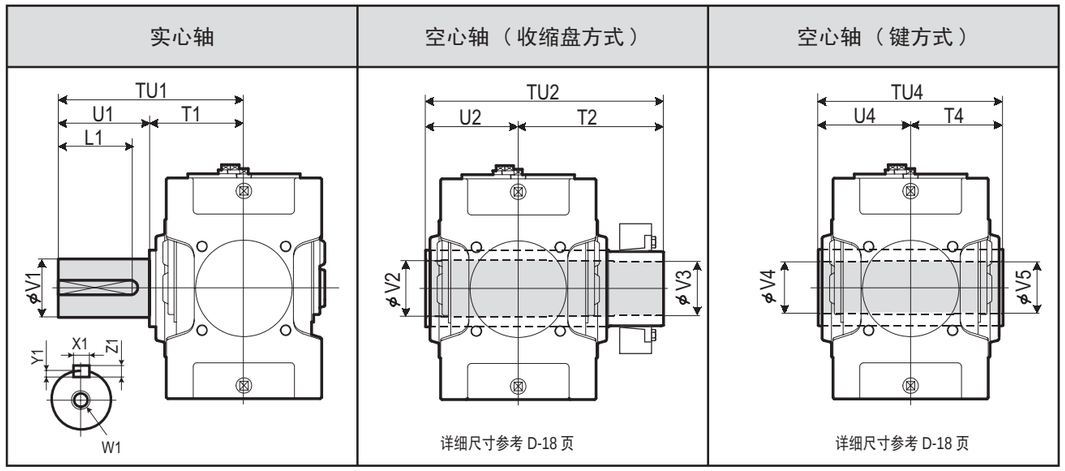

型号	实心轴 TU1	T1	U1	V1	W1/ 深度	键 X1	Y1	Z1	L1	空心轴（收缩盘方式） TU2	T2	U2	V2	V3	空心轴（键方式） TU4	T4	U4	V4	V5
9060	440	230	210	125m6	M24/50	32	11	18	185	583	353	230	128	125	470	235	235	125	123
9065	484	234	250	140m6	M30/60	36	12	20	225	594	359	235	143	140	480	240	240	145	143
9070	509	259	250	145m6	M30/60	36	12	20	225	644	384	260	148	145	530	265	265	145	143
9075	562	262	300	160m6	M30/60	40	13	22	275	651	386	265	158	155	530	265	265	150	148
9080	582	282	300	165m6	M30/60	40	13	22	275	714	429	285	173	170	570	285	285	165	163
9085	585	285	300	175m6	M30/60	45	15	25	270	714	429	285	183	180	570	285	285	175	173

单位 : mm

标准轴布置

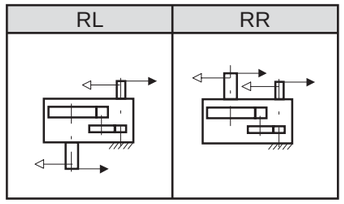

型号表示

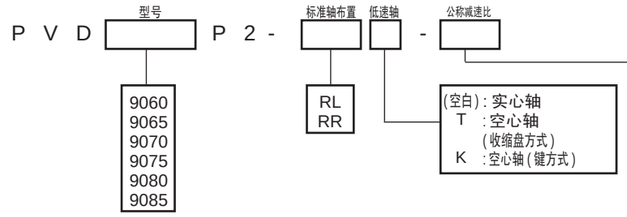

型号	公称减速比 6.3	7.1	8	9	10	11.2	12.5	14	16	18	20	22.4
9060	○	○	○	○	○	○	○	○	○	○		
9065			○	○	○	○	○	○	○	○	○	○
9070	○	○	○	○	○	○	○	○	○	○		
9075			○	○	○	○	○	○	○	○	○	○
9080	○	○	○	○	○	○	○	○	○	○		
9085			○	○	○	○	○	○	○	○	○	○

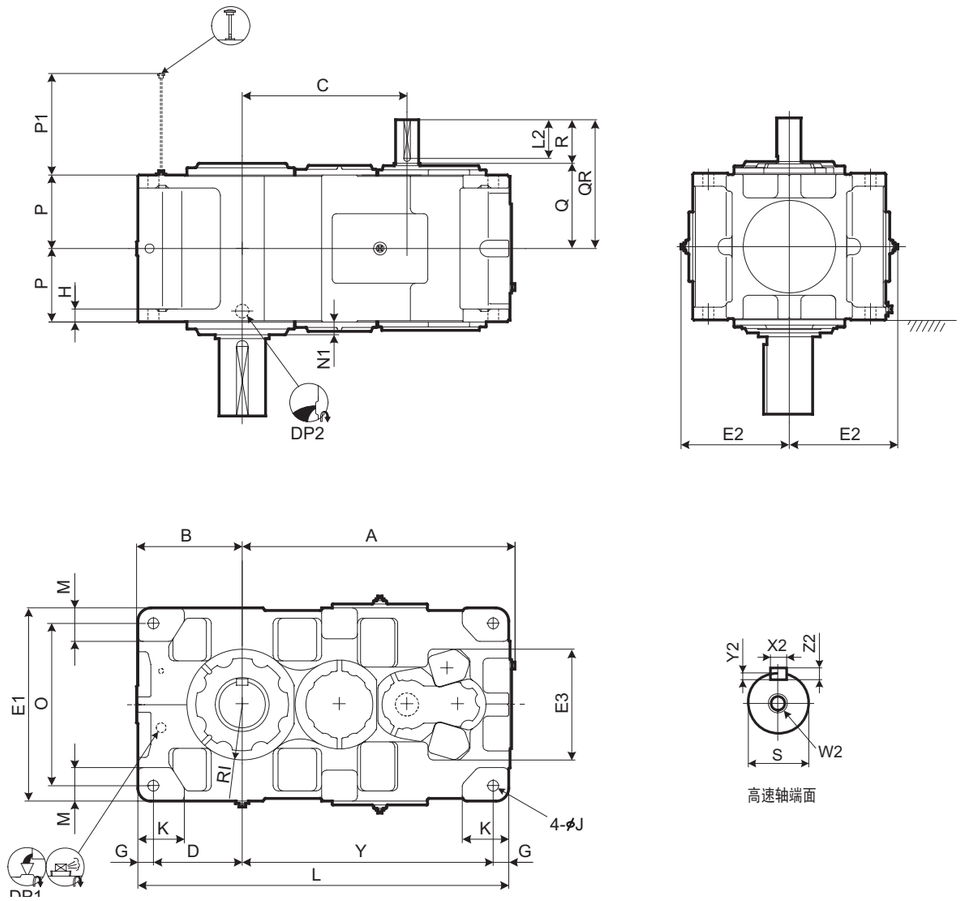

型号	A	B	C	D	E1	E2	E3	G	H	RI	J	K	L	M	N1	O	P	P1	Y
9090	1060	410	640	345	750	421	430	60	50	215	42	180	1440	130	50	630	285	394	975
9095	1090	440	670	375	800	446	430	60	50	235	42	200	1500	140	50	680	285	394	1005
9100	1194	450	724	375	850	471	500	70	55	235	48	200	1610	150	60	710	325	443	1095
9105	1228	485	758	410	900	496	500	70	55	260	48	220	1680	160	60	760	325	443	1130
9110	1344	500	824	420	950	521	500	75	60	265	56	220	1810	170	55	800	355	475	1240
9115	1393	550	873	470	1000	546	500	75	60	280	56	250	1910	180	55	850	355	475	1290

型号	高速轴									DP1	DP2	重量 约 kg	油量 约 L
	Q	QR	R	S	W2/ 深度	键 X2	Y2	Z2	L2				
9090	330	500	170	90m6	M24/50	25	9	14	150	1"	1 1/2"	2070	90
9095	330	500	170	90m6	M24/50	25	9	14	150	1"	1 1/2"	2330	120
9100	375	585	210	100m6	M24/50	28	10	16	190	1"	1 1/2"	2820	140
9105	375	585	210	100m6	M24/50	28	10	16	190	1"	1 1/2"	3300	175
9110	405	615	210	110m6	M24/50	28	10	16	190	1"	1 1/2"	3950	200
9115	405	615	210	110m6	M24/50	28	10	16	190	1"	1 1/2"	4470	255

※ 9090 ~ 9115 使用电动泵进行润滑。带电动泵的详细情况，请咨询。

单位 : mm

1. 高、低速轴的键及键槽都符合JIS B1301-1996及 ISO R773-1969的“键及键槽平行键槽（压入式）”的标准。
2. 油量是大致值。加油时，请加至油标计的水平刻度范围内。
3. 本图未标明的尺寸，请参考 D-16页，补充尺寸表。
4. 任选附件的尺寸，请参考 D-31页的任选附件尺寸表。

低速轴

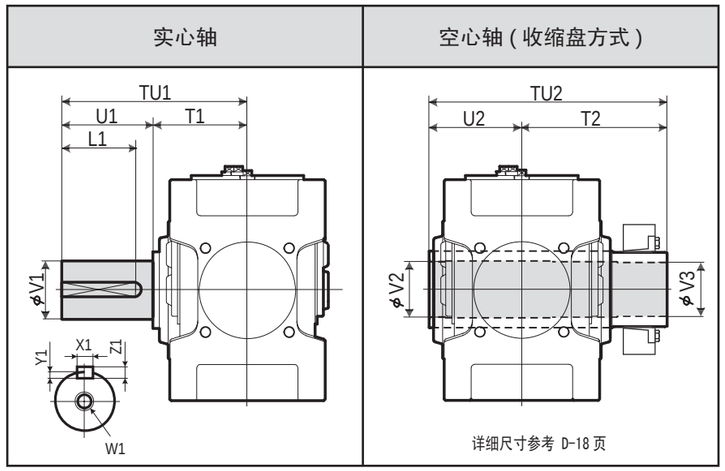

型号	实心轴 TU1	T1	U1	V1	W1/ 深度	键 X1	Y1	Z1	L1	空心轴（收缩盘方式） TU2	T2	U2	V2	V3
9090	650	350	300	180m6	M30/60	45	15	25	270	844	494	350	193	190
9095	700	350	350	190m6	M30/60	45	15	25	320	859	509	350	203	200
9100	740	390	350	200m6	M30/60	45	15	25	320	934	544	390	213	210
9105	740	390	350	220m6	M30/60	50	17	28	320	949	559	390	223	220
9110	770	420	350	220m6	M30/60	50	17	28	320	1030	610	420	243	240
9115	830	420	410	240m6	M30/60	56	20	32	375	1065	645	420	253	250

单位 : mm

标准轴布置

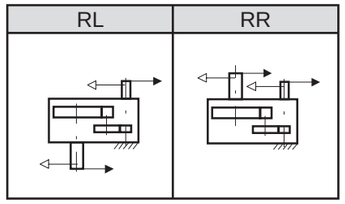

型号表示

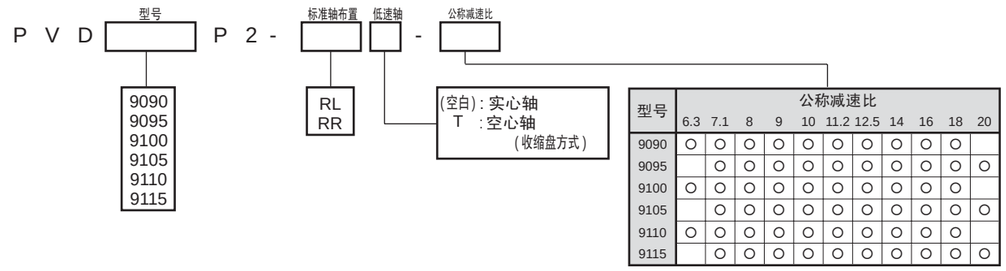

型号	公称减速比 6.3	7.1	8	9	10	11.2	12.5	14	16	18	20
9090	○	○	○	○	○	○	○	○	○	○	
9095		○	○	○	○	○	○	○	○	○	○
9100	○	○	○	○	○	○	○	○	○	○	
9105		○	○	○	○	○	○	○	○	○	○
9110	○	○	○	○	○	○	○	○	○	○	
9115		○	○	○	○	○	○	○	○	○	○

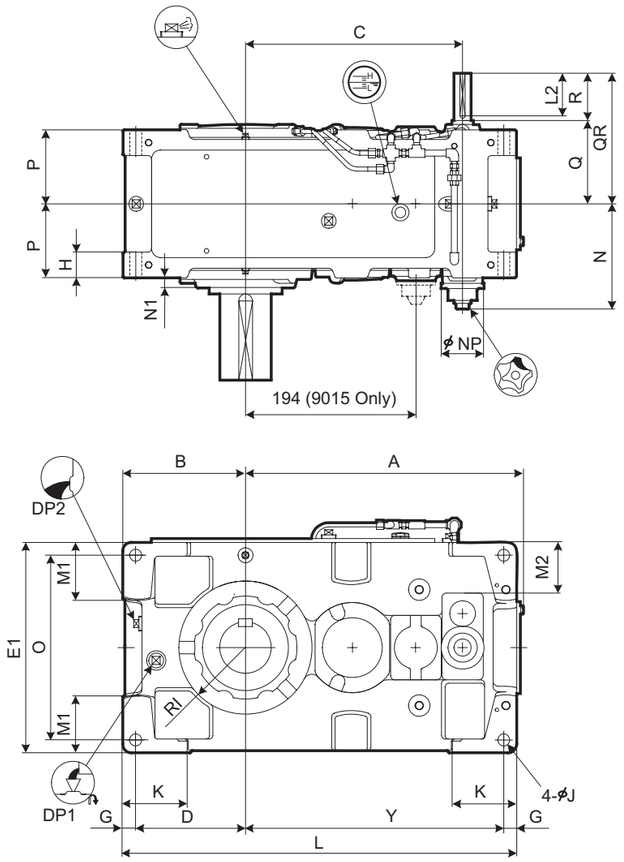

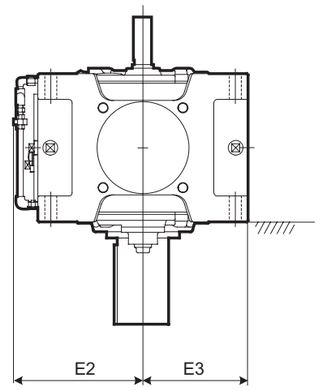

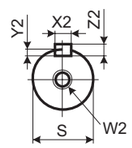

高速轴端面

型号	A	B	C	D	E1	E2	E3	G	H	RI	J	K	L	M1	M2	N	N1	NP	O	P	Y
9015	338	160	257	140	270	195	135	20	35	80	15	95	485	70	80	186	25	100	230	102.5	305
9025	408	175	306	155	310	215	155	20	40	87.5	19	110	570	75	90	198.5	23	100	270	117.5	375
9030	453	200	343	175	320	220	160	25	50	105	24	120	640	85	50	211	22	100	270	132.5	415
9035	484	219	374	194	370	245	185	25	50	120	24	120	690	100	75	211	22	100	320	132.5	446
9040	540	235	398	205	400	260	200	30	60	120	28	150	759	100	70	228.5	15	100	340	157.5	494
9045	577	256	437	226	440	277	220	30	60	140	28	150	819	120	90	228.5	17.5	100	380	157.5	533
9050	609	255	467	225	420	270	210	30	60	140	28	150	848	110	83	248.5	23	100	360	172.5	563
9055	648	286	506	256	490	305	245	30	60	155	28	150	918	135	118	248.5	23	100	430	172.5	602

型号	高速轴									DP1	DP2	重量 约 kg	油量 约 L
	Q	QR	R	S	W2/ 深度	键 X2	键 Y2	键 Z2	键 L2				
9015	130	190	60	25k6	M10/22	8	4	7	50	3/4"	3/4"	105	6
9025	144	204	60	28k6	M10/22	8	4	7	50	3/4"	3/4"	150	8
9030	161	241	80	30k6	M10/22	8	4	7	70	3/4"	3/4"	205	10
9035	161	241	80	30k6	M10/22	8	4	7	70	3/4"	3/4"	225	14
9040	176	256	80	35k6	M12/28	10	5	8	70	1"	1"	305	18
9045	176	256	80	35k6	M12/28	10	5	8	70	1"	1"	375	22
9050	194	304	110	40k6	M16/36	12	5	8	95	1"	1"	445	25
9055	194	304	110	40k6	M16/36	12	5	8	95	1"	1"	505	35

单位 : mm

1. 高、低速轴的键及键槽都符合JIS B1301-1996及 ISO R773-1969的“键及键槽平行键槽（压入式）”的标准。
2. 油量是大致值。加油时，请加至油标计的水平刻度范围内。
3. 本图未标明的尺寸，请参考 D-13页，补充尺寸表。
4. 任选附件的尺寸，请参考 D-25页的任选附件尺寸表。

低速轴

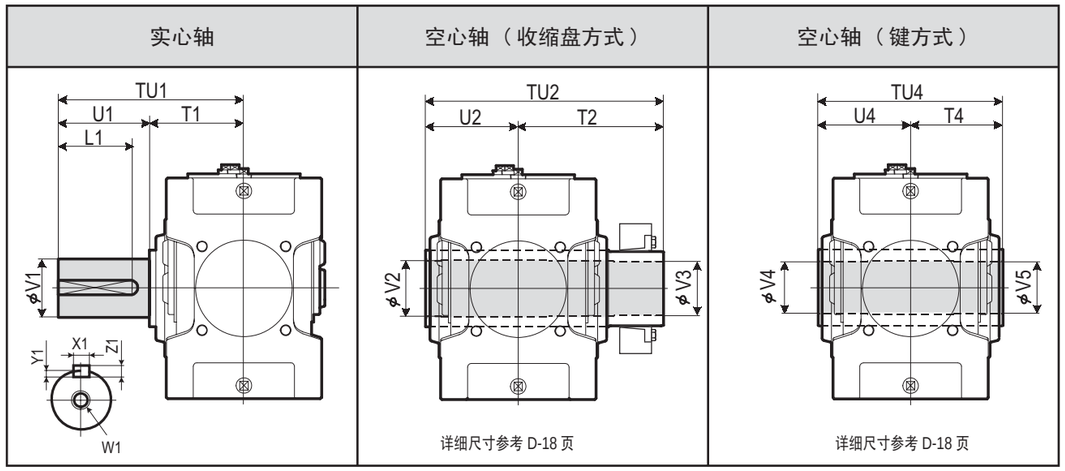

型号	实心轴 TU1	T1	U1	V1	W1/ 深度	键 X1	Y1	Z1	L1	空心轴 (收缩盘方式) TU2	T2	U2	V2	V3	空心轴 (键方式) TU4	T4	U4	V4	V5
9015	245	135	110	58m6	M20/42	18	7	11	95	328	193	135	63	60	270	135	135	55	55
9025	285	145	140	70m6	M20/42	20	7.5	12	125	358	213	145	73	70	300	150	150	65	65
9030	330	160	170	80m6	M20/42	22	9	14	150	393	233	160	83	80	330	165	165	75	75
9035	330	160	170	90m6	M20/42	25	9	14	150	403	243	160	88	85	330	165	165	85	85
9040	349	179	170	95m6	M24/50	25	9	14	150	448	268	180	98	95	360	180	180	90	90
9045	391	181	210	105m6	M24/50	28	10	16	190	463	283	180	108	105	370	185	185	105	105
9050	411	201	210	110m6	M24/50	28	10	16	190	503	303	200	108	105	410	205	205	105	105
9055	411	201	210	120m6	M24/50	32	11	18	185	528	323	205	123	120	410	205	205	115	115

单位 : mm

标准轴布置

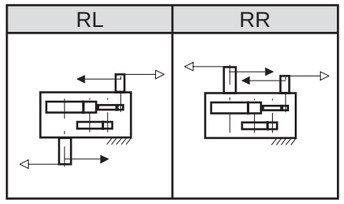

型号表示

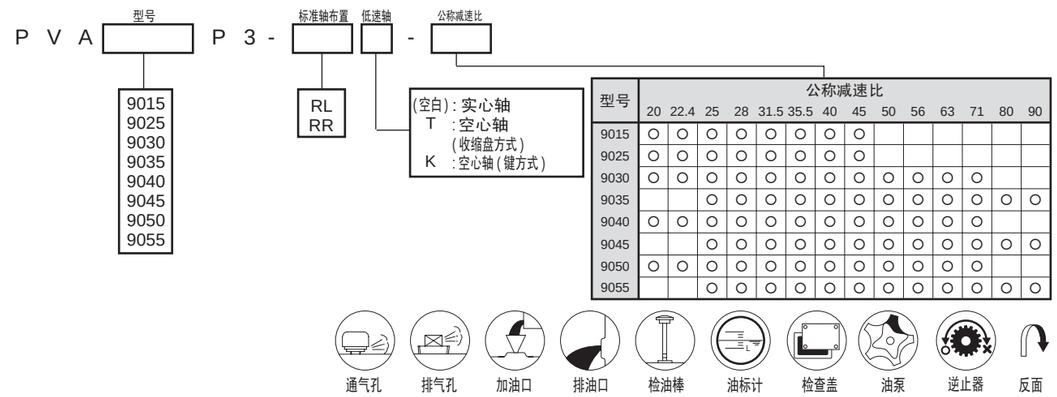

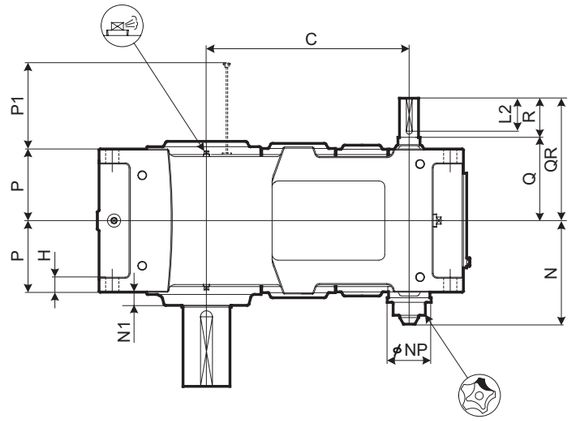

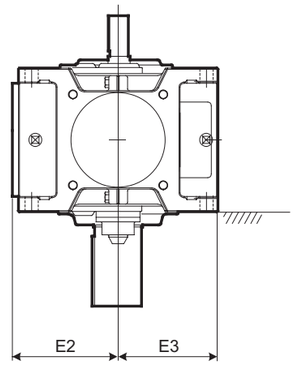

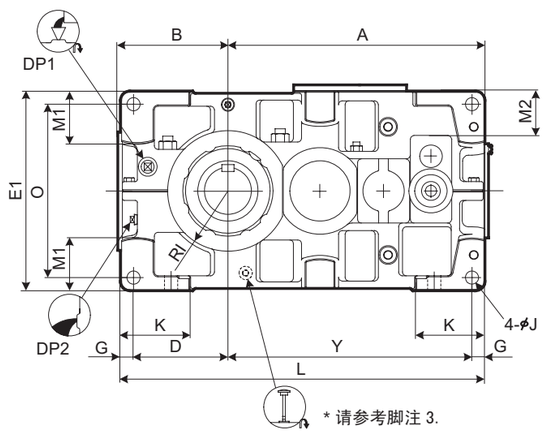

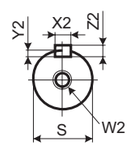

高速轴端面

型号	A	B	C	D	E1	E2	E3	G	H	Rl	J	K	L	M1	M2	N	N1	NP	O	P	P1	Y
9060	701	299	540	251	530	282	265	35	35	160	35	180	970	140	118	277.5	35	117	460	190	223	649
9065	747	338	586	290	600	317	300	35	35	175	35	180	1055	175	153	277.5	38	117	530	190	223	695
9070	809	336	630	283	600	317	300	40	40	175	42	215	1115	155	128	302.5	38	117	520	215	253	752
9075	862	383	683	330	670	352	335	40	52	190	42	220	1215	195	163	302.5	40	117	590	215	253	805
9080	932	378	725	325	670	352	335	40	52	190	42	220	1275	170	140	322.5	45	117	590	230	283	870
9085	988	422	781	369	750	392	375	40	52	215	42	220	1375	210	180	322.5	40	117	670	230	283	926

型号	高速轴									DP1	DP2	重量 约 kg	油量 约 L
	Q	QR	R	S	W2/ 深度	键							
						X2	Y2	Z2	L2				
9060	219	329	110	50k6	M16/36	14	5.5	9	95	1"	1"	660	28
9065	219	329	110	50k6	M16/36	14	5.5	9	95	1"	1"	815	35
9070	244	354	110	55m6	M20/42	16	6	10	95	1"	1"	940	44
9075	244	354	110	55m6	M20/42	16	6	10	95	1"	1"	1160	56
9080	265	405	140	65m6	M20/42	18	7	11	125	1"	1"	1350	57
9085	265	405	140	65m6	M20/42	18	7	11	125	1"	1"	1610	79

单位 : mm

1. 高、低速轴的键及键槽都符合JIS B1301-1996及 ISO R773-1969的“键及键槽平行键槽（压入式）”的标准。
2. 油量是大致值。加油时，请加至油标计的水平刻度范围内。
3. RR轴的排列配有可视计量器，请参考 D-28页。
4. 本图未标明的尺寸，请参考D-15页，补充尺寸表。
5. 任选附件的尺寸，请参考 D-28页，任选附件尺寸表。

低速轴

实心轴	空心轴（收缩盘方式）	空心轴（键方式）

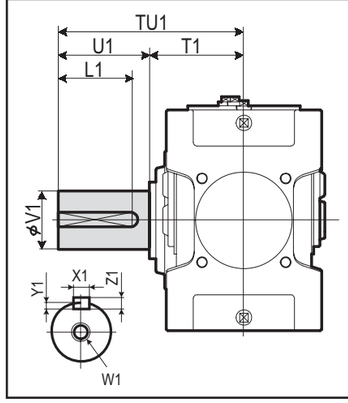

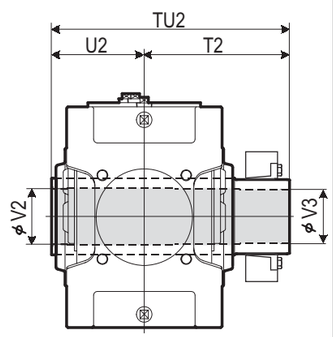

详细尺寸参考 D-18 页

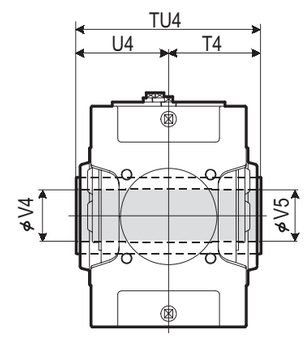

详细尺寸参考 D-18 页

型号	实心轴									空心轴 (收缩盘方式)					空心轴 (键方式)				
	TU1	T1	U1	V1	W1/ 深度	键				TU2	T2	U2	V2	V3	TU4	T4	U4	V4	V5
						X1	Y1	Z1	L1										
9060	440	230	210	125m6	M24/50	32	11	18	185	583	353	230	128	125	470	235	235	125	123
9065	484	234	250	140m6	M30/60	36	12	20	225	594	359	235	143	140	480	240	240	145	143
9070	509	259	250	145m6	M30/60	36	12	20	225	644	384	260	148	145	530	265	265	145	143
9075	562	262	300	160m6	M30/60	40	13	22	275	651	386	265	158	155	530	265	265	150	148
9080	582	282	300	165m6	M30/60	40	13	22	275	714	429	285	173	170	570	285	285	165	163
9085	585	285	300	175m6	M30/60	45	15	25	270	714	429	285	183	180	570	285	285	175	173

单位 : mm

标准轴布置

RL	RR

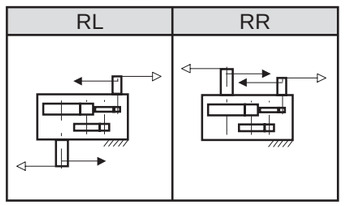

型号表示

P V D [型号] P 3 - [标准轴布置] [低速轴] - [公称减速比]

型号：9060 / 9065 / 9070 / 9075 / 9080 / 9085

标准轴布置：RL / RR

低速轴：
(空白) : 实心轴
T : 空心轴 (收缩盘方式)
K : 空心轴 (键方式)

型号	公称减速比													
	20	22.4	25	28	31.5	35.5	40	45	50	56	63	71	80	90
9060	○	○	○	○	○	○	○	○	○	○	○	○		
9065			○	○	○	○	○	○	○	○	○	○	○	○
9070	○	○	○	○	○	○	○	○	○	○	○	○		
9075			○	○	○	○	○	○	○	○	○	○	○	○
9080	○	○	○	○	○	○	○	○	○	○	○	○		
9085			○	○	○	○	○	○	○	○	○			○

通气孔 排气孔 加油口 排油口 检油棒 油标计 检查盖 油泵 逆止器 反面

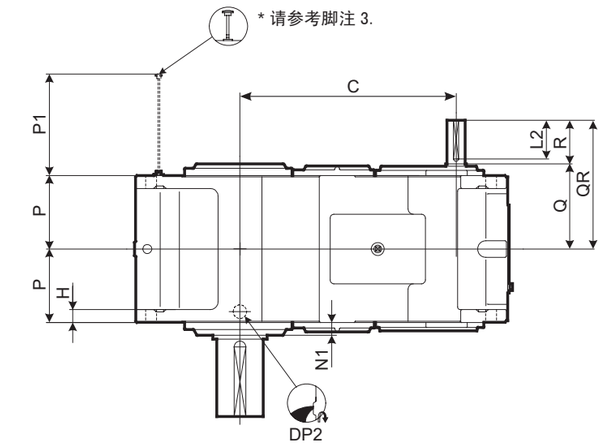

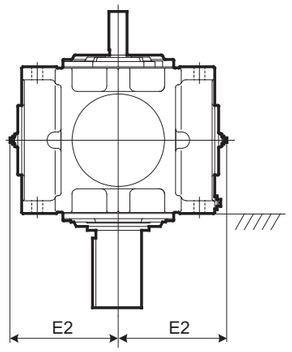

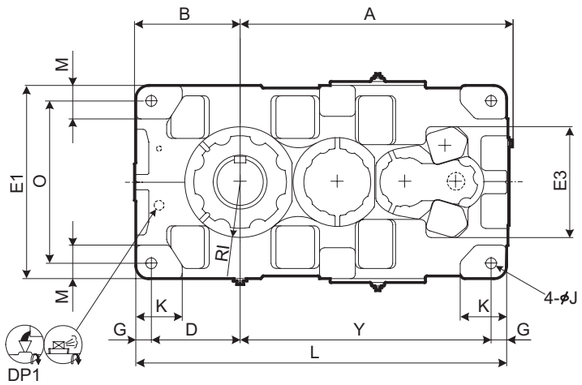

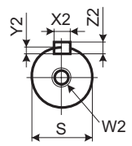

高速轴端面

型号	A	B	C	D	E1	E2	E3	G	H	RI	J	K	L	M	N1	O	P	P1	Y
9090	1060	410	837	345	750	421	430	60	50	215	42	180	1440	130	50	630	285	394	975
9095	1090	440	867	375	800	446	430	60	50	235	42	200	1500	140	50	680	285	394	1005
9100	1194	450	950	375	850	471	500	70	55	235	48	200	1610	150	60	710	325	443	1095
9105	1228	485	984	410	900	496	500	70	55	260	48	220	1680	160	60	760	325	443	1130
9110	1344	500	1050	420	950	521	500	75	60	265	56	220	1810	170	55	800	355	475	1240
9115	1393	550	1099	470	1000	546	500	75	60	280	56	250	1910	180	55	850	355	475	1290

型号	高速轴									DP1	DP2	重量约 kg	油量约 L
	Q	QR	R	S	W2/ 深度	键							
						X2	Y2	Z2	L2				
9090	330	470	140	65m6	M20/42	18	7	11	125	1"	1 1/2"	2120	90
9095	330	470	140	65m6	M20/42	18	7	11	125	1"	1 1/2"	2380	120
9100	375	515	140	75m6	M20/42	20	7.5	12	125	1"	1 1/2"	2870	140
9105	375	515	140	75m6	M20/42	20	7.5	12	125	1"	1 1/2"	3350	175
9110	405	575	170	80m6	M20/42	22	9	14	150	1"	1 1/2"	4000	200
9115	405	575	170	80m6	M20/42	22	9	14	150	1"	1 1/2"	4520	255

※ 9090 ~ 9115 使用电动泵进行润滑。带电动泵的详细情况，请咨询。

单位 : mm

1. 高、低速轴的键及键槽都符合JIS B1301-1996及 ISO R773-1969的“键及键槽平行键槽（压入式）”的标准。
2. 油量是大致值。加油时，请加至油标计的水平刻度范围内。
3. RR轴的排列配有可视计量器，请参考 D-31页。
4. 任选附件的尺寸，请参考 D-16页，任选附件尺寸表。
5. 电机接线盒的安装位置，请参考D-31页。

低速轴

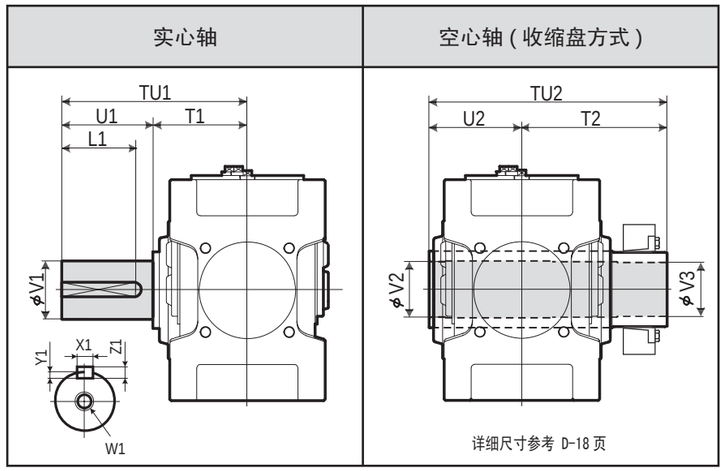

型号	实心轴									空心轴 (收缩盘方式)				
	TU1	T1	U1	V1	W1/ 深度	键				TU2	T2	U2	V2	V3
						X1	Y1	Z1	L1					
9090	650	350	300	180m6	M30/60	45	15	25	270	844	494	350	193	190
9095	700	350	350	190m6	M30/60	45	15	25	320	859	509	350	203	200
9100	740	390	350	200m6	M30/60	45	15	25	320	934	544	390	213	210
9105	740	390	350	220m6	M30/60	50	17	28	320	949	559	390	223	220
9110	770	420	350	220m6	M30/60	50	17	28	320	1030	610	420	243	240
9115	830	420	410	240m6	M30/60	56	20	32	375	1065	645	420	253	250

单位 : mm

标准轴布置

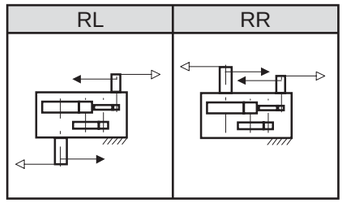

型号表示

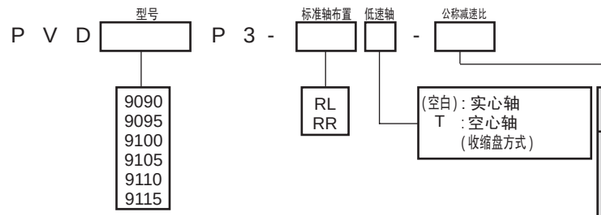

型号	公称减速比													
	20	22.4	25	28	31.5	35.5	40	45	50	56	63	71	80	90
9090	○	○	○	○	○	○	○	○	○	○	○	○	○	
9095		○	○	○	○	○	○	○	○	○	○	○	○	○
9100	○	○	○	○	○	○	○	○	○	○	○	○	○	
9105		○	○	○	○	○	○	○	○	○	○	○	○	○
9110	○	○	○	○	○	○	○	○	○	○	○	○	○	
9115		○	○	○	○	○	○	○	○	○	○	○	○	○

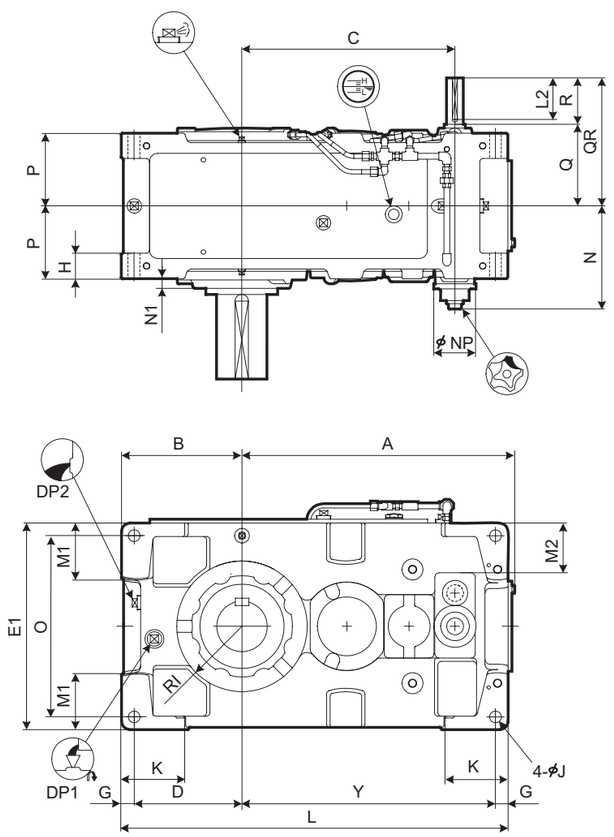

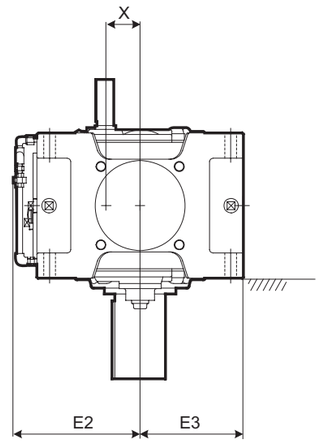

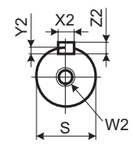

高速轴端面

型号	A	B	C	D	E1	E2	E3	G	H	RI	J	K	L	M1	M2	N	N1	NP	O	P	X	Y
9030	453	200	343	175	320	220	160	25	50	105	24	120	640	85	50	211	22	100	270	132.5	63	415
9035	484	219	374	194	370	245	185	25	50	120	24	120	690	100	75	211	22	100	320	132.5	63	446
9040	540	235	398	205	400	260	200	30	60	120	28	150	759	100	70	228.5	15	100	340	157.5	79	494
9045	577	256	437	226	440	277	220	30	60	140	28	150	819	120	90	228.5	17.5	100	380	157.5	79	533
9050	609	255	467	225	420	270	210	30	60	140	28	150	848	110	83	248.5	23	100	360	172.5	79	563
9055	648	286	506	256	490	305	245	30	60	155	28	150	918	135	118	248.5	23	100	430	172.5	79	602

型号	高速轴											
	Q	QR	R	S	W2/ 深度	键				DP1	DP2	重量 约 kg	油量 约 L
						X2	Y2	Z2	L2				
9030	159	219	60	25k6	M10/22	8	4	7	50	3/4"	3/4"	210	10
9035	159	219	60	25k6	M10/22	8	4	7	50	3/4"	3/4"	230	14
9040	175	235	60	28k6	M10/22	8	4	7	50	1"	1"	310	17
9045	175	235	60	28k6	M10/22	8	4	7	50	1"	1"	380	21
9050	195	275	80	30k6	M10/22	8	4	7	70	1"	1"	450	23
9055	195	275	80	30k6	M10/22	8	4	7	70	1"	1"	510	33

单位 : mm

1. 高、低速轴的键及键槽都符合JIS B1301-1996及 ISO R773-1969的“键及键槽平行键槽（压入式）”的标准。
2. 油量是大致值。加油时，请加至油标计的水平刻度范围内。
3. 本图未标明的尺寸，请参考 D-13页，补充尺寸表。
4. 任选附件的尺寸，请参考 D-25页的任选附件尺寸表。

低速轴

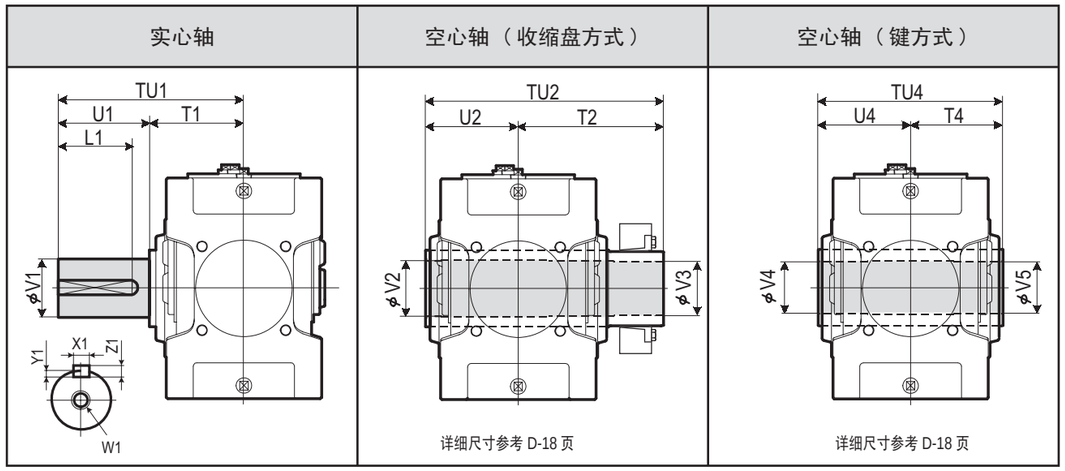

型号	实心轴									空心轴 (收缩盘方式)					空心轴 (键方式)				
	TU1	T1	U1	V1	W1/ 深度	键				TU2	T2	U2	V2	V3	TU4	T4	U4	V4	V5
						X1	Y1	Z1	L1										
9030	330	160	170	80m6	M20/42	22	9	14	150	393	233	160	83	80	330	165	165	75	75
9035	330	160	170	90m6	M20/42	25	9	14	150	403	243	160	88	85	330	165	165	85	85
9040	349	179	170	95m6	M24/50	25	9	14	150	448	268	180	98	95	360	180	180	90	90
9045	391	181	210	105m6	M24/50	28	10	16	190	463	283	180	108	105	370	185	185	105	105
9050	411	201	210	110m6	M24/50	28	10	16	190	503	303	200	108	105	410	205	205	105	105
9055	411	201	210	120m6	M24/50	32	11	18	185	528	323	205	123	120	410	205	205	115	115

单位 : mm

标准轴布置

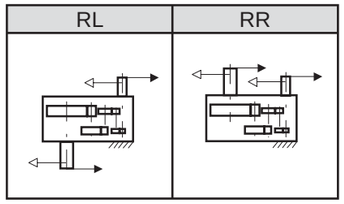

型号表示

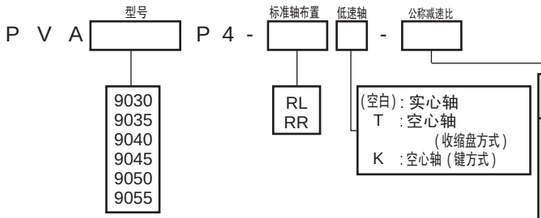

型号	公称减速比																
	80	90	100	112	125	140	160	180	200	224	250	280	315	355	400	450	500
9030	○	○	○	○	○	○	○	○	○	○							
9035			○	○	○	○	○	○	○	○	○	○					
9040	○	○	○	○	○	○	○	○	○	○							
9045	○	○	○	○	○	○	○	○	○	○	○	○					
9050	○	○	○	○	○	○	○	○	○	○	○	○	○	○	○		
9055			○	○	○	○	○	○	○	○	○	○	○	○	○	○	○

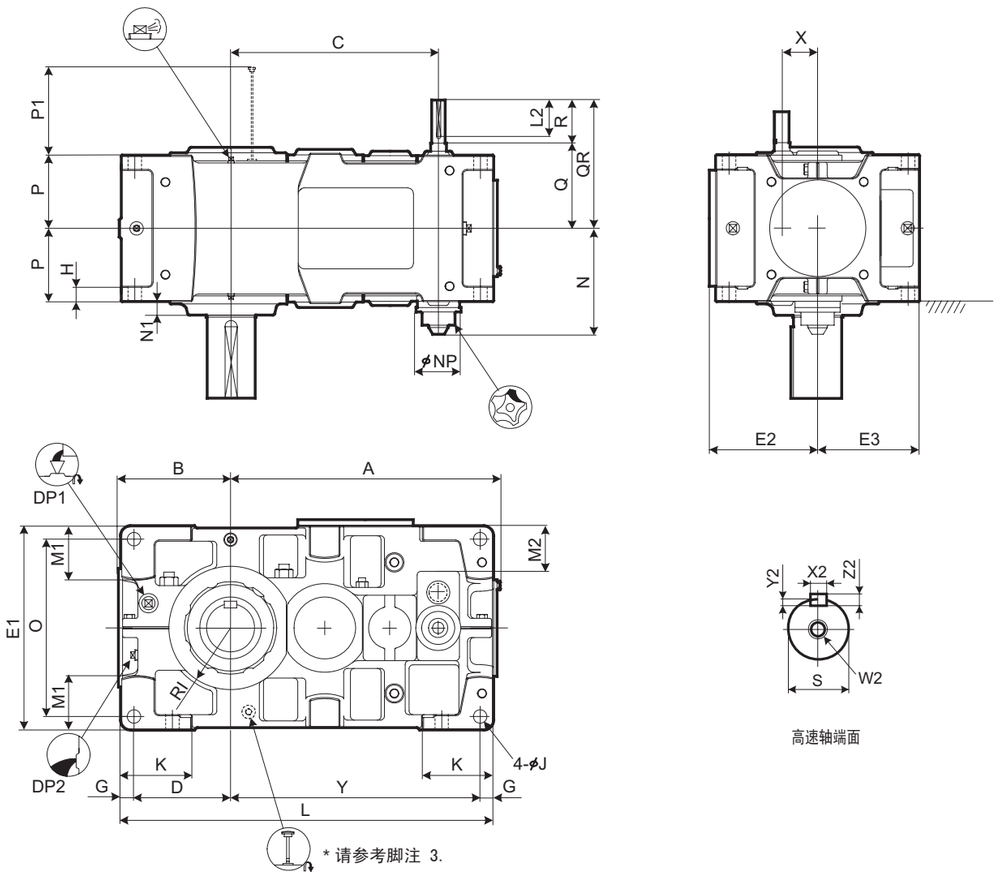

型号	A	B	C	D	E1	E2	E3	G	H	RI	J	K	L	M1	M2	N	N1	NP	O	P	P1	X	Y
9060	701	299	540	251	530	282	265	35	35	160	35	180	970	140	118	277.5	35	117	460	190	213	92	649
9065	747	338	586	290	600	317	300	35	35	175	35	180	1055	175	153	277.5	38	117	530	190	213	92	695
9070	809	336	630	283	600	317	300	40	40	175	42	215	1115	155	128	302.5	38	117	520	215	233	109	752
9075	862	383	683	330	670	352	335	40	52	190	42	220	1215	195	163	302.5	40	117	590	215	233	109	805
9080	932	378	725	325	670	352	335	40	52	190	42	220	1275	170	140	322.5	45	117	590	230	268	126	870
9085	988	422	781	369	750	392	375	40	52	215	42	220	1375	210	180	322.5	40	117	670	230	268	126	926

型号	高速轴									DP1	DP2	重量 约 kg	油量 约 L
	Q	QR	R	S	W2/ 深度	键 X2	Y2	Z2	L2				
9060	221	301	80	35k6	M12/28	10	5	8	70	1"	1"	660	32
9065	221	301	80	35k6	M12/28	10	5	8	70	1"	1"	815	40
9070	244	354	110	40k6	M16/36	12	5	8	95	1"	1"	950	53
9075	244	354	110	40k6	M16/36	12	5	8	95	1"	1"	1170	67
9080	264	374	110	45k6	M16/36	14	5.5	9	95	1"	1"	1360	65
9085	264	374	110	45k6	M16/36	14	5.5	9	95	1"	1"	1620	89

单位 : mm

1. 高、低速轴的键及键槽都符合JIS B1301-1996及 ISO R773-1969的“键及键槽平行键槽（压入式）”的标准。
2. 油量是大致值。加油时，请加至油标计的水平刻度范围内。
3. RR轴的排列配有可视计量器，请参考 D-28页。
4. 本图未标明的尺寸，请参考 D-15页，补充尺寸表。
5. 任选附件的尺寸，请参考 D-28页，任选附件尺寸表。

低速轴

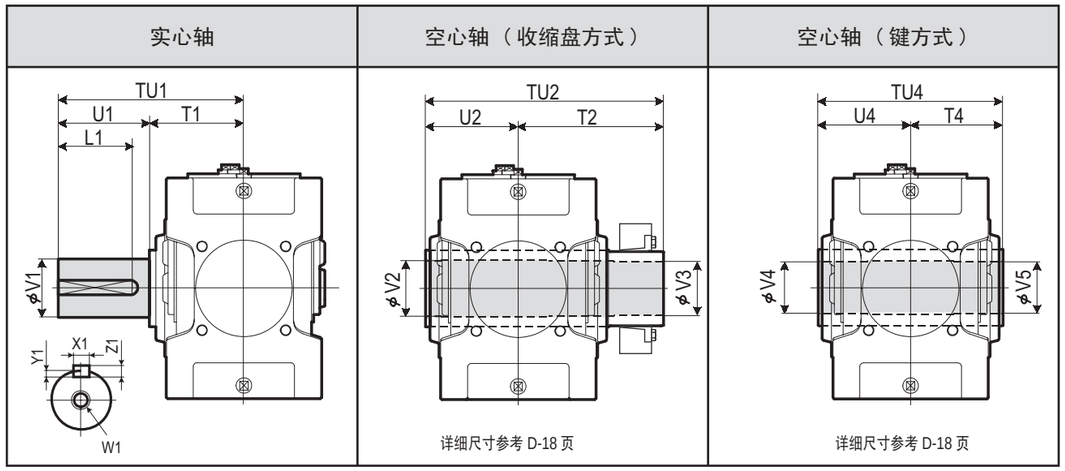

型号	实心轴 TU1	T1	U1	V1	W1/ 深度	键 X1	Y1	Z1	L1	空心轴（收缩盘方式） TU2	T2	U2	V2	V3	空心轴（键方式） TU4	T4	U4	V4	V5
9060	440	230	210	125m6	M24/50	32	11	18	185	583	353	230	128	125	470	235	235	125	123
9065	484	234	250	140m6	M30/60	36	12	20	225	594	359	235	143	140	480	240	240	145	143
9070	509	259	250	145m6	M30/60	36	12	20	225	644	384	260	148	145	530	265	265	145	143
9075	562	262	300	160m6	M30/60	40	13	22	275	651	386	265	158	155	530	265	265	150	148
9080	582	282	300	165m6	M30/60	40	13	22	275	714	429	285	173	170	570	285	285	165	163
9085	585	285	300	175m6	M30/60	45	15	25	270	714	429	285	183	180	570	285	285	175	173

单位 : mm

标准轴布置

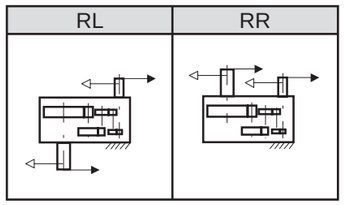

型号表示

P V D [ ] P 4 - [ ] [ ] - [ ]

型号：9060 / 9065 / 9070 / 9075 / 9080 / 9085

标准轴布置：RL / RR

低速轴：
(空白) : 实心轴
T : 空心轴（收缩盘方式）
K : 空心轴（键方式）

公称减速比

型号	80	90	100	112	125	140	160	180	200	224	250	280	315	355	400	450	500
9060	○	○	○	○	○	○	○	○	○	○	○	○	○	○	○		
9065	○	○		○	○	○	○	○	○	○	○	○	○	○	○	○	○
9070	○	○	○	○	○	○	○	○	○	○	○	○	○	○	○		
9075			○	○	○	○	○	○	○	○	○	○	○	○	○	○	○
9080	○	○	○	○	○	○	○	○	○	○	○	○	○	○	○		
9085			○	○	○	○	○	○	○	○	○	○	○	○	○	○	○

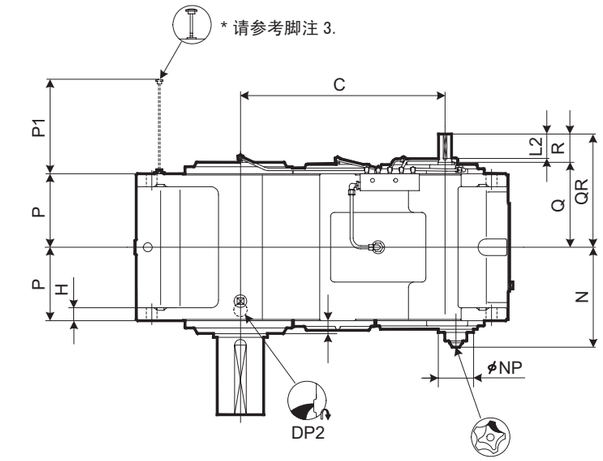

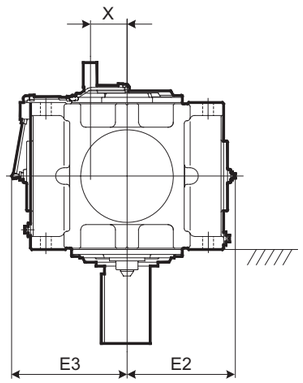

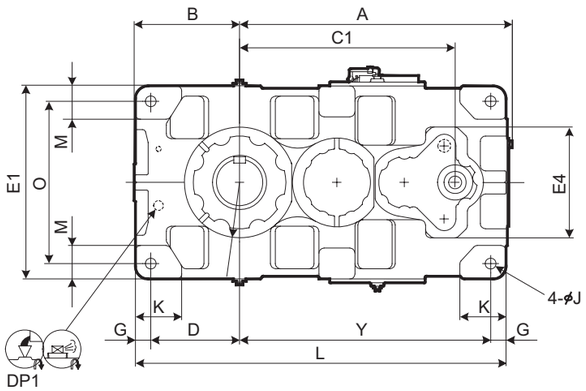

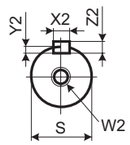

高速轴端面

型号	A	B	C	C1	D	E1	E2	E3	E4	G	H	RI	J	K	L	M	N	NP	N1	O	P	P1	X	Y
9090	1060	410	795	837	345	750	421	449	430	60	50	215	42	180	1440	130	381	137	50	630	285	367	142	975
9095	1090	440	825	867	375	800	446	474	430	60	50	235	42	200	1500	140	381	137	50	680	285	367	142	1005
9100	1194	450	901	950	375	850	471	499	500	70	55	235	48	200	1610	150	421	137	60	710	325	409	162	1095
9105	1228	485	935	984	410	900	496	524	500	70	55	260	48	220	1680	160	421	137	60	760	325	409	162	1130
9110	1344	500	1001	1050	420	950	521		500	75	60	265	56	220	1810	170			55	800	355	442	162	1240
9115	1393	550	1050	1099	470	1000	546		500	75	60	280	56	250	1910	180			55	850	355	442	162	1290

型号	高速轴									DP1	DP2	重量 约 kg	油量 约 L
	Q	QR	R	S	W2/ 深度	键							
						X2	Y2	Z2	L2				
9090	330	440	110	50k6	M16/36	14	5.5	9	95	1"	1 1/2"	2170	110
9095	330	440	110	50k6	M16/36	14	5.5	9	95	1"	1 1/2"	2430	140
9100	375	515	140	60m6	M20/42	18	7	11	125	1"	1 1/2"	2920	170
9105	375	515	140	60m6	M20/42	18	7	11	125	1"	1 1/2"	3400	210
9110	405	545	140	60m6	M20/42	18	7	11	125	1"	1 1/2"	4050	240
9115	405	545	140	60m6	M20/42	18	7	11	125	1"	1 1/2"	4570	295

※ 9110 ~ 9115 使用电动泵进行润滑。带电动泵的详细情况，请咨询。

单位 : mm

1. 高、低速轴的键及键槽都符合JIS B1301-1996及 ISO R773-1969的“键及键槽平行键槽（压入式）”的标准。
2. 油量是大致值。加油时，请加至油标计的水平刻度范围内。
3. RR轴的排列配有可视计量器，请参考 D-31页。
4. 本图未标明的尺寸，请参考 D-16页，补充尺寸表。
5. 任选附件的尺寸，请参考 D-31页，任选附件尺寸表。

低速轴

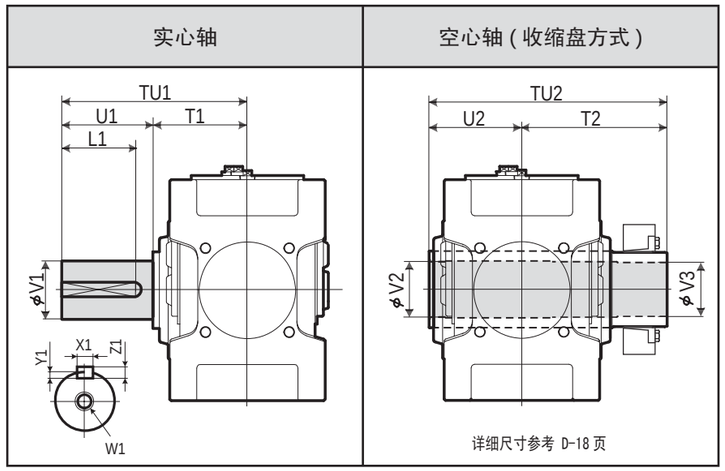

型号	实心轴									空心轴 (收缩盘方式)				
	TU1	T1	U1	V1	W1/ 深度	键				TU2	T2	U2	V2	V3
						X1	Y1	Z1	L1					
9090	650	350	300	180m6	M30/60	45	15	25	270	844	494	350	193	190
9095	700	350	350	190m6	M30/60	45	15	25	320	859	509	350	203	200
9100	740	390	350	200m6	M30/60	45	15	25	320	934	544	390	213	210
9105	740	390	350	220m6	M30/60	50	17	28	320	949	559	390	223	220
9110	770	420	350	220m6	M30/60	50	17	28	320	1030	610	420	243	240
9115	830	420	410	240m6	M30/60	56	20	32	375	1065	645	420	253	250

单位 : mm

标准轴布置

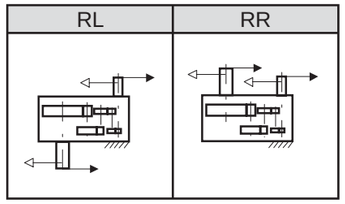

型号表示

P V D [型号] P 4 - [标准轴布置] [低速轴] - [公称减速比]

型号：9090 / 9095 / 9100 / 9105 / 9110 / 9115

标准轴布置：RL / RR

低速轴：(空白) : 实心轴 / T : 空心轴 (收缩盘方式)

型号	公称减速比														
	90	100	112	125	140	160	180	200	224	250	280	315	355	400	450
9090	○	○	○	○	○	○	○	○	○	○	○	○	○	○	
9095		○	○	○	○	○	○	○	○	○	○	○	○	○	○
9100	○	○	○	○	○	○	○	○	○	○	○	○	○	○	
9105		○	○	○	○	○	○	○	○	○	○	○	○	○	○
9110	○	○	○	○	○	○	○	○	○	○	○	○	○	○	
9115		○	○	○	○	○	○	○	○	○	○	○	○	○	○

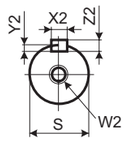

高速轴端面

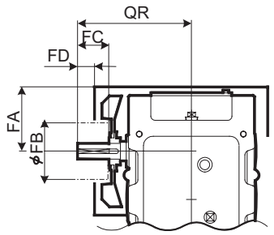

带风扇

详细尺寸请参考 D-22 页

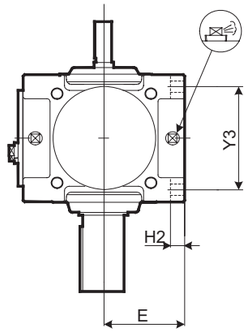

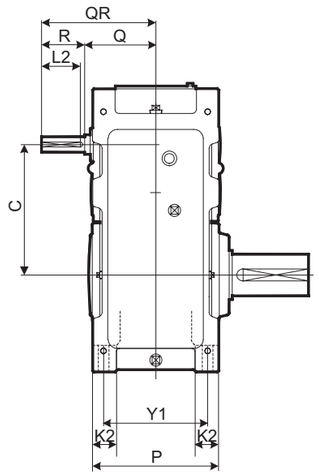

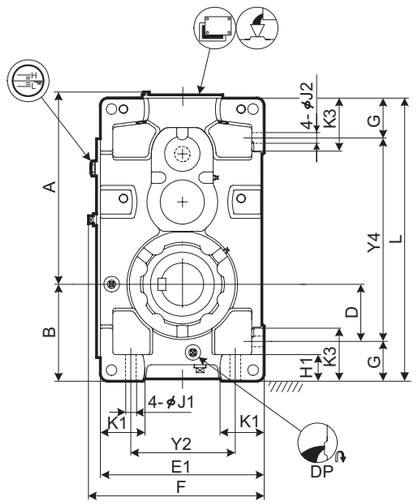

型号	A	B	C	D	E	E1	F	G	H1	H2	J1	J2	K1	K2	K3	L	P	Y1	Y2	Y3	Y4
9015	296	160	194	90	135	270	298	70	50	22	15	15	70	35	95	440	205	170	180	170	300
9025	347	175	227	95	155	310	338	80	55	25	19	19	75	40	110	505	235	195	210	195	345
9030	407	200	264	110	160	320	348	90	60	28	24	24	85	50	120	590	265	215	200	215	410
9035	438	219	295	129	185	370	398	90	60	28	24	24	100	50	120	640	265	215	250	215	460
9040	468	235	306	120	200	400	430	115	75	30	28	28	100	60	150	685	315	255	260	255	455
9045	507	256	345	141	220	440	470	115	75	30	28	28	120	60	150	745	315	255	300	255	515
9050	538	255	358	138.5	210	420	450	116.5	75	32	28	28	110	60	150	775	345	285	280	285	542
9055	577	286	397	171	245	490	520	115	75	32	28	28	135	60	150	845	345	285	350	285	615

型号	高速轴									冷却风扇				DP	重量约 kg	油量约 L
	Q	QR	R	S	W2/ 深度	键				FA	FB	FC	FD			
						X2	Y2	Z2	L2							
9015	131	211	80	30k6	M10/22	8	4	7	70	129	125	50	30	3/4"	100	9
9025	146	226	80	35k6	M12/28	10	5	8	70	143	140	50	30	3/4"	140	13
9030	159	269	110	40k6	M16/36	12	5	8	95	169	140	80	52	3/4"	195	16
9035	159	269	110	40k6	M16/36	12	5	8	95	169	140	80	52	3/4"	215	22
9040	174	284	110	50k6	M16/36	14	5.5	9	95	188	160	80	52	1"	285	29
9045	174	284	110	50k6	M16/36	14	5.5	9	95	188	160	80	52	1"	345	36
9050	193	303	110	55m6	M20/42	16	6	10	95	208	160	80	52	1"	415	36
9055	193	303	110	55m6	M20/42	16	6	10	95	208	160	80	52	1"	475	47

单位 : mm

1. 高、低速轴的键及键槽都符合JIS B1301-1996及 ISO R773-1969的“键及键槽平行键槽（压入式）”的标准。
2. 油量是大致值。加油时，请加至油标计的水平刻度范围内。
3. 当拧紧增量螺栓时，总是拆除风扇罩。.
4. 本图未标明的尺寸，请参考 D-12页，补充尺寸表。
5. 任选附件的尺寸，请参考 D-26页，任选附件尺寸表。

低速轴

实心轴	空心轴 (收缩盘方式)	空心轴 (键方式)

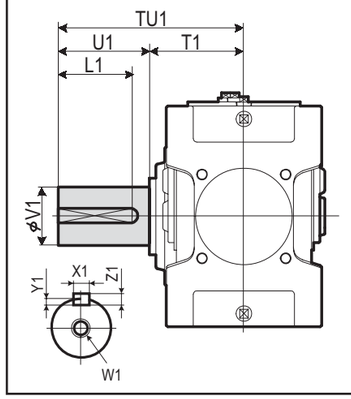

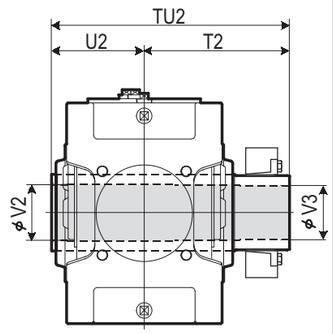

详细尺寸参考 D-18 页

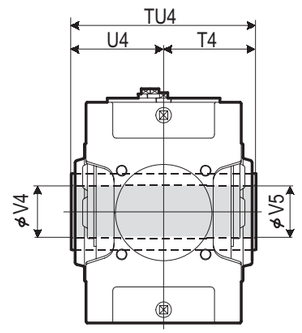

详细尺寸参考 D-18 页

型号	实心轴									空心轴 (收缩盘方式)					空心轴 (键方式)				
	TU1	T1	U1	V1	W1/ 深度	键				TU2	T2	U2	V2	V3	TU4	T4	U4	V4	V5
						X1	Y1	Z1	L1										
9015	245	135	110	58m6	M20/42	18	7	11	95	328	193	135	63	60	270	135	135	55	55
9025	285	145	140	70m6	M20/42	20	7.5	12	125	358	213	145	73	70	300	150	150	65	65
9030	330	160	170	80m6	M20/42	22	9	14	150	393	233	160	83	80	330	165	165	75	75
9035	330	160	170	90m6	M20/42	25	9	14	150	403	243	160	88	85	330	165	165	85	85
9040	349	179	170	95m6	M24/50	25	9	14	150	448	268	180	98	95	360	180	180	90	90
9045	391	181	210	105m6	M24/50	28	10	16	190	463	283	180	108	105	370	185	185	105	105
9050	411	201	210	110m6	M24/50	28	10	16	190	503	303	200	108	105	410	205	205	105	105
9055	411	201	210	120m6	M24/50	32	11	18	185	528	323	205	123	120	410	205	205	115	115

单位 : mm

标准轴布置

RL	RR	RB	LR	LL	LB	BL	BR	BB

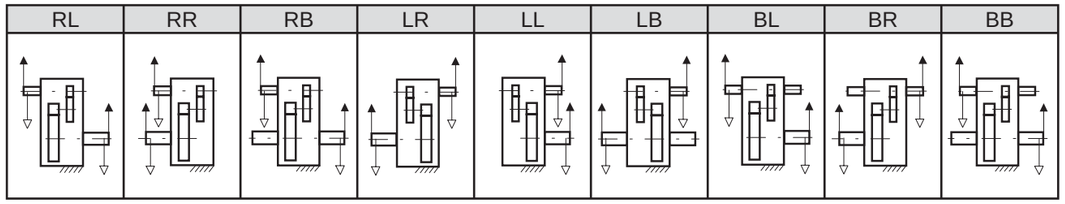

型号表示

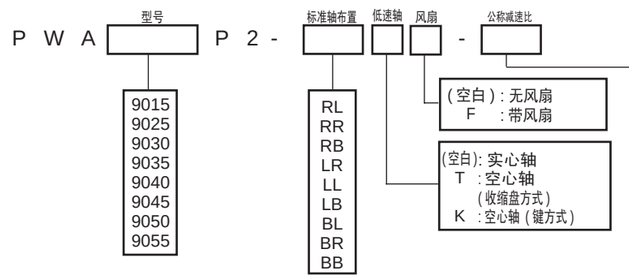

型号	公称减速比											
	6.3	7.1	8	9	10	11.2	12.5	14	16	18	20	22.4
9015	○	○	○	○	○	○	○	○	○	○		
9025	○	○	○	○	○	○	○	○	○	○		
9030	○	○	○	○	○	○	○	○	○	○		
9035			○	○	○	○	○	○	○	○	○	○
9040	○	○	○	○	○	○	○	○	○	○		
9045			○	○	○	○	○	○	○	○	○	○
9050	○	○	○	○	○	○	○	○	○	○		
9055			○	○	○	○	○	○	○	○	○	○

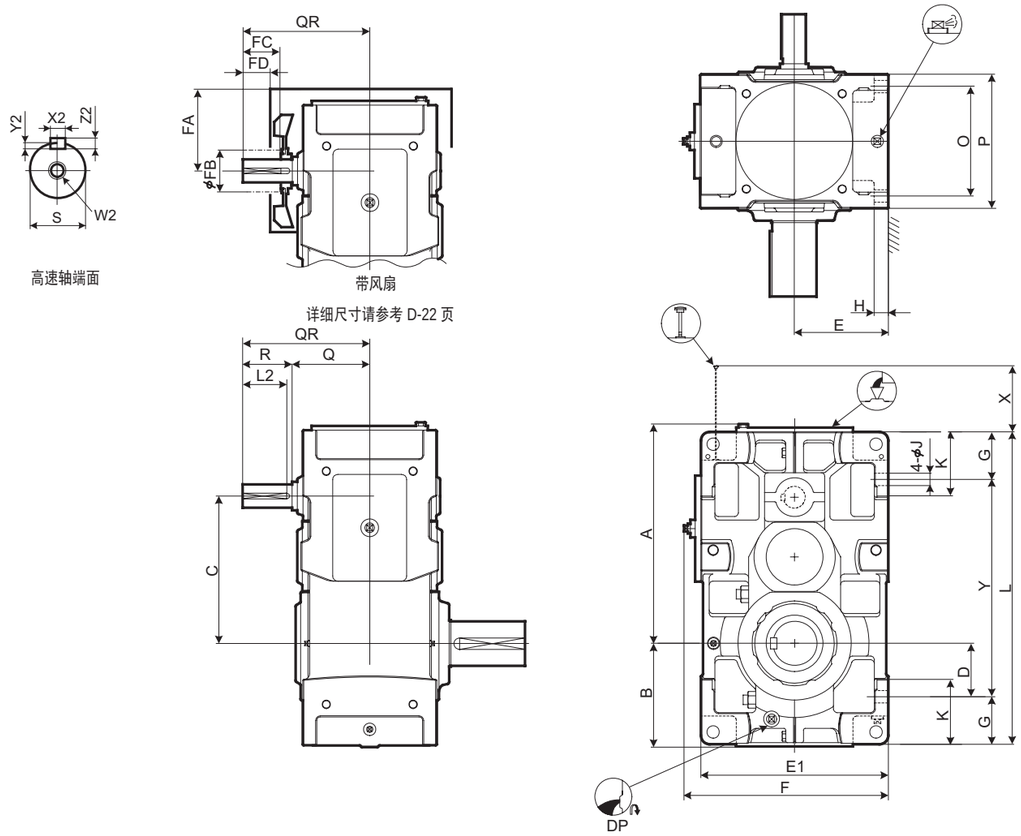

型号	A	B	C	D	E	E1	F	G	H	J	K	L	O	P	X	Y
9060	622	299	414	151	265	530	577	135	35	35	180	885	310	380	133	615
9065	668	338	460	190	300	600	647	135	35	35	180	970	310	380	133	700
9070	720	336	482	163	300	600	647	160	40	42	215	1020	350	430	138	700
9075	773	383	535	210	335	670	717	160	52	42	220	1120	350	430	138	800
9080	813	378	556	205	335	670	717	160	52	42	220	1155	380	460	169	835
9085	869	422	612	249	375	750	797	160	52	42	220	1255	380	460	169	935

型号	高速轴									风扇				DP	重量 约 kg	油量 约 L
	Q	QR	R	S	W2/ 深度	键 X2	键 Y2	键 Z2	键 L2	FA	FB	FC	FD			
9060	220	360	140	65m6	M20/42	18	7	11	125	240	200	105	65	1"	610	53
9065	220	360	140	65m6	M20/42	18	7	11	125	240	200	105	65	1"	735	67
9070	245	385	140	75m6	M20/42	20	7.5	12	125	274	225	105	65	1"	860	84
9075	245	385	140	75m6	M20/42	20	7.5	12	125	274	225	105	65	1"	1110	100
9080	264	434	170	85m6	M20/42	22	9	14	150	296	225	135	95	1"	1240	109
9085	264	434	170	85m6	M20/42	22	9	14	150	296	225	135	95	1"	1500	137

单位 : mm

1. 高、低速轴的键及键槽都符合JIS B1301-1996及 ISO R773-1969的“键及键槽平行键槽（压入式）”的标准。
2. 油量是大致值。加油时，请加至油标计的水平刻度范围内。
3. 当拧紧增量螺栓时，总是拆除风扇罩。
4. 本图未标明的尺寸，请参考 D-14页，补充尺寸表。
5. 任选附件的尺寸，请参考 D-29页，任选附件尺寸表。

低速轴

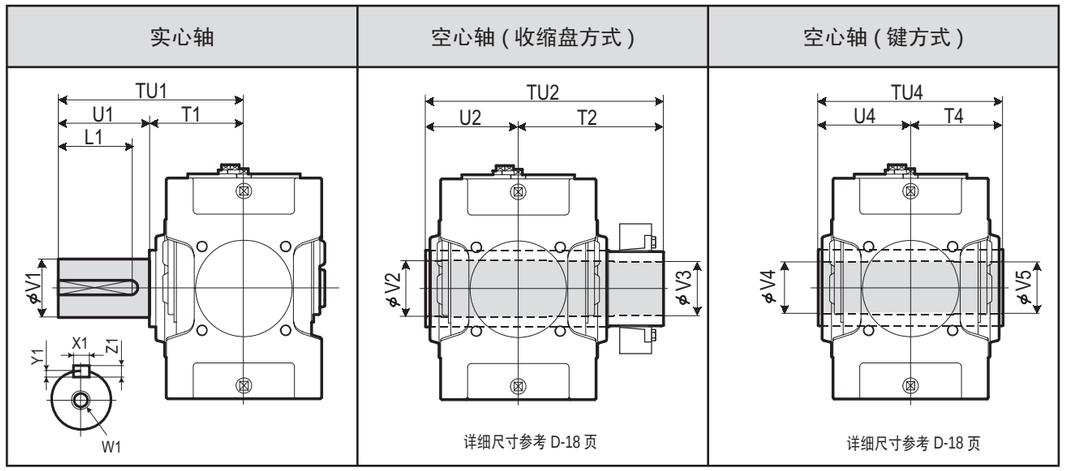

型号	实心轴 TU1	T1	U1	V1	W1/ 深度	键 X1	键 Y1	键 Z1	键 L1	空心轴（收缩盘方式） TU2	T2	U2	V2	V3	空心轴（键方式） TU4	T4	U4	V4	V5
9060	440	230	210	125m6	M24/50	32	11	18	185	583	353	230	128	125	470	235	235	125	123
9065	484	234	250	140m6	M30/60	36	12	20	225	594	359	235	143	140	480	240	240	145	143
9070	509	259	250	145m6	M30/60	36	12	20	225	644	384	260	148	145	530	265	265	145	143
9075	562	262	300	160m6	M30/60	40	13	22	275	651	386	265	158	155	530	265	265	150	148
9080	582	282	300	165m6	M30/60	40	13	22	275	714	429	285	173	170	570	285	285	165	163
9085	585	285	300	175m6	M30/60	45	15	25	270	714	429	285	183	180	570	285	285	175	173

单位 : mm

标准轴布置

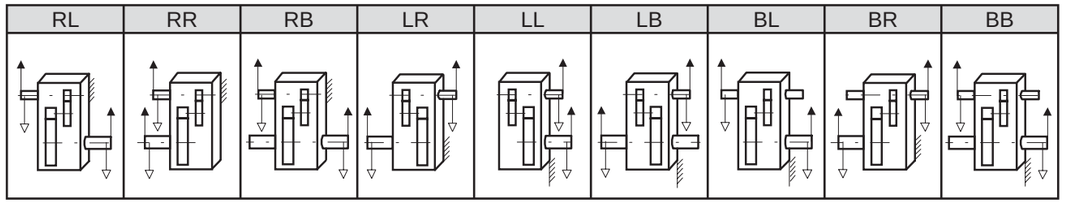

型号表示

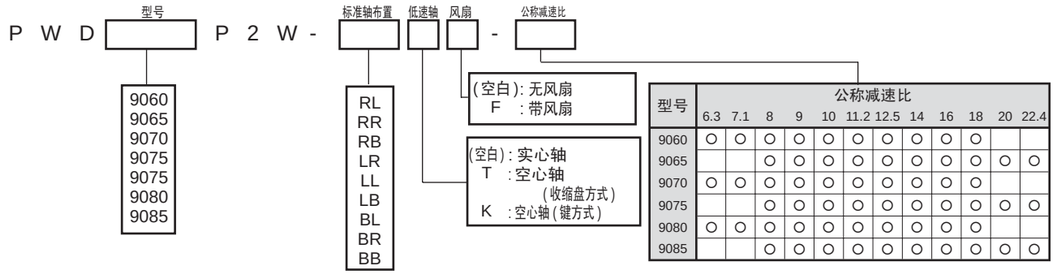

型号	公称减速比 6.3	7.1	8	9	10	11.2	12.5	14	16	18	20	22.4
9060	○	○	○	○	○	○	○	○	○	○		
9065			○	○	○	○	○	○	○	○	○	○
9070	○	○	○	○	○	○	○	○	○	○		
9075			○	○	○	○	○	○	○	○	○	○
9080	○	○	○	○	○	○	○	○	○	○		
9085			○	○	○	○	○	○	○	○	○	○

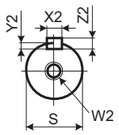

高速轴端面

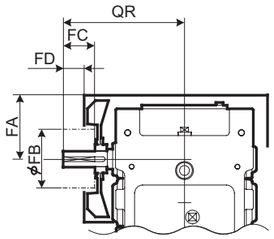

带风扇

详细尺寸请参考 D-23 页

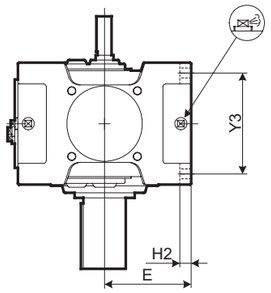

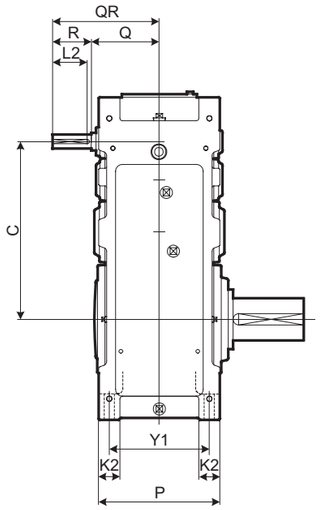

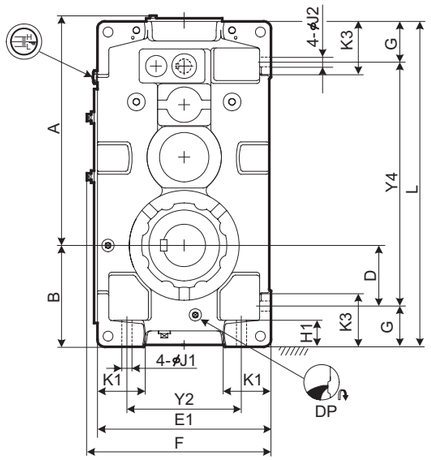

型号	A	B	C	D	E	E1	F	G	H1	H2	J1	J2	K1	K2	K3	L	P	Y1	Y2	Y3	Y4
9015	339	160	257	90	135	270	298	70	50	22	15	15	70	35	95	485	205	170	180	170	345
9025	409	175	306	95	155	310	338	80	55	25	19	19	75	40	110	570	235	195	210	195	410
9030	454	200	343	110	160	320	348	90	60	28	24	24	85	50	120	640	265	215	200	215	460
9035	485	219	374	129	185	370	398	90	60	28	24	24	100	50	120	690	265	215	250	215	510
9040	541	235	398	120	200	400	430	115	75	30	28	28	100	60	150	759	315	255	260	255	529
9045	577	256	437	141	220	440	470	115	75	30	28	28	120	60	150	819	315	255	300	255	589
9050	610	255	467	138.5	210	420	450	116.5	75	32	28	28	110	60	150	848	345	285	280	285	615
9055	649	286	506	171	245	490	520	115	75	32	28	28	135	60	150	918	345	285	350	285	688

型号	高速轴								冷却风扇				DP	重量约 kg	油量约 L
	Q	QR	R	S	W2/ 深度	键 X2	键 Y2	键 Z2	键 L2	FA	FB	FC	FD		
9015	130	190	60	25k6	M10/22	8	4	7	50	111	125	30	10	3/4"	105	11
9025	144	204	60	28k6	M10/22	8	4	7	50	129	125	30	10	3/4"	150	15
9030	161	241	80	30k6	M10/22	8	4	7	70	140	125	50	30	3/4"	205	20
9035	161	241	80	30k6	M10/22	8	4	7	70	150	140	50	22	3/4"	225	25
9040	176	256	80	35k6	M12/28	10	5	8	70	170	140	50	22	1"	305	35
9045	176	256	80	35k6	M12/28	10	5	8	70	170	140	50	22	1"	375	43
9050	194	304	110	40k6	M16/36	12	5	8	95	172	140	80	52	1"	445	45
9055	194	304	110	40k6	M16/36	12	5	8	95	172	140	80	52	1"	505	59

单位 : mm

1. 高、低速轴的键及键槽都符合JIS B1301-1996及 ISO R773-1969的“键及键槽平行键槽（压入式）”的标准。
2. 油量是大致值。加油时，请加至油标计的水平刻度范围内。
3. 当拧紧增量螺栓时，总是拆除风扇罩。
4. 本图未标明的尺寸，请参考 D-13页，补充尺寸表。
5. 任选附件的尺寸，请参考 D-26页，任选附件尺寸表。

低速轴

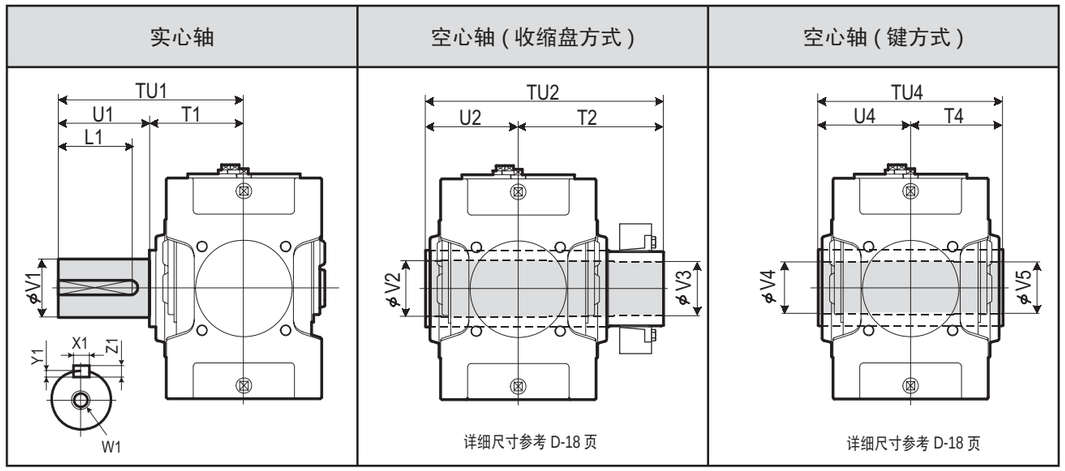

详细尺寸参考 D-18 页

详细尺寸参考 D-18 页

型号	实心轴 TU1	T1	U1	V1	W1/ 深度	键 X1	键 Y1	键 Z1	键 L1	空心轴 (收缩盘方式) TU2	T2	U2	V2	V3	空心轴 (键方式) TU4	T4	U4	V4	V5
9015	245	135	110	58m6	M20/42	18	7	11	95	328	193	135	63	60	270	135	135	55	55
9025	285	145	140	70m6	M20/42	20	7.5	12	125	358	213	145	73	70	300	150	150	65	65
9030	330	160	170	80m6	M20/42	22	9	14	150	393	233	160	83	80	330	165	165	75	75
9035	330	160	170	90m6	M20/42	25	9	14	150	403	243	160	88	85	330	165	165	85	85
9040	349	179	170	95m6	M24/50	25	9	14	150	448	268	180	98	95	360	180	180	90	90
9045	391	181	210	105m6	M24/50	28	10	16	190	463	283	180	108	105	370	185	185	105	105
9050	411	201	210	110m6	M24/50	28	10	16	190	503	303	200	108	105	410	205	205	105	105
9055	411	201	210	120m6	M24/50	32	11	18	185	528	323	205	123	120	410	205	205	115	115

单位 : mm

标准轴布置

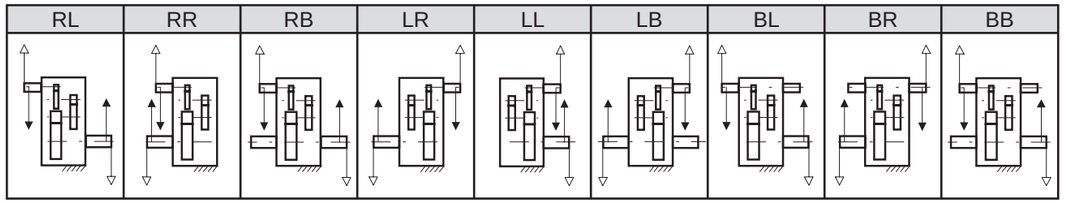

型号表示

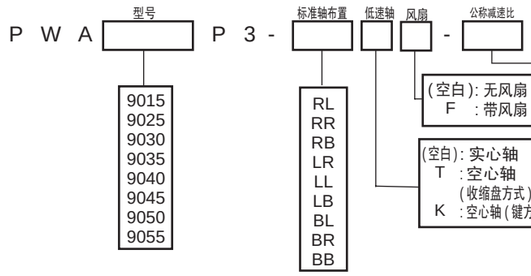

型号	公称减速比 20	22.4	25	28	31.5	35.5	40	45	50	56	63	71	80	90
9015	○	○	○	○	○	○	○	○						
9025	○	○	○	○	○	○	○	○						
9030	○	○	○	○	○	○	○	○	○	○	○	○		
9035			○	○	○	○	○	○	○	○	○	○	○	○
9040	○	○	○	○	○	○	○	○	○	○	○	○		
9045			○	○	○	○	○	○	○	○	○	○	○	○
9050	○	○	○	○	○	○	○	○	○	○	○	○		
9055			○	○	○	○	○	○	○	○	○	○	○	○

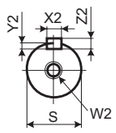

高速轴端面

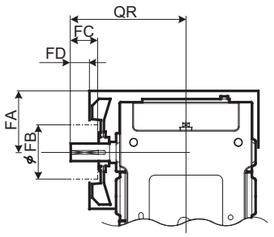

带风扇

详细尺寸请参考 D-23 页

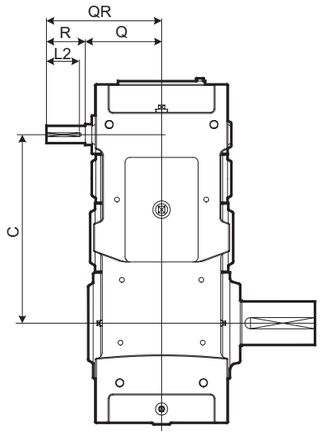

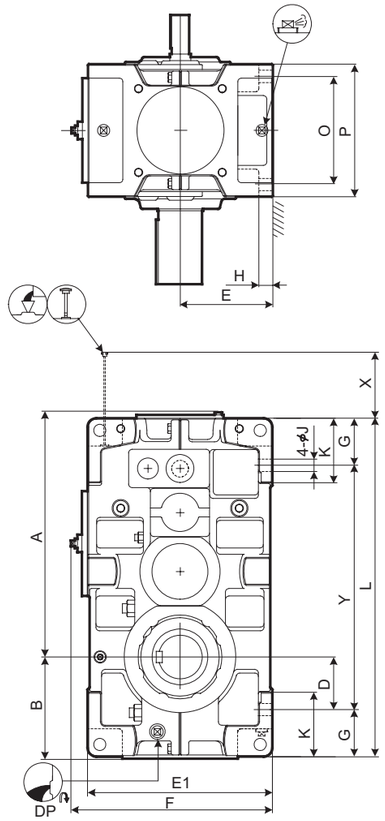

型号	A	B	C	D	E	E1	F	G	H	J	K	L	O	P	X	Y
9060	702	299	540	151	265	530	577	135	35	35	180	970	310	380	216	700
9065	748	338	586	190	300	600	647	135	35	35	180	1055	310	380	216	785
9070	810	336	630	163	300	600	647	160	40	42	215	1115	350	430	233	795
9075	863	383	683	210	335	670	717	160	52	42	220	1215	350	430	233	895
9080	933	378	725	205	335	670	717	160	52	42	220	1275	380	460	285	955
9085	989	422	781	249	375	750	797	160	52	42	220	1375	380	460	285	1055

型号	高速轴									冷却风扇				DP	重量 约 kg	油量 约 L
	Q	QR	R	S	W2/ 深度	键				FA	FB	FC	FD			
						X2	Y2	Z2	L2							
9060	219	329	110	50k6	M16/36	14	5.5	9	95	199	160	80	52	1"	660	68
9065	219	329	110	50k6	M16/36	14	5.5	9	95	199	160	80	52	1"	815	85
9070	244	354	110	55m6	M20/42	16	6	10	95	221	160	80	52	1"	940	106
9075	244	354	110	55m6	M20/42	16	6	10	95	221	160	80	52	1"	1160	120
9080	265	405	140	65m6	M20/42	18	7	11	125	247	200	105	65	1"	1350	130
9085	265	405	140	65m6	M20/42	18	7	11	125	247	200	105	65	1"	1610	176

单位 : mm

1. 高、低速轴的键及键槽都符合JIS B1301-1996及 ISO R773-1969的“键及键槽平行键槽（压入式）”的标准。
2. 油量是大致值。加油时，请加至油标计的水平刻度范围内。
3. 当拧紧增量螺栓时，总是拆除风扇罩。
4. 本图未标明的尺寸，请参考 D-15页，补充尺寸表。
5. 任选附件的尺寸，请参考 D-29页，任选附件尺寸表。

低速轴

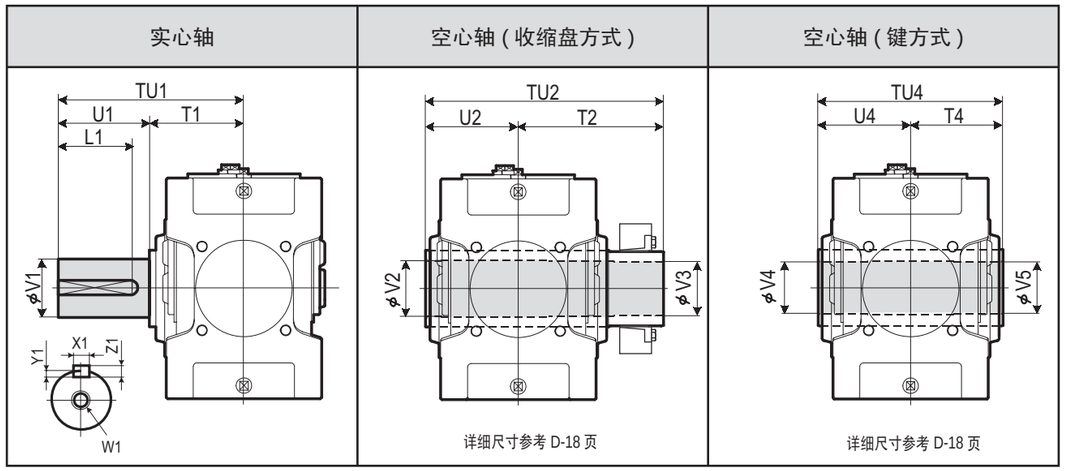

详细尺寸参考 D-18 页

详细尺寸参考 D-18 页

型号	实心轴									空心轴 (收缩盘方式)					空心轴 （ 键方式 ）				
	TU1	T1	U1	V1	W1/ 深度	键				TU2	T2	U2	V2	V3	TU4	T4	U4	V4	V5
						X1	Y1	Z1	L1										
9060	440	230	210	125m6	M24/50	32	11	18	185	583	353	230	128	125	470	235	235	125	123
9065	484	234	250	140m6	M30/60	36	12	20	225	594	359	235	143	140	480	240	240	145	143
9070	509	259	250	145m6	M30/60	36	12	20	225	644	384	260	148	145	530	265	265	145	143
9075	562	262	300	160m6	M30/60	40	13	22	275	651	386	265	158	155	530	265	265	150	148
9080	582	282	300	165m6	M30/60	40	13	22	275	714	429	285	173	170	570	285	285	165	163
9085	585	285	300	175m6	M30/60	45	15	25	270	714	429	285	183	180	570	285	285	175	173

单位 : mm

标准轴布置

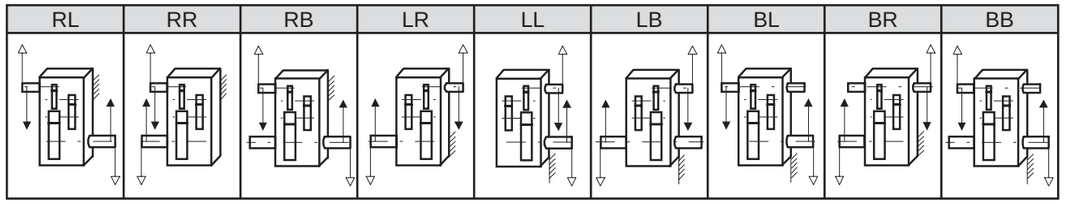

型号表示

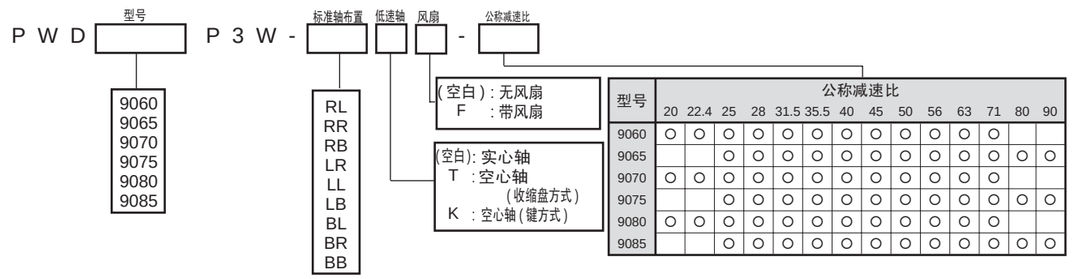

型号	公称减速比													
	20	22.4	25	28	31.5	35.5	40	45	50	56	63	71	80	90
9060	○	○	○	○	○	○	○	○	○	○	○	○		
9065			○	○	○	○	○	○	○	○	○	○	○	○
9070	○	○	○	○	○	○	○	○	○	○	○	○		
9075			○	○	○	○	○	○	○	○	○	○	○	○
9080	○	○	○	○	○	○	○	○	○	○	○	○		
9085			○	○	○	○	○	○	○	○	○	○	○	○

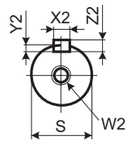

高速轴端面

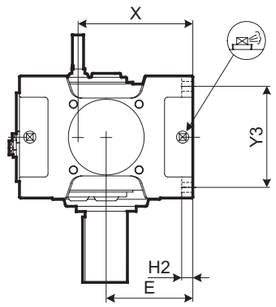

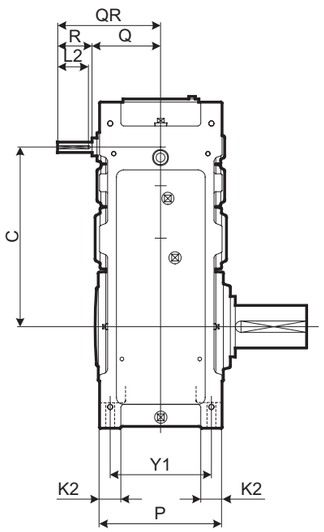

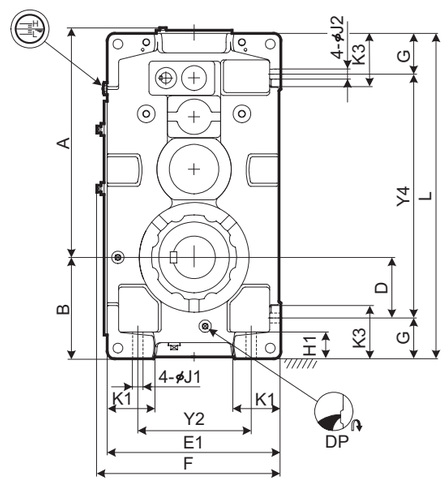

型号	A	B	C	D	E	E1	F	G	H1	H2	J1	J2	K1	K2	K3	L	P	X	Y1	Y2	Y3	Y4
9030	454	200	343	110	160	320	348	90	60	28	24	24	85	50	120	640	265	223	215	200	215	460
9035	485	219	374	129	185	370	398	90	60	28	24	24	100	50	120	690	265	248	215	250	215	510
9040	541	235	398	120	200	400	430	115	75	30	28	28	100	60	150	759	315	279	255	260	255	529
9045	577	256	437	141	220	440	470	115	75	30	28	28	120	60	150	819	315	299	255	300	255	589
9050	610	255	467	138.5	210	420	450	116.5	75	32	28	28	110	60	150	848	345	289	285	280	285	615
9055	649	286	506	171	245	490	520	115	75	32	28	28	135	60	150	918	345	324	285	350	285	688

型号	高速轴									DP	重量 约 kg	油量 约 L
	Q	QR	R	S	W2/ 深度	键						
						X2	Y2	Z2	L2			
9030	159	219	60	25k6	M10/22	8	4	7	50	3/4"	210	20
9035	159	219	60	25k6	M10/22	8	4	7	50	3/4"	230	25
9040	175	135	60	28k6	M10/22	8	4	7	50	1"	310	35
9045	175	235	60	28k6	M10/22	8	4	7	50	1"	380	43
9050	195	275	80	30k6	M10/22	8	4	7	70	1"	450	46
9055	195	275	80	30k6	M10/22	8	4	7	70	1"	510	59

单位 : mm

1. 高、低速轴的键及键槽都符合JIS B1301-1996及 ISO R773-1969的“键及键槽平行键槽（压入式）”的标准。
2. 油量是大致值。加油时，请加至油标计的水平刻度范围内。
3. 本图未标明的尺寸，请参考D-13页，补充尺寸表。
4. 任选附件的尺寸，请参考 D-26页的任选附件尺寸表。

低速轴

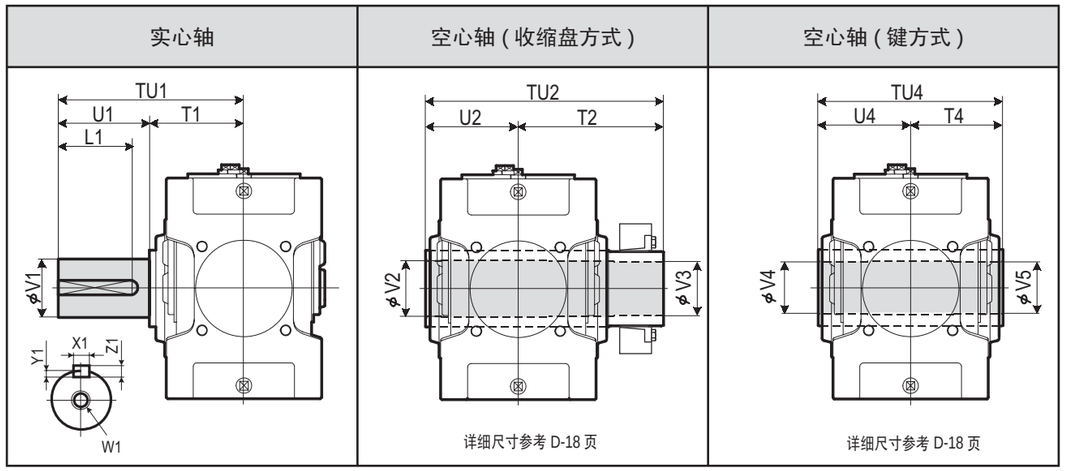

型号	实心轴									空心轴 (收缩盘方式)					空心轴 (键方式)				
	TU1	T1	U1	V1	W1/ 深度	键				TU2	T2	U2	V2	V3	TU4	T4	U4	V4	V5
						X1	Y1	Z1	L1										
9030	330	160	170	80m6	M20/42	22	9	14	150	393	233	160	83	80	330	165	165	75	75
9035	330	160	170	90m6	M20/42	25	9	14	150	403	243	160	88	85	330	165	165	85	85
9040	349	179	170	95m6	M24/50	25	9	14	150	448	268	180	98	95	360	180	180	90	90
9045	391	181	210	105m6	M24/50	28	10	16	190	463	283	180	108	105	370	185	185	105	105
9050	411	201	210	110m6	M24/50	28	10	16	190	503	303	200	108	105	410	205	205	105	105
9055	411	201	210	120m6	M24/50	32	11	18	185	528	323	205	123	120	410	205	205	115	115

单位 : mm

标准轴布置

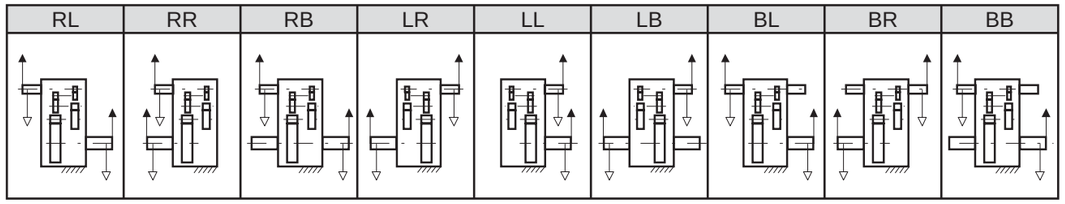

型号表示

P W A [ ] P 4 - [ ] [ ] - [ ]

型号：9030 / 9035 / 9040 / 9045 / 9050 / 9055

标准轴布置：RL / RR / RB / LR / LL / LB / BL / BR / BB

低速轴：(空白): 实心轴 / T : 空心轴 (收缩盘方式) / K : 空心轴 (键方式)

公称减速比：

型号	公称减速比															
	80	90	100	112	125	140	160	180	200	224	250	280	315	355	400	450	500
9030	○	○	○	○	○	○	○	○	○	○							
9035			○	○	○	○	○	○	○	○	○	○					
9040	○	○	○	○	○	○	○	○	○	○							
9045	○	○	○	○	○	○	○	○	○	○	○	○					
9050	○	○	○	○	○	○	○	○	○	○	○	○	○	○	○		
9055			○	○	○	○	○	○	○	○	○	○	○	○	○	○	○

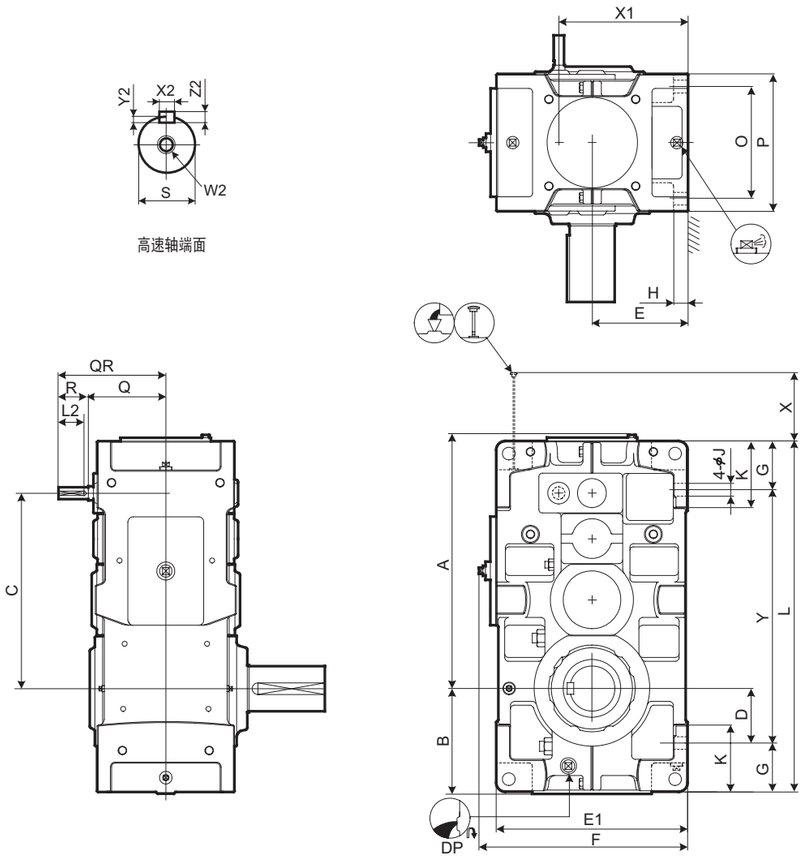

型号	A	B	C	D	E	E1	F	G	H	J	K	L	O	P	X	X1	Y
9060	702	299	540	151	265	530	577	135	35	35	180	970	310	380	73	357	700
9065	748	338	586	190	300	600	647	135	35	35	180	1055	310	380	73	392	785
9070	810	336	630	163	300	600	647	160	40	42	215	1115	350	430	67	409	795
9075	863	383	683	210	335	670	717	160	52	42	220	1215	350	430	67	444	895
9080	933	378	725	205	335	670	717	160	52	42	220	1275	380	460	93	461	955
9085	989	422	781	249	375	750	797	160	52	42	220	1375	380	460	93	501	1055

型号	高速轴									DP	重量约 kg	油量约 L
	Q	QR	R	S	W2/ 深度	键						
						X2	Y2	Z2	L2			
9060	221	301	80	35k6	M12/28	10	5	8	70	1"	660	69
9065	221	301	80	35k6	M12/28	10	5	8	70	1"	815	86
9070	244	354	110	40k6	M16/36	12	5	8	95	1"	950	108
9075	244	354	110	40k6	M16/36	12	5	8	95	1"	1170	122
9080	264	374	110	45k6	M16/36	14	5.5	9	95	1"	1360	130
9085	264	374	110	45k6	M16/36	14	5.5	9	95	1"	1620	175

单位 : mm

1. 高、低速轴的键及键槽都符合JIS B1301-1996及 ISO R773-1969的“键及键槽平行键槽（压入式）”的标准。
2. 油量是大致值。加油时，请加至油标计的水平刻度范围内。
3. 本图未标明的尺寸，请参考D-15页，补充尺寸表。
4. 任选附件的尺寸，请参考 D-29页的任选附件尺寸表。

低速轴

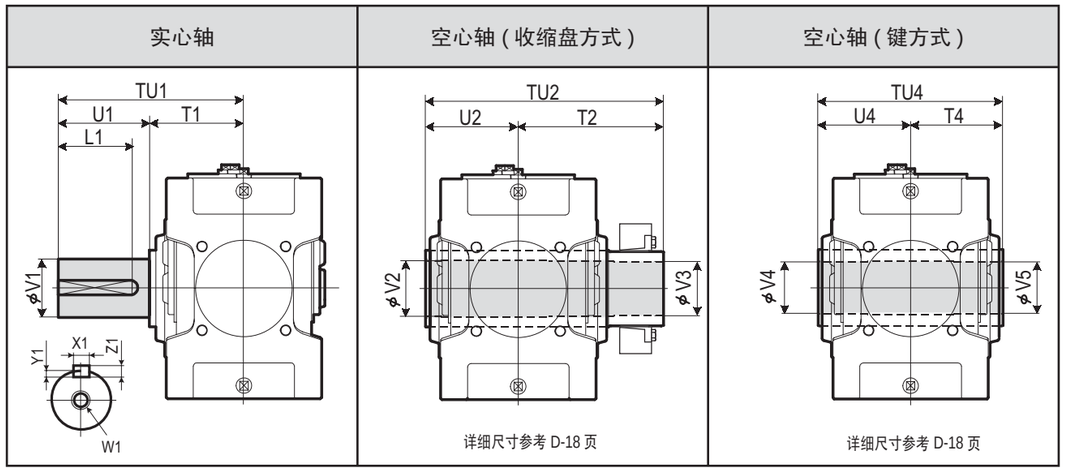

型号	实心轴									空心轴（收缩盘方式）					空心轴（键方式）				
	TU1	T1	U1	V1	W1/ 深度	键				TU2	T2	U2	V2	V3	TU4	T4	U4	V4	V5
						X1	Y1	Z1	L1										
9060	440	230	210	125m6	M24/50	32	11	18	185	583	353	230	128	125	470	235	235	125	123
9065	484	234	250	140m6	M30/60	36	12	20	225	594	359	235	143	140	480	240	240	145	143
9070	509	259	250	145m6	M30/60	36	12	20	225	644	384	260	148	145	530	265	265	145	143
9075	562	262	300	160m6	M30/60	40	13	22	275	651	386	265	158	155	530	265	265	150	148
9080	582	282	300	165m6	M30/60	40	13	22	275	714	429	285	173	170	570	285	285	165	163
9085	585	285	300	175m6	M30/60	45	15	25	270	714	429	285	183	180	570	285	285	175	173

单位 : mm

标准轴布置

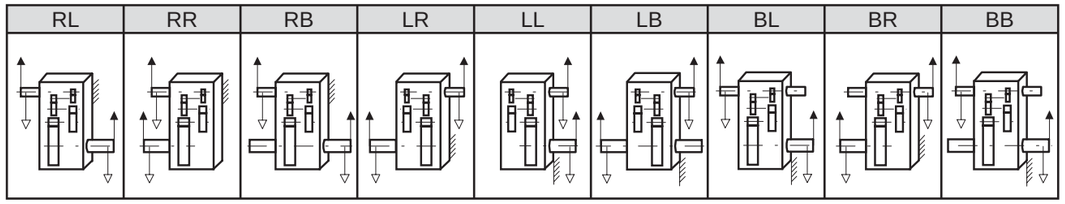

型号表示

P W D □ P 4 W - □ □ - □

型号：9060 / 9065 / 9070 / 9075 / 9080 / 9085

标准轴布置：RL / RR / RB / LR / LL / LB / BL / BR / BB

低速轴：
(空白): 实心轴
T : 空心轴（收缩盘方式）
K : 空心轴（键方式）

公称减速比

型号	80	90	100	112	125	140	160	180	200	224	250	280	315	355	400	450	500
9060	○	○	○	○	○	○	○	○	○	○	○	○	○	○	○		
9065	○	○		○	○	○	○	○	○	○	○	○	○	○	○	○	○
9070	○	○	○	○	○	○	○	○	○	○	○	○	○	○	○		
9075			○	○	○	○	○	○	○	○	○	○	○	○	○	○	○
9080	○	○	○	○	○	○	○	○	○	○	○	○	○	○	○		
9085			○	○	○	○	○	○	○	○	○	○	○	○	○	○	○

D

技术资料

润滑及安装 ··· D- 2
涂装规格及防锈标准 ··· D- 3
垂直轴惯性矩 ··· D- 4
垂直轴 GD^2 ··· D- 6
平行轴惯性矩 ··· D- 8
平行轴 GD^2 ··· D-10
补充尺寸表 ··· D-12
空心轴补充事项 ··· D-17
空心轴尺寸表 ··· D-18
冷却风扇尺寸 ··· D-20
任选附件尺寸表 ··· D-24
可选件 ··· D-32
电机接线盒安装位置图 ··· D-71
电机安装法兰尺寸表 ··· D-73
驱动系统的计算公式 ··· D-74

润滑

工作条件 / 应用	输出转速		环境温度（℃）		
			-10 to 15	0 to 30	10 to 50
连续工作	100r/min 以上	ISO* AGMA	VG68 2EP	VG150 4EP	VG220 5EP
	100r/min 以下	ISO* AGMA	VG100 3EP	VG220 5EP	VG320 6EP
起升驱动	全部	ISO* AGMA	VG68 2EP	VG150 4EP	VG220 5EP

＊ 在 ISO 40℃时的动粘度（cSt）。

出厂时，未加油，在运转前务必加油至油标标准的油位范围内。
上表用 ISO 和 AGMA 表示在该环境温度范围和低速轴转速时，油的大致粘度。
环境温度在 -10℃以下或 50 ℃以上时，一般需要加热装置或冷却装置。

推荐的润滑剂

粘度划分		英国石油公司	嘉实多			雪佛龙德士吉		埃克森美孚		壳牌	TOTAL
齿轮油	ISO VG68 AGMA 2EP	ENERGOL GR-XP-68	ALPHA SP68	OPTIGEAR BM68	TRIBOL 1100/68	GEAR COMPOUNDS EP68	MEROPA WM68	SPARTAN EP68	MOBIL-GEAR 626	OMALA 68	CARTER EP68
齿轮油	ISO VG100 AGMA 3EP	ENERGOL GR-XP-100	ALPHA SP100	OPTIGEAR BM100	TRIBOL 1100/100	GEAR COMPOUNDS EP100	MEROPA WM100	SPARTAN EP100	MOBIL-GEAR 627	OMALA 100	CARTER EP100
齿轮油	ISO VG150 AGMA 4EP	ENERGOL GR-XP-150	ALPHA SP150	OPTIGEAR BM150	TRIBOL 1100/150	GEAR COMPOUNDS EP150	MEROPA WM150	SPARTAN EP150	MOBIL-GEAR 629	OMALA 150	CARTER EP150
齿轮油	ISO VG220 AGMA 5EP	ENERGOL GR-XP-220	ALPHA SP220	OPTIGEAR BM220	TRIBOL 1100/220	GEAR COMPOUNDS EP220	MEROPA WM220	SPARTAN EP220	MOBIL-GEAR 630	OMALA 220	CARTER EP220
齿轮油	ISO VG320 AGMA 6EP	ENERGOL GR-XP-320	ALPHA SP320	OPTIGEAR BM320	TRIBOL 1100/320	GEAR COMPOUNDS EP320	MEROPA WM320	SPARTAN EP320	MOBIL-GEAR 632	OMALA 320	CARTER EP320
轴承润滑脂油脂		ENER-GREASE LS EP2	SPHEEROL AP3	Olista Long-time 3EP	TRIBOL 3020/ 1000-2	DURALITH GREASE 68	MULTI-FAK EP2	BEACON EP2	MOBIL-PLEX 48	ALVANIA EP2	MULTIS EP2

安装

(1) 倾斜安装、天花板上安装等，请务必通知本公司。有必要增加润滑系统。
(2) 请安装在足够稳定的水平台架上。按照指定的安装角度制造的，应按该角度进行安装。
(3) 减速机的安装螺栓，请使用相当于 JIS 强度分类 10.9 的产品。当减速机承受向上推力时，请咨询。
(4) 有关安装的其他注意事项，请参考产品附带的使用说明书。

涂漆规范

涂漆部位	底漆调整程度	涂漆种类		涂漆规范				用途
		分类	罩面漆种类（涂层分区）	涂层	次数	膜厚 μ	油漆类型	
表面涂漆	铸件……1 类表面处理	标准涂漆	Acrylic modified phthalic	底漆	1	20 ～ 40	Modified alkyd resin	标准产品底涂层
				罩面	1	15 ～ 30	Acrylic modified alkyd resin	标准产品终涂层
		出口标准涂漆	Acrylic modified phthalic	底漆	2	40 ～ 80	Modified alkyd resin	出口产品
				罩面	1	15 ～ 30	Acrylic modified alkyd resin	
		特殊涂漆（含防腐耐热）作为 1 次底漆，变性醇酸树脂	Acrylic modified phthalic	底漆	2	40 ～ 80	Modified alkyd resin	稀腐蚀性气体、沿海户外潮湿地区、化工区
				罩面	2	30 ～ 60	Acrylic modified alkyd resin	
			Long of oil phthalic	底漆	2	40 ～ 80	Modified alkyd resin	船舶、桥梁、沿海户外潮湿地区
				罩面	2	30 ～ 60	Synthetics resin paint	
			Chloride rubber	底漆	2	40 ～ 80	Modified alkyd resin	船舶、桥梁、沿海户外潮湿地区
				中漆	1	20 ～ 40	Phenol M.I.O paint	
				罩面	2	30 ～ 60	Chloride rubber paint	
			Phenol	底漆	2	40 ～ 80	Modified alkyd resin	使用酸的工厂、户内、化工区
				罩面	2	30 ～ 60	Phenol resin enamel	
			Heat-proof silver	底漆	1	20 ～ 40	Modified alkyd resin	耐热 120 ℃加热炉
				罩面	1	15 ～ 30	Aluminum paint	
	钢板 2 类表面处理	重防腐涂漆	Epoxy	底漆	2	40 ～ 80	Special permeability epoxy aluminium paint	成套化工装置的室内重防腐涂漆
				罩面	3	120 ～ 240	Polyamide epoxy	
			Polyurethane	底漆	2	40 ～ 80	Special permeability epoxy aluminium paint	成套化工装置的户外重防腐涂漆
				罩面	3	45 ～ 90	Polyisocianate urethane resin paint	
		重防腐涂漆（底层必须喷砂）	Thick film epoxy		5	250 ～ 350	Thick film type modified epoxy resin paint	水中设备海洋构筑物
内部涂漆	铸件……1 类表面处理 3 类表面处理	标准涂漆			1	20 ～ 40	Modified alkyd resin	标准件里面涂漆

注 ：本公司标准涂漆颜色为蓝色马歇尔： 6.5PB 3.6 / 8.2

防锈标准

本公司组装的成品，采用下列标准进行防锈处理后出厂。

1. 标准防锈规格

(1) 外部防锈

出厂时，涂防锈油出厂。出厂后 6 个月确认 1 次防锈状态，必要时，再次进行防锈处理。

防锈日期	6 个月
保管条件	在无潮湿、无尘埃、温度无激烈变化、无腐蚀性气体等环境下， 一般工厂的户外内或仓库内保管。 出厂后，2-3 个月，用本公司推荐的润滑油，运转 5-10 分钟。

2. 出口产品的防锈标准

出口产品或要求高于标准防锈规格时，因必须进行出口防锈处理，请向本公司咨询。

垂直轴 2 级

单位 : kg . m²

公称减速比	9015	9025	9030	9035	9040	9045	9050	9055	9060	9065	9070	9075	9080	9085
6.3	0.00423	0.00805	0.0157		0.0333		0.0662		0.146		0.301		0.502	
7.1	0.00400	0.00750	0.0153		0.0313		0.0621		0.135		0.281		0.475	
8	0.00288	0.00508	0.0137	0.0181	0.0283	0.0374	0.0603	0.0745	0.130	0.166	0.253	0.337	0.480	0.562
9	0.00275	0.00475	0.0134	0.0175	0.0269	0.0346	0.0577	0.0681	0.124	0.149	0.242	0.311	0.464	0.524
10	0.00218	0.00488	0.0111	0.0152	0.0201	0.0311	0.0492	0.0653	0.0981	0.1426	0.203	0.274	0.398	0.516
11.2	0.00210	0.00468	0.0109	0.0149	0.0193	0.0292	0.0475	0.0614	0.0939	0.1319	0.196	0.259	0.387	0.493
12.5	0.00188	0.00390	0.00843	0.0120	0.0138	0.0217	0.0357	0.0525	0.0691	0.1056	0.139	0.216	0.268	0.422
14	0.00183	0.00375	0.00830	0.0118	0.0133	0.0206	0.0345	0.0499	0.0664	0.0990	0.135	0.207	0.261	0.407
16	0.00133	0.00258	0.00583	0.00908	0.0107	0.0149	0.0243	0.0379	0.0514	0.0739	0.102	0.147	0.194	0.282
18	0.00130	0.00250	0.00575	0.00890	0.0104	0.0142	0.0237	0.0362	0.0497	0.0697	0.0987	0.141	0.190	0.273
20				0.00620		0.0114		0.0257		0.0546		0.107		0.203
22.4				0.00610		0.0109		0.0246		0.0518		0.103		0.198

公称减速比	9090	9095	9100	9105	9110	9115	9118	9121	9126	9128	9131	9136
6.3												
7.1												
8												
9		1.18		2.23		4.16						
10		1.16		2.20		3.98						
11.2		0.871		1.68		3.10						
12.5		0.858		1.65		2.99						
14		0.638		1.22		2.28						
16		0.630		1.20		2.21						
18		0.464		0.894		1.68						
20		0.459		0.884		1.63						
22.4												

垂直轴 3 级

单位 : kg-m²

公称减速比	9015	9025	9030	9035	9040	9045	9050	9055	9060	9065	9070	9075	9080	9085
20			0.00378		0.00693		0.0140		0.0289		0.0590		0.121	
22.4			0.00373		0.00670		0.0136		0.0278		0.0571		0.118	
25			0.00338	0.00403	0.00608	0.00735	0.0115	0.0149	0.0237	0.0310	0.0515	0.0624	0.106	0.126
28			0.00333	0.00395	0.00595	0.00705	0.0112	0.0142	0.0230	0.0292	0.0503	0.0600	0.104	0.123
31.5			0.00193	0.00353	0.00433	0.00635	0.00835	0.0120	0.0183	0.0248	0.0359	0.0537	0.0700	0.110
35.5			0.00190	0.00350	0.00425	0.00618	0.00818	0.0116	0.0178	0.0238	0.0351	0.0521	0.0689	0.108
40			0.00178	0.00203	0.00403	0.00450	0.00738	0.00868	0.0161	0.0191	0.0328	0.0373	0.0644	0.0722
45			0.00175	0.00200	0.00398	0.00440	0.00730	0.00843	0.0159	0.0184	0.0323	0.0363	0.0636	0.0708
50			0.00118	0.00183	0.00233	0.00413	0.00555	0.00758	0.0120	0.0166	0.0239	0.0337	0.0484	0.0659
56			0.00115	0.00183	0.00230	0.00405	0.00550	0.00743	0.0118	0.0162	0.0236	0.0331	0.0479	0.0649
63			0.00110	0.00120	0.00220	0.00240	0.00423	0.00568	0.00893	0.01230	0.0173	0.0245	0.0349	0.0493
71			0.00110	0.00120	0.00218	0.00235	0.00418	0.00558	0.00883	0.01203	0.0171	0.0241	0.0346	0.0487
80				0.00113		0.00225		0.00430		0.00910		0.0176		0.0355
90				0.00113		0.00223		0.00423		0.00895		0.0174		0.0351
100														

公称减速比	9090	9095	9100	9105	9110	9115	9118	9121	9126	9128	9131	9136
20	0.240		0.460		0.889							
22.4	0.237	0.249	0.453	0.476	0.866	0.926						
25	0.212	0.245	0.401	0.470	0.774	0.896	0.959					
28	0.210	0.218	0.397	0.412	0.759	0.798		2.18	2.21		4.48	4.53
31.5	0.141	0.215	0.264	0.408	0.454	0.779	0.701	2.12	2.15		4.24	4.28
35.5	0.140	0.144	0.262	0.271	0.445	0.468	0.731	1.29	1.31	2.39	3.31	3.34
40	0.129	0.143	0.241	0.268	0.409	0.456	0.615	1.25	1.27	2.33	3.16	3.18
45	0.129	0.132	0.239	0.245	0.403	0.418	0.559	0.939	0.952	1.78	2.41	2.43
50	0.0931	0.131	0.175	0.244	0.311	0.411	0.443	0.917	0.928	1.74	2.32	2.33
56	0.0927	0.0945	0.174	0.178	0.307	0.317	0.408	0.683	0.691	1.28	1.76	1.77
63	0.0664	0.0940	0.127	0.177	0.225	0.312	0.322	0.668	0.675	1.26	1.70	1.71
71	0.0661	0.0673	0.126	0.129	0.223	0.229	0.300	0.509	0.515	0.934		
80	0.0642	0.0669	0.121	0.128	0.211	0.226	0.232	0.500	0.505	0.919		
90		0.0648		0.123		0.214	0.218					
100												

垂直轴 4 级

单位 : kg . m²

公称减速比	9015	9025	9030	9035	9040	9045	9050	9055	9060	9065	9070	9075	9080	9085
63														
71														
80					0.00295		0.00283		0.00553		0.0113		0.0229	
90					0.00293		0.00280		0.00548		0.0112		0.0227	
100					0.00215	0.00298	0.00268	0.00288	0.00523	0.00565	0.0108	0.0115	0.0219	0.0233
112					0.00215	0.00295	0.00265	0.00283	0.00518	0.00555	0.0107	0.0114	0.0218	0.0230
125					0.00203	0.00218	0.00243	0.00270	0.00473	0.00530	0.00923	0.0110	0.0188	0.0222
140					0.00203	0.00215	0.00243	0.00268	0.00470	0.00523	0.00918	0.0109	0.0188	0.0220
160						0.00205	0.00120	0.00245	0.00243	0.00475	0.00480	0.00930	0.00993	0.0190
180						0.00203	0.00120	0.00243	0.00240	0.00473	0.00478	0.00925	0.00990	0.0189
200							0.00118	0.00123	0.00235	0.00245	0.00468		0.00970	0.0100
224							0.00118	0.00120	0.00233	0.00243	0.00465	0.00483	0.00968	0.0100
250							0.00110	0.00118	0.00223	0.00235	0.00428	0.00473	0.00893	0.00978
280							0.00110	0.00118	0.00220	0.00235	0.00425	0.00470	0.00893	0.00973
315							0.00110	0.00113	0.00220	0.00223	0.00420	0.00430	0.00885	0.00898
355							0.00108	0.00110	0.00215	0.00223	0.00418	0.00428	0.00868	0.00895
400								0.00110		0.00220		0.00423		0.00885
450								0.00108		0.00218		0.00418		0.00868
500														

公称减速比	9090	9095	9100	9105	9110	9115	9118	9121	9126	9128	9131	9136
63												
71											0.979	0.987
80											0.819	0.825
90	0.0467		0.0962		0.108			0.235	0.238	0.502	0.713	0.718
100	0.0452	0.0472	0.0930	0.0972	0.102	0.110	0.139	0.230	0.233	0.492	0.688	0.692
112	0.0451	0.0455	0.0927	0.0937	0.101	0.104	0.123	0.199	0.201	0.429	0.505	0.508
125	0.0409	0.0454	0.0846	0.0934	0.0908	0.102	0.105	0.196	0.198	0.423	0.489	0.492
140	0.0408	0.0411	0.0844	0.0850	0.0902	0.0918	0.100	0.152	0.154	0.281	0.448	0.450
160	0.0243	0.0410	0.0493	0.0849	0.0527	0.0910	0.0927	0.150	0.151	0.277	0.438	0.439
180	0.0242	0.0244	0.0492	0.0496	0.0523	0.0533	0.0890	0.137	0.138	0.252	0.326	0.327
200	0.0183	0.0244	0.0370	0.0495	0.0393	0.0528	0.0693	0.136	0.136	0.250	0.319	0.320
224	0.0183	0.0184	0.0369	0.0371	0.0391	0.0397	0.0544	0.0978	0.0983	0.143	0.234	0.235
250	0.0172	0.0183	0.0349	0.0371	0.0364	0.0394	0.0516	0.0969	0.0974	0.141	0.230	0.231
280	0.0172	0.0172	0.0348	0.0350	0.0363	0.0367	0.0501	0.0693	0.0696	0.131	0.217	0.217
315	0.0171	0.0172	0.0345	0.0350	0.0355	0.0365	0.0477	0.0688	0.0690	0.130		
355	0.0163	0.0171	0.0334	0.0346	0.0341	0.0357	0.0360	0.0664	0.0667	0.125		
400		0.0164		0.0334		0.0343	0.0345					
450												
500												

GD²：垂直轴 2 级

单位：kgf . m²

公称减速比	减速机型号 9015	9025	9030	9035	9040	9045	9050	9055	9060	9065	9070	9075	9080	9085
6.3	0.0169	0.0322	0.0629		0.133		0.265		0.584		1.20		2.01	
7.1	0.0160	0.0300	0.0610		0.125		0.248		0.541		1.13		1.90	
8	0.0115	0.0203	0.0548	0.0723	0.113	0.150	0.241	0.298	0.522	0.663	1.01	1.35	1.92	2.25
9	0.0110	0.0190	0.0536	0.0699	0.108	0.138	0.231	0.272	0.495	0.594	0.968	1.24	1.86	2.10
10	0.0087	0.0195	0.0443	0.0609	0.0805	0.1242	0.197	0.261	0.392	0.570	0.812	1.10	1.59	2.06
11.2	0.0084	0.0187	0.0436	0.0594	0.0772	0.1167	0.190	0.246	0.376	0.528	0.783	1.04	1.55	1.97
12.5	0.0075	0.0156	0.0337	0.0481	0.0553	0.0869	0.143	0.210	0.276	0.423	0.556	0.865	1.07	1.69
14	0.0073	0.0150	0.0332	0.0472	0.0532	0.0825	0.138	0.200	0.266	0.396	0.538	0.827	1.04	1.63
16	0.0053	0.0103	0.0233	0.0363	0.0428	0.0594	0.0972	0.152	0.206	0.296	0.407	0.590	0.777	1.13
18	0.0052	0.0100	0.0230	0.0356	0.0414	0.0566	0.0946	0.145	0.199	0.279	0.395	0.566	0.759	1.09
20				0.0248		0.0455		0.103		0.218		0.429		0.814
22.4				0.0244		0.0437		0.0985		0.207		0.413		0.790

减速机型号 9090	9095	9100	9105	9110	9115	9118	9121	9126	9128	9131	9136	公称减速比
												6.3
												7.1
												8
	4.72		8.94		16.6							9
	4.63		8.78		15.9							10
	3.48		6.70		12.4							11.2
	3.43		6.61		12.0							12.5
	2.55		4.88		9.14							14
	2.52		4.82		8.85							16
	1.86		3.57		6.71							18
	1.84		3.54		6.53							20
												22.4

GD²：垂直轴 3 级

单位：kgf . m²

公称减速比	减速机型号 9015	9025	9030	9035	9040	9045	9050	9055	9060	9065	9070	9075	9080	9085
20			0.0151		0.0277		0.0559		0.116		0.236		0.482	
22.4			0.0149		0.0268		0.0542		0.111		0.229		0.471	
25			0.0135	0.0161	0.0243	0.0294	0.0459	0.0594	0.0946	0. 1238	0.206	0.250	0.425	0.505
28			0.0133	0.0158	0.0238	0.0282	0.0449	0.0567	0.0919	0.1167	0.201	0.240	0.418	0.491
31.5			0.0077	0.0141	0.0173	0.0254	0.0334	0.0479	0.0730	0.0993	0.144	0.215	0.280	0.440
35.5			0.0076	0.0140	0.0170	0.0247	0.0327	0.0464	0.0712	0.0952	0.141	0.208	0.276	0.431
40			0.0071	0.0081	0.0161	0.0180	0.0295	0.0347	0.0645	0.0764	0.131	0.149	0.257	0.289
45			0.0070	0.0080	0.0159	0.0176	0.0292	0.0337	0.0635	0.0735	0.129	0.145	0.255	0.283
50			0.0047	0.0073	0.0093	0.0165	0.0222	0.0303	0.0480	0.0665	0.0957	0.135	0.193	0.264
56			0.0046	0.0073	0.0092	0.0162	0.0220	0.0297	0.0473	0.0648	0.0945	0.132	0.192	0.260
63			0.0044	0.0048	0.0088	0.0096	0.0169	0.0227	0.0357	0.0492	0.0690	0.0979	0.140	0.197
71			0.0044	0.0048	0.0087	0.0094	0.0167	0.0223	0.0353	0.0481	0.0682	0.0963	0.139	0.195
80				0.0045		0.0090		0.0172		0.0364		0.0704		0.142
90				0.0045		0.0089		0.0169		0.0358		0.0694		0.141
100														

减速机型号 9090	9095	9100	9105	9110	9115	9118	9121	9126	9128	9131	9136	公称减速比
0.960		1.84		3.56								20
0.949	0.994	1.81	1.91	3.47	3.70							22.4
0.848	0.981	1.60	1.88	3.10	3.59	3.84						25
0.842	0.870	1.59	1.65	3.04	3.19		8.71	8.84		17.9	18.1	28
0.563	0.862	1.06	1.63	1.81	3.12	2.80	8.48	8.59		17.0	17.1	31.5
0.559	0.578	1.05	1.08	1.78	1.87	2.92	5.16	5.24	9.58	13.2	13.4	35.5
0.518	0.572	0.964	1.07	1.64	1.83	2.46	5.01	5.08	9.34	12.6	12.7	40
0.515	0.527	0.958	0.982	1.61	1.67	2.24	3.76	3.81	7.10	9.65	9.73	45
0.372	0.523	0.699	0.975	1.24	1.64	1.77	3.67	3.71	6.95	9.27	9.33	50
0.371	0.378	0.695	0.710	1.23	1.27	1.63	2.73	2.76	5.13	7.04	7.09	56
0.266	0.760	0.507	0.706	0.900	1.25	1.29	2.67	2.70	5.03	6.79	6.83	63
0.265	0.269	0.505	0.514	0.890	0.915	1.20	2.04	2.06	3.73			71
0.257	0.268	0.485	0.512	0.845	0.903	0.928	2.00	2.02	3.67			80
	0.259		0.491		0.854	0.872						90
												100

GD²：垂直轴 4 级

单位：kgf . m²

公称减速比	减速机型号 9015	9025	9030	9035	9040	9045	9050	9055	9060	9065	9070	9075	9080	9085
63														
71														
80					0.0118		0.0113		0.0221		0.0452		0.0914	
90					0.0117		0.0112		0.0219		0.0447		0.0907	
100					0.0086	0.0119	0.0107	0.0115	0.0209	0.0226	0.0432	0.0461	0.0877	0.0930
112					0.0086	0.0118	0.0106	0.0113	0.0207	0.0222	0.0429	0.0455	0.0872	0.0920
125					0.0081	0.0087	0.0097	0.0108	0.0189	0.0212	0.0369	0.0438	0.0753	0.0887
140					0.0081	0.0086	0.0097	0.0107	0.0188	0.0209	0.0367	0.0434	0.0751	0.0881
160						0.0082	0.0048	0.0098	0.0097	0.0190	0.0192	0.0372	0.0397	0.0759
180						0.0081	0.0048	0.0097	0.0096	0.0189	0.0191	0.0370	0.0396	0.0756
200							0.0047	0.0049	0.0094	0.0098	0.0187	0.0195	0.0388	0.0401
224							0.0047	0.0048	0.0093	0.0097	0.0186	0.0193	0.0387	0.0399
250							0.0044	0.0047	0.0089	0.0094	0.0171	0.0189	0.0357	0.0391
280							0.0044	0.0047	0.0088	0.0094	0.0170	0.0188	0.0357	0.0389
315							0.0044	0.0045	0.0088	0.0089	0.0168	0.0172	0.0354	0.0359
355							0.0043	0.0044	0.0086	0.0089	0.0167	0.0171	0.0347	0.0358
400								0.0044		0.0088		0.0169		0.0354
450								0.0043		0.0087		0.0167		0.0347
500														

减速机型号 9090	9095	9100	9105	9110	9115	9118	9121	9126	9128	9131	9136	公称减速比
												63
										3.91	3.95	71
										3.28	3.30	80
0.187		0.385		0.431			0.941	0.954	2.01	2.85	2.87	90
0.181	0.189	0.372	0.389	0.409	0.439	0.554	0.920	0.930	1.97	2.75	2.77	100
0.180	0.182	0.371	0.375	0.405	0.415	0.490	0.797	0.805	1.72	2.02	2.03	112
0.163	0.182	0.338	0.374	0.363	0.410	0.420	0.784	0.790	1.69	1.96	1.97	125
0.163	0.164	0.338	0.340	0.361	0.367	0.398	0.609	0.614	1.12	1.79	1.80	140
0.0970	0.164	0.197	0.339	0.211	0.364	0.371	0.600	0.605	1.11	1.75	1.76	160
0.0969	0.0976	0.197	0.198	0.209	0.213	0.356	0.548	0.552	1.01	1.30	1.31	180
0.0731	0.0974	0.148	0.198	0.157	0.211	0.277	0.542	0.545	0.998	1.28	1.28	200
0.0730	0.0734	0.148	0.149	0.156	0.159	0.217	0.391	0.393	0.571	0.936	0.940	224
0.0687	0.0733	0.140	0.148	0.146	0.157	0.206	0.388	0.389	0.565	0.920	0.923	250
0.0687	0.0689	0.139	0.140	0.145	0.147	0.200	0.277	0.279	0.525	0.867	0.868	280
0.0682	0.0689	0.138	0.140	0.142	0.146	0.191	0.275	0.276	0.521			315
0.0653	0.0683	0.133	0.138	0.137	0.143	0.144	0.266	0.267	0.498			355
	0.0654		0.134		0.137	0.138						400
												450
												500

平行轴 2 级

单位 : kg . m²

公称减速比	减速机型号 9015	9025	9030	9035	9040	9045	9050	9055	9060	9065	9070	9075	9080	9085
6.3	0.00238	0.00508	0.0110		0.0211		0.0416		0.109		0.226		0.447	
7.1	0.00215	0.00455	0.0105		0.0188		0.0376		0.0977		0.207		0.420	
8	0.00185	0.00433	0.00913	0.0135	0.0158	0.0257	0.0336	0.0496	0.0787	0.128	0.167	0.262	0.326	0.502
9	0.00170	0.00398	0.00880	0.0129	0.0144	0.0226	0.0309	0.0434	0.0721	0.111	0.155	0.236	0.309	0.466
10	0.00133	0.00305	0.00718	0.0107	0.0136	0.0186	0.0267	0.0389	0.0619	0.0909	0.132	0.188	0.256	0.360
11.2	0.00125	0.00283	0.00698	0.0103	0.0126	0.0167	0.0251	0.0348	0.0576	0.0803	0.124	0.173	0.245	0.337
12.5	0.00100	0.00218	0.00463	0.00820	0.00933	0.0154	0.0210	0.0300	0.0443	0.0699	0.0898	0.147	0.165	0.279
14	0.00095	0.00205	0.00450	0.00795	0.00878	0.0142	0.0200	0.0275	0.0415	0.0629	0.0851	0.136	0.158	0.264
16	0.00078	0.00173	0.00365	0.00523	0.00725	0.0104	0.0149	0.0232	0.0312	0.0493	0.0708	0.0984	0.129	0.179
18	0.00073	0.00163	0.00355	0.00508	0.00690	0.00965	0.0142	0.0215	0.0296	0.0449	0.0678	0.0922	0.124	0.169
20				0.00403		0.00795		0.0161		0.0342		0.0764		0.138
22.4				0.00393		0.00748		0.0151		0.0316		0.0724		0.132

减速机型号 9090	9095	9100	9105	9110	9115	9118	9121	9126	9128	9131	9136	公称减速比
0.865		1.78		3.33								6.3
0.840	0.950	1.72	1.95	3.10	3.70							7.1
0.693	0.918	1.32	1.89	2.48	3.40							8
0.675	0.748	1.28	1.42	2.34	2.70							9
0.490	0.725	1.02	1.39	1.91	2.53							10
0.480	0.523	0.990	1.09	1.81	2.05							11.2
0.323	0.510	0.658	1.06	1.29	1.94							12.5
0.318	0.345	0.640	0.700	1.23	1.38							14
0.253	0.338	0.510	0.683	1.01	1.31							16
0.250	0.268	0.500	0.538	0.968	1.06							18
	0.263		0.528		1.02							20
												22.4

平行轴 3 级

单位 : kg . m²

公称减速比	减速机型号 9015	9025	9030	9035	9040	9045	9050	9055	9060	9065	9070	9075	9080	9085
20	0.00085	0.00210	0.00288		0.00558		0.0135		0.0303		0.0588		0.121	
22.4	0.00083	0.00205	0.00280		0.00538		0.0131		0.0291		0.0570		0.118	
25	0.00073	0.00190	0.00248	0.00310	0.00478	0.00600	0.0109	0.0144	0.0249	0.0324	0.0514	0.0622	0.106	0.127
28	0.00073	0.00188	0.00245	0.00305	0.00463	0.00573	0.0107	0.0137	0.0242	0.0306	0.0502	0.0598	0.104	0.123
31.5	0.00048	0.00115	0.00153	0.00263	0.00335	0.00505	0.00763	0.0115	0.0164	0.0261	0.0317	0.0536	0.0690	0.110
35.5	0.00048	0.00115	0.00153	0.00260	0.00328	0.00485	0.00743	0.0111	0.0159	0.0251	0.0309	0.0520	0.0679	0.108
40	0.00043	0.00108	0.00138	0.00163	0.00303	0.00353	0.00658	0.00798	0.0142	0.0172	0.0287	0.0331	0.0632	0.0714
45	0.00043	0.00108	0.00138	0.00160	0.00298	0.00343	0.00648	0.00770	0.0140	0.0165	0.0282	0.0321	0.0624	0.0699
50			0.00090	0.00145	0.00190	0.00315	0.00433	0.00680	0.00868	0.0147	0.0175	0.0296	0.0347	0.0648
56			0.00088	0.00143	0.00188	0.00308	0.00425	0.00663	0.00850	0.0143	0.0172	0.0289	0.0343	0.0637
63			0.00083	0.00093	0.00178	0.00198	0.00393	0.00448	0.00788	0.00900	0.0164	0.0180	0.0325	0.0356
71			0.00083	0.00093	0.00175	0.00193	0.00390	0.00435	0.00778	0.00873	0.0162	0.0177	0.0323	0.0350
80				0.00085		0.00183		0.00400		0.00805		0.0167		0.0331
90				0.00085		0.00180		0.00395		0.00790		0.0165		0.0328

减速机型号 9090	9095	9100	9105	9110	9115	9118	9121	9126	9128	9131	9136	公称减速比
0.239		0.508		0.720								20
0.237	0.248	0.500	0.523	0.698	0.755					4.58	4.66	22.4
0.212	0.245	0.450	0.518	0.610	0.728	0.787				4.19	4.25	25
0.210	0.217	0.445	0.460	0.595	0.633		1.20	1.23	2.34	3.36	3.41	28
0.139	0.215	0.300	0.458	0.398	0.615	0.654	1.15	1.17	2.24	3.13	3.16	31.5
0.138	0.143	0.298	0.308	0.388	0.413	0.567	0.941	0.962	1.72	2.32	2.35	35.5
0.128	0.142	0.275	0.305	0.350	0.400	0.426	0.906	0.923	1.65	2.16	2.18	40
0.127	0.130	0.275	0.280	0.345	0.360	0.418	0.630	0.643	1.14	1.73	1.75	45
0.0695	0.129	0.138	0.278	0.178	0.353	0.370	0.609	0.619	1.10	1.63	1.65	50
0.0693	0.0710	0.137	0.141	0.174	0.184	0.333	0.486	0.494	0.810	1.34	1.36	56
0.0653	0.0705	0.128	0.140	0.159	0.179	0.216	0.473	0.479	0.786	1.28	1.29	63
0.0650	0.0660	0.127	0.130	0.157	0.163	0.194	0.367	0.372	0.626	1.02	1.03	71
0.0630	0.0658	0.122	0.129	0.145	0.160	0.166	0.358	0.362	0.610			80
	0.0638		0.124		0.147	0.152	0.309	0.312	0.491			90

平行轴 4 级

单位 : kg . m²

公称减速比	减速机型号 9015	9025	9030	9035	9040	9045	9050	9055	9060	9065	9070	9075	9080	9085
63														
71														
80			0.00078		0.00200		0.00278		0.00618		0.0124		0.0248	
90			0.00078		0.00200		0.00275		0.00610		0.0123		0.0246	
100			0.00075	0.00080	0.00195	0.00203	0.00263	0.00283	0.00585	0.00630	0.0119	0.0126	0.0238	0.0252
112			0.00075	0.00078	0.00195	0.00200	0.00260	0.00278	0.00580	0.00620	0.0118	0.0125	0.0237	0.0249
125			0.00068	0.00075	0.00183	0.00198	0.00238	0.00265	0.00533	0.00593	0.0103	0.0121	0.0207	0.0241
140			0.00068	0.00075	0.00183	0.00195	0.00238	0.00263	0.00530	0.00585	0.0103	0.0120	0.0207	0.0239
160			0.00043	0.00068	0.00110	0.00185	0.00103	0.00240	0.00220	0.00538	0.00493	0.0104	0.00883	0.0209
180			0.00043	0.00068	0.00110	0.00183	0.00103	0.00238	0.00218	0.00533	0.00490	0.0104	0.00878	0.0208
200			0.00040	0.00043	0.00105	0.00110	0.00098	0.00105	0.00213	0.00223	0.00480	0.00498	0.00860	0.00893
224			0.00040	0.00043	0.00105	0.00110	0.00098	0.00103	0.00210	0.00220	0.00478	0.00495	0.00858	0.00888
250				0.00040		0.00105	0.00093	0.00100	0.00200	0.00213	0.00440	0.00483	0.00783	0.00865
280				0.00040		0.00105	0.00093	0.00100	0.00198	0.00213	0.00438	0.00480	0.00780	0.00863
315							0.00093	0.00093	0.00198	0.00200	0.00433	0.00440	0.00773	0.00785
355							0.00088	0.00093	0.00193	0.00200	0.00430	0.00440	0.00755	0.00783
400							0.00080	0.00093	0.00163	0.00198	0.00353	0.00435	0.00685	0.00775
450								0.00090		0.00193		0.00430		0.00758
500								0.00080		0.00165		0.00353		0.00685

减速机型号 9090	9095	9100	9105	9110	9115	9118	9121	9126	9128	9131	9136	公称减速比
												63
												71
										0.713	0.719	80
0.0675		0.108		0.123						0.611	0.616	90
0.0658	0.0680	0.105	0.109	0.118	0.125	0.147	0.250	0.253	0.517	0.588	0.592	100
0.0658	0.0663	0.105	0.106	0.117	0.119	0.138	0.221	0.223	0.447	0.525	0.528	112
0.0613	0.0660	0.0963	0.105	0.106	0.118	0.121	0.218	0.219	0.441	0.469	0.471	125
0.0613	0.0615	0.0963	0.0968	0.106	0.107	0.115	0.199	0.200	0.291	0.368	0.371	140
0.0193	0.0615	0.0398	0.0965	0.0678	0.107	0.108	0.189	0.190	0.287	0.331	0.332	160
0.0193	0.0194	0.0395	0.0400	0.0673	0.0683	0.105	0.164	0.165	0.261	0.260	0.261	180
0.0189	0.0194	0.0388	0.0398	0.0425	0.0678	0.0688	0.158	0.159	0.258	0.237	0.238	200
0.0189	0.0190	0.0388	0.0390	0.0423	0.0428	0.0665	0.113	0.114	0.158	0.232	0.233	224
0.0178	0.0189	0.0368	0.0390	0.0398	0.0425	0.0431	0.110	0.110	0.156	0.171	0.172	250
0.0178	0.0179	0.0368	0.0370	0.0395	0.0400	0.0621	0.0830	0.0833	0.146	0.168	0.169	280
0.0177	0.0179	0.0365	0.0368	0.0388	0.0398	0.0597	0.0805	0.0808	0.145	0.141	0.141	315
0.0170	0.0177	0.0353	0.0365	0.0375	0.0390	0.0392	0.0801	0.0803	0.112			355
0.0156	0.0170	0.0295	0.0355	0.0313	0.0375	0.0378	0.0626	0.0628	0.111			400
	0.0156		0.0295		0.0313	0.0315						450
												500

平行轴 2 级

单位 : kgf . m²

公称减速比	减速机型号 9015	9025	9030	9035	9040	9045	9050	9055	9060	9065	9070	9075	9080	9085
6.3	0.0095	0.0203	0.0440		0.0845		0.166		0.434		0.906		1.79	
7.1	0.0086	0.0182	0.0419		0.0753		0.150		0.391		0.830		1.68	
8	0.0074	0.0173	0.0365	0.0541	0.0633	0.1027	0.134	0.199	0.315	0.513	0.666	1.05	1.30	2.01
9	0.0068	0.0159	0.0352	0.0515	0.0577	0.0903	0.124	0.174	0.288	0.444	0.620	0.946	1.24	1.86
10	0.0053	0.0122	0.0287	0.0426	0.0542	0.0743	0.107	0.156	0.248	0.364	0.529	0.751	1.02	1.44
11.2	0.0050	0.0113	0.0279	0.0410	0.0505	0.0668	0.100	0.139	0.230	0.321	0.497	0.690	0.978	1.35
12.5	0.0040	0.0087	0.0185	0.0328	0.0373	0.0616	0.0841	0.120	0.177	0.280	0.359	0.587	0.658	1.12
14	0.0038	0.0082	0.0180	0.0318	0.0351	0.0566	0.0798	0.110	0.166	0.252	0.340	0.545	0.631	1.06
16	0.0031	0.0069	0.0146	0.0209	0.0290	0.0415	0.0594	0.0926	0.125	0.197	0.283	0.394	0.514	0.714
18	0.0029	0.0065	0.0142	0.0203	0.0276	0.0386	0.0569	0.0860	0.119	0.180	0.271	0.369	0.496	0.678
20				0.0161		0.0318		0.0643		0.137		0.305		0.552
22.4				0.0157		0.0299		0.0605		0.126		0.290		0.527

减速机型号 9090	9095	9100	9105	9110	9115	9118	9121	9126	9128	9131	9136	公称减速比
3.46		7.10		13.3								6.3
3.36	3.80	6.86	7.79	12.4	14.8							7.1
2.77	3.67	5.28	7.54	9.91	13.6							8
2.70	2.99	5.12	5.69	9.37	10.8							9
1.96	2.90	4.06	5.54	7.62	10.1							10
1.92	2.09	3.96	4.34	7.25	8.21							11.2
1.29	2.04	2.63	4.24	5.16	7.74							12.5
1.27	1.38	2.56	2.80	4.93	5.52							14
1.01	1.35	2.04	2.73	4.02	5.23							16
0.998	1.07	2.00	2.15	3.87	4.25							18
	1.05		2.11		4.06							20
												22.4

平行轴 3 级

单位 : kgf . m²

公称减速比	减速机型号 9015	9025	9030	9035	9040	9045	9050	9055	9060	9065	9070	9075	9080	9085
20	0.0034	0.0084	0.0115		0.0223		0.0539		0.121		0.235		0.483	
22.4	0.0033	0.0082	0.0112		0.0215		0.0522		0.117		0.228		0.472	
25	0.0029	0.0076	0.0099	0.0124	0.0191	0.0240	0.0437	0.0574	0.0996	0.130	0.206	0.249	0.425	0.507
28	0.0029	0.0075	0.0098	0.0122	0.0185	0.0229	0.0427	0.0547	0.0969	0.122	0.201	0.239	0.418	0.492
31.5	0.0019	0.0046	0.0061	0.0105	0.0134	0.0202	0.0305	0.0458	0.0655	0.105	0.127	0.214	0.276	0.441
35.5	0.0019	0.0046	0.0061	0.0104	0.0131	0.0194	0.0297	0.0442	0.0637	0.100	0.124	0.208	0.272	0.431
40	0.0017	0.0043	0.0055	0.0065	0.0121	0.0141	0.0263	0.0319	0.0568	0.0689	0.115	0.132	0.253	0.285
45	0.0017	0.0043	0.0055	0.0064	0.0119	0.0137	0.0259	0.0308	0.0558	0.0659	0.113	0.128	0.250	0.279
50			0.0036	0.0058	0.0076	0.0126	0.0173	0.0272	0.0347	0.0588	0.0700	0.118	0.139	0.259
56			0.0035	0.0057	0.0075	0.0123	0.0170	0.0265	0.0340	0.0571	0.0689	0.116	0.137	0.255
63			0.0033	0.0037	0.0071	0.0079	0.0157	0.0179	0.0315	0.0360	0.0655	0.0721	0.130	0.142
71			0.0033	0.0037	0.0070	0.0077	0.0156	0.0174	0.0311	0.0349	0.0647	0.0706	0.129	0.140
80				0.0034		0.0073		0.0160		0.0322		0.0668		0.133
90				0.0034		0.0072		0.0158		0.0316		0.0659		0.131

减速机型号 9090	9095	9100	9105	9110	9115	9118	9121	9126	9128	9131	9136	公称减速比
0.957		2.03		2.88								20
0.946	0.991	2.00	2.09	2.79	3.02					18.3	18.7	22.4
0.846	0.978	1.80	2.07	2.44	2.91	3.15				16.7	17.0	25
0.839	0.868	1.78	1.84	2.38	2.53		4.80	4.92	9.35	13.4	13.6	28
0.557	0.859	1.20	1.83	1.59	2.46	2.62	4.58	4.69	8.96	12.5	12.7	31.5
0.553	0.571	1.19	1.23	1.55	1.65	2.27	3.77	3.85	6.86	9.26	9.40	35.5
0.510	0.566	1.10	1.22	1.40	1.60	1.70	3.62	3.69	6.62	8.63	8.73	40
0.508	0.520	1.10	1.12	1.38	1.44	1.67	2.52	2.57	4.57	6.93	7.01	45
0.278	0.516	0.551	1.11	0.711	1.41	1.48	2.43	2.48	4.41	6.54	6.60	50
0.277	0.284	0.547	0.562	0.696	0.735	1.33	1.95	1.98	3.24	5.37	5.42	56
0.261	0.282	0.512	0.558	0.636	0.716	0.863	1.89	1.92	3.14	5.11	5.15	63
0.260	0.264	0.509	0.519	0.626	0.651	0.776	1.47	1.49	2.51	4.08	4.11	71
0.252	0.263	0.489	0.517	0.578	0.639	0.666	1.43	1.45	2.44			80
	0.255		0.495		0.587	0.607	1.24	1.25	1.96			90

平行轴 4 级

单位 : kgf . m²

公称减速比	减速机型号 9015	9025	9030	9035	9040	9045	9050	9055	9060	9065	9070	9075	9080	9085
63														
71														
80			0.0031		0.0080		0.0111		0.0247		0.0496		0.0990	
90			0.0031		0.0080		0.0110		0.0244		0.0491		0.0983	
100			0.0030	0.0032	0.0078	0.0081	0.0105	0.0113	0.0234	0.0252	0.0476	0.0505	0.0953	0.101
112			0.0030	0.0031	0.0078	0.0080	0.0104	0.0111	0.0232	0.0248	0.0473	0.0499	0.0948	0.0996
125			0.0027	0.0030	0.0073	0.0079	0.0095	0.0106	0.0213	0.0237	0.0413	0.0482	0.0829	0.0963
140			0.0027	0.0030	0.0073	0.0078	0.0095	0.0105	0.0212	0.0234	0.0411	0.0478	0.0827	0.0957
160			0.0017	0.0027	0.0044	0.0074	0.0041	0.0096	0.0088	0.0215	0.0197	0.0416	0.0353	0.0835
180			0.0017	0.0027	0.0044	0.0073	0.0041	0.0095	0.0087	0.0213	0.0196	0.0414	0.0351	0.0832
200			0.0016	0.0017	0.0042	0.0044	0.0039	0.0042	0.0085	0.0089	0.0192	0.0199	0.0344	0.0357
224			0.0016	0.0017	0.0042	0.0044	0.0039	0.0041	0.0084	0.0088	0.0191	0.0198	0.0343	0.0355
250				0.0016		0.0042	0.0037	0.0040	0.0080	0.0085	0.0176	0.0193	0.0313	0.0346
280				0.0016		0.0042	0.0037	0.0040	0.0079	0.0085	0.0175	0.0192	0.0312	0.0345
315							0.0037	0.0037	0.0079	0.0080	0.0173	0.0176	0.0309	0.0314
355							0.0035	0.0037	0.0077	0.0080	0.0172	0.0176	0.0302	0.0313
400							0.0032	0.0037	0.0065	0.0079	0.0141	0.0174	0.0274	0.0310
450								0.0036		0.0077		0.0172		0.0303
500								0.0032		0.0066		0.0141		0.0274

减速机型号 9090	9095	9100	9105	9110	9115	9118	9121	9126	9128	9131	9136	公称减速比
												63
												71
										2.85	2.88	80
0.270		0.432		0.493						2.45	2.47	90
0.263	0.272	0.419	0.436	0.471	0.501	0.589	1.00	1.01	2.07	2.35	2.37	100
0.263	0.265	0.418	0.422	0.467	0.477	0.552	0.884	0.892	1.79	2.10	2.11	112
0.245	0.264	0.385	0.421	0.425	0.472	0.482	0.871	0.878	1.77	1.88	1.88	125
0.245	0.246	0.385	0.387	0.423	0.429	0.460	0.795	0.800	1.16	1.47	1.48	140
0.0771	0.246	0.159	0.386	0.271	0.426	0.433	0.758	0.762	1.15	1.32	1.33	160
0.0770	0.0777	0.158	0.160	0.269	0.273	0.418	0.657	0.661	1.04	1.04	1.04	180
0.0755	0.0775	0.155	0.159	0.170	0.271	0.275	0.632	0.634	1.03	0.948	0.952	200
0.0754	0.0758	0.155	0.156	0.169	0.171	0.266	0.454	0.455	0.631	0.930	0.933	224
0.0713	0.0757	0.147	0.156	0.159	0.170	0.173	0.438	0.440	0.625	0.685	0.688	250
0.0712	0.0715	0.147	0.148	0.158	0.160	0.249	0.332	0.333	0.583	0.673	0.675	280
0.0707	0.0714	0.146	0.147	0.155	0.159	0.239	0.322	0.323	0.579	0.562	0.564	315
0.0680	0.0709	0.141	0.146	0.150	0.156	0.157	0.320	0.321	0.448			355
0.0622	0.0681	0.118	0.142	0.125	0.150	0.151	0.251	0.251	0.445			400
	0.0623		0.118		0.125	0.126						450
												500

9015 ▸9055 / 垂直轴 2，3 级 / 平行轴 2 级 / 卧式，　立式，直立式

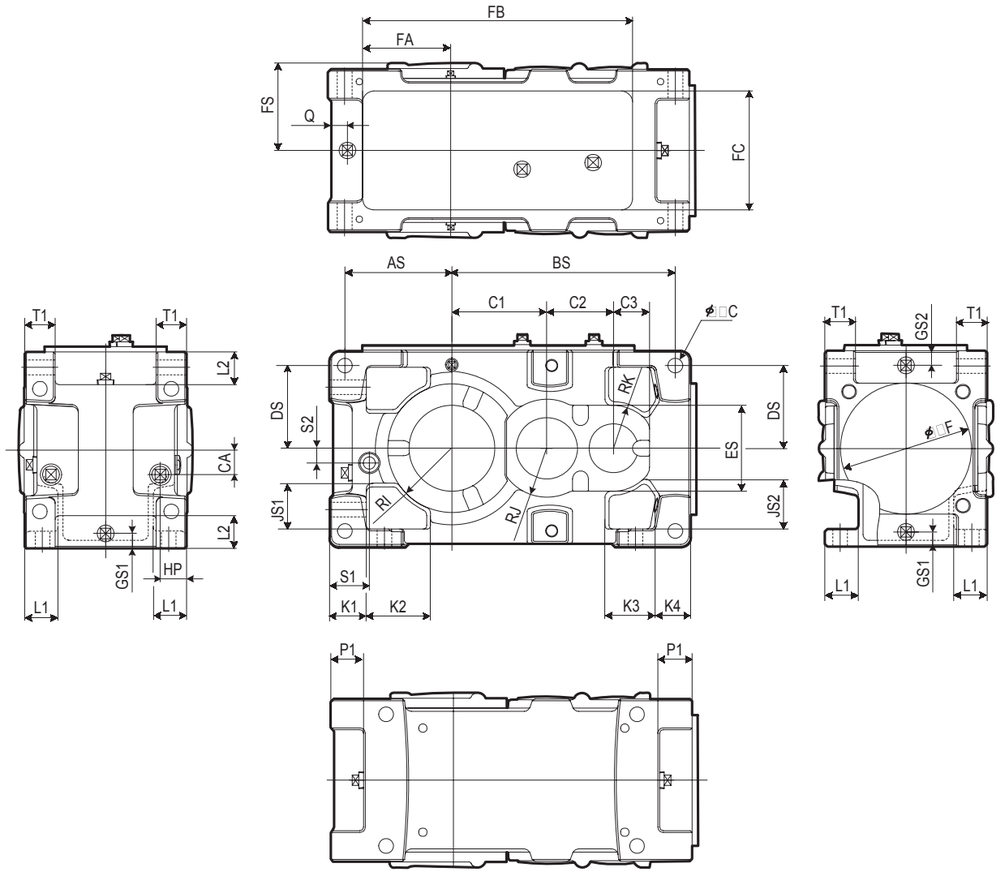

型号	FS	FA	FB	FC	AS	BS	C	CA	HP	DS	GS1	GS2	JS1	JS2	K1	K2	K3	K4
9015	118	110	325	175	140	260	15	25	38	115	23	23	60	58	50	75	85	50
9025	130	125	385	190	155	310	19	30	41	135	24	24	70	65	55	90	110	55
9030	143	147	445	200	175	365	24	40	43	135	24	24	75	81	60	105	80	60
9035	143	166	495	200	194	396	24	40	43	160	24	24	90	106	60	105	80	60
9040	165	168	510	240	205	420	28	48	55	170	28	28	95	107	75	125	100	75
9045	165	189	570	240	226	459	28	48	55	190	28	28	115	127	75	125	100	75
9050	185	188	590	250	225	490	28	55	50	180	29	29	95	103	75	135	100	75
9055	185	219	660	250	256	529	28	55	50	215	29	29	120	138	75	135	100	75

型号	L1	L2	P1	Q	T1	S1	S2	RI	RJ	RK	F	C1	C2	C3	ES
9015	38	47	50	25	35	53	23	80	65		175	115	79	55	110
9025	45	50	50	26	40	58	26	87.5	75		200	135	92	60	130
9030	54	53	53	27	50	65	24	105	80	70	214	155	109	59	140
9035	54	60	53	27	50	65	24	120	80	70	214	186	109	59	140
9040	66	67	67	30	60	70	28	120	90	72.5	250	180	126	72.5	145
9045	66	87	67	30	60	70	28	140	90	72.5	250	219	126	72.5	145
9050	68	67	67	31	60	78	32	140	105		280	210	148	59	150
9055	68	80	67	31	60	78	32	155	105		280	249	148	59	150

9015 ▸9055 / 垂直轴 4 级 / 平行轴 3，4 级 / 卧式，立式，直立式

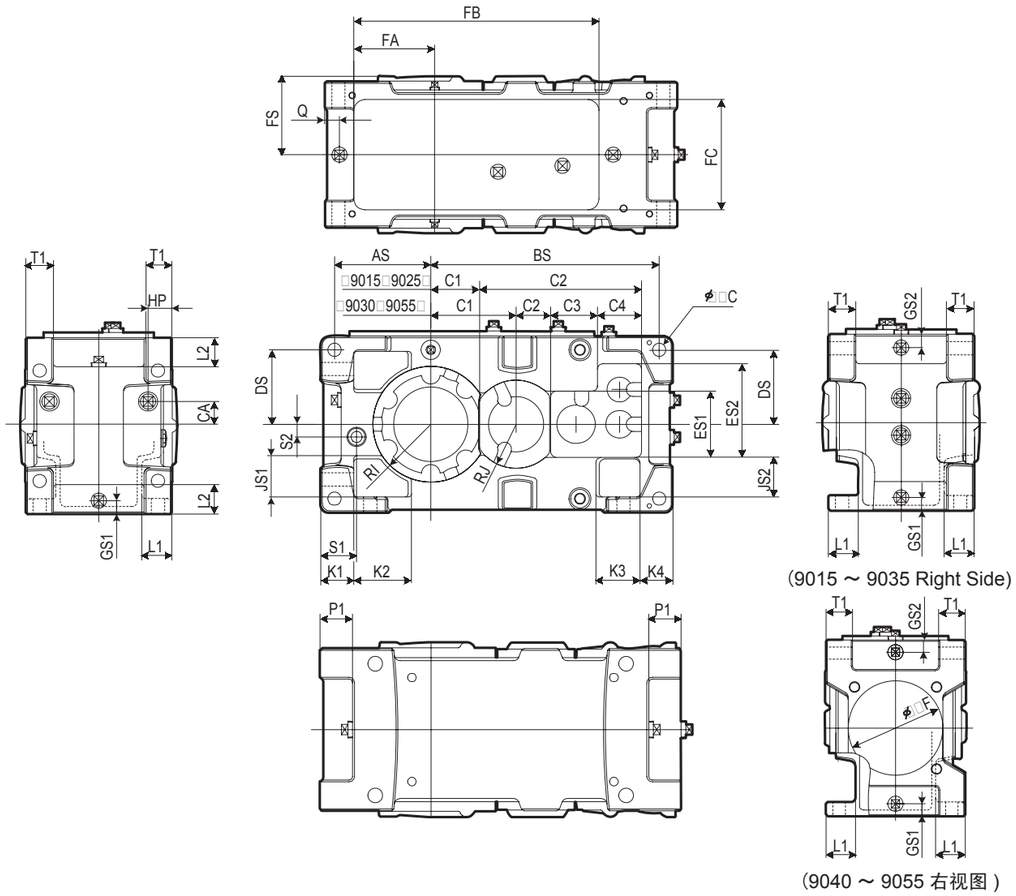

型号	FS	FA	FB	FC	AS	BS	C	CA	HP	DS	GS1	GS2	JS1	JS2	K1	K2	K3	K4
9015	118	110	325	175	140	305	15	25	38	115	23	23	60	58	50	75	65	50
9025	130	125	385	190	155	375	19	23	41	135	24	24	70	65	55	90	85	55
9030	143	147	445	200	175	415	24	44	43	135	24	24	75	72	60	105	80	60
9035	143	166	495	200	194	446	24	44	43	160	24	24	90	97	60	105	80	60
9040	165	168	510	240	205	494	28	56	55	170	28	28	95	100	75	125	100	75
9045	165	189	570	240	226	533	28	56	55	190	28	28	115	120	75	125	100	75
9050	185	188	590	250	225	563	28	56	50	180	29	29	95	103	75	135	100	75
9055	185	219	660	250	256	602	28	56	50	215	29	29	120	138	75	135	100	75

型号	L1	L2	P1	Q	T1	S1	S2	RI	RJ	F	C1	C2	C3	C4	ES1	ES2
9015	38	47	50	25	35	53	19	80			70	20			110	
9025	45	50	50	26	40	58	23	87.5			82.5	281			130	
9030	54	53	53	27	50	65	23	105	80		155	63	85	80	120	170
9035	54	60	53	27	50	65	23	120	80		186	63	85	80	120	170
9040	66	67	67	30	60	70	24	120	90	214	180	74	99	90	140	200
9045	66	87	67	30	60	70	24	140	90	170	219	74	99	90	140	200
9050	68	67	67	31	60	78	24	140	105	214	210	89	118	96	150	202
9055	68	80	67	31	60	78	24	155	105	214	249	89	118	96	150	202

9060 ▸9085 / 垂直轴 2，3 级 / 平行轴 2 级 / 卧式，立式，直立式

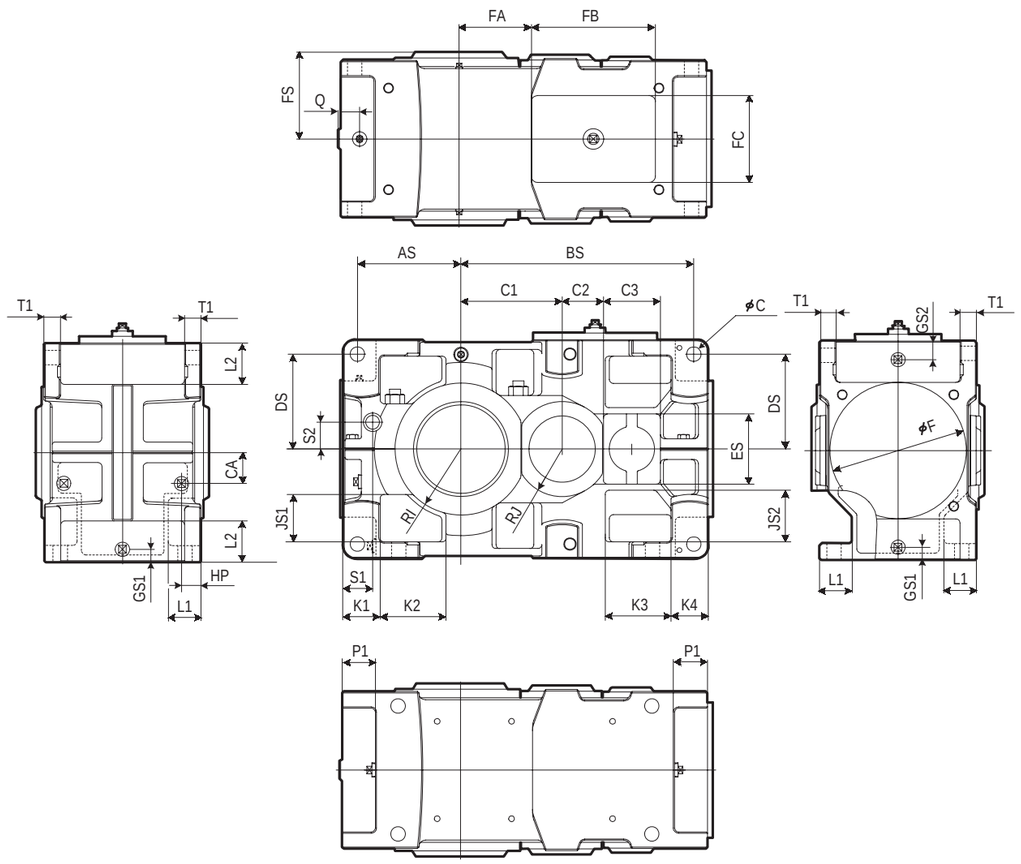

型号	FS	FA	FB	FC	AS	BS	C	CA	HP	DS	GS1	GS2	JS1	JS2	K1	K2	K3	K4
9060	210	175	300	210	251	564	35	75	47	230	31	45	105	120	90	160	160	90
9065	210	221	300	210	290	610	35	75	47	265	31	45	140	155	90	160	160	90
9070	235	185	370	270	283	657	42	85	47	260	33	45	125	135	105	190	190	105
9075	235	238	370	270	330	710	42	85	47	295	33	45	148	158	105	190	190	105
9080	255	275	370	270	325	750	42	100	47	295	34	45	138	148	105	190	190	105
9085	265	331	370	270	369	806	42	100	47	335	34	45	168	188	105	190	190	105

型号	L1	L2	P1	Q	T1	S1	S2	RI	RJ	F	C1	C2	C3	ES
9060	79	100	80	40	35	72	65	160	115	330	245	100	138	170
9065	79	135	80	40	35	72	65	175	115	330	291	100	138	170
9070	94	110	95	40	40	72	75	175	138	380	285	94.5	203	200
9075	94	145	95	40	52	72	75	190	138	380	338	94.5	203	200
9080	96	120	95	45	52	82	85	190	160	420	330	132	188	220
9085	96	160	95	45	52	82	85	215	160	420	386	132	188	220

9060 ▸9085 / 垂直轴 4 级 / 平行轴 3，4 级 / 卧式，立式，直立式

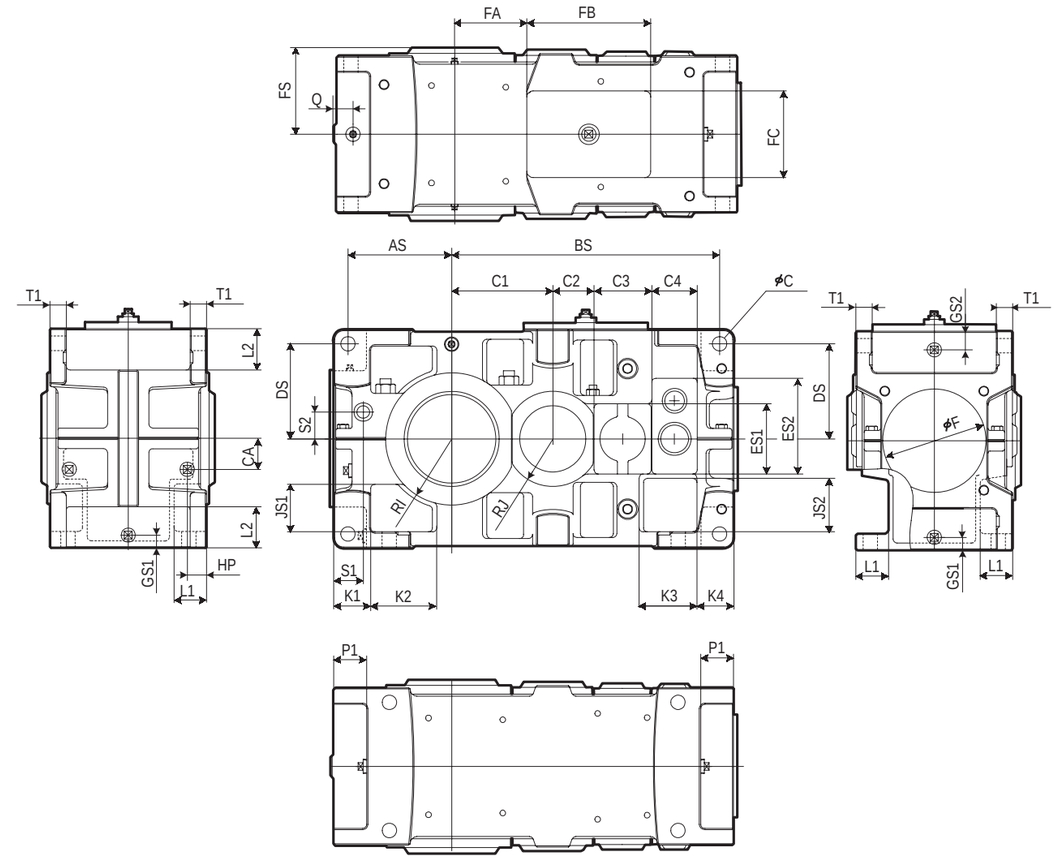

型号	FS	FA	FB	FC	AS	BS	C	CA	HP	DS	GS1	GS2	JS1	JS2	K1	K2	K3	K4
9060	210	175	300	210	251	649	35	75	47	230	31	45	105	145	90	160	140	90
9065	210	221	300	210	290	695	35	75	47	265	31	45	140	180	90	160	140	90
9070	235	185	370	270	283	752	42	85	47	260	33	45	125	165	105	190	165	105
9075	235	238	370	270	330	805	42	85	47	295	33	45	148	188	105	190	165	105
9080	255	275	370	270	325	870	42	100	47	295	34	45	138	173	105	190	190	105
9085	265	331	370	270	369	926	42	100	47	335	34	45	168	213	105	190	190	105

型号	L1	L2	P1	Q	T1	S1	S2	RI	RJ	F	C1	C2	C3	C4	ES1	ES2
9060	79	100	80	40	35	72	65	160	115	250	245	100	138	110	170	232
9065	79	135	80	40	35	72	65	175	115	250	291	100	138	110	170	232
9070	94	110	95	40	40	72	75	175	138	280	285	94.5	203	120	200	267
9075	94	145	95	40	52	72	75	190	138	280	338	94.5	203	120	200	267
9080	96	120	95	45	52	82	85	190	160	330	330	132	188	146	220	305
9085	96	160	95	45	52	82	85	215	160	330	386	132	188	146	220	305

9090 ▶ 9115 / 平行轴 2，3，4 级 / 卧式
/ 垂直轴 2，3，4 级 / 卧式

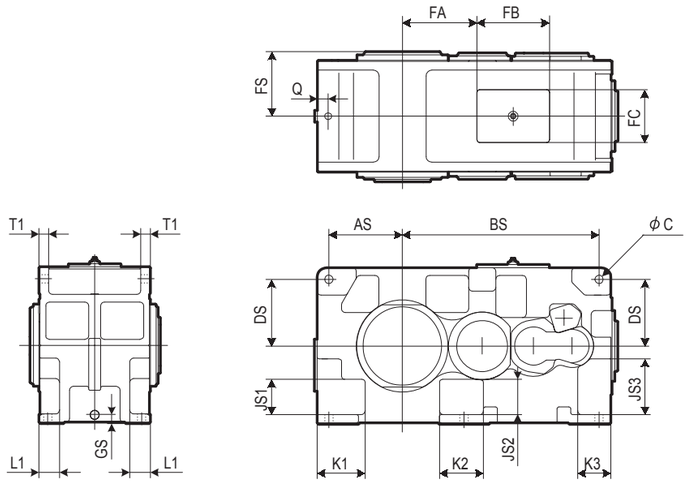

型号	FS	FA	FB	FC	AS	BS	C	DS	GS	JS1	JS2	JS3	K1	K2	K3	L1	Q	T1
9090	330	350	370	270	345	975	42	315	45	155	152	260	230	240	170	96	45	50
9095	330	380	370	270	375	1005	42	340	45	180	177	285	245	225	170	106	45	50
9100	375	435	370	270	375	1095	48	355	46	185	170	305	265	290	190	110	45	55
9105	375	470	370	270	410	1130	48	380	46	210	195	330	270	260	190	120	45	55
9110	407	525	370	270	420	1240	56	400	48	230	202	350	285	325	310	119	45	60
9115	407	575	370	270	470	1290	56	425	48	255	227	375	315	305	310	129	45	60

9090 ▶ 9115/ 平行轴 2，3，4 级 / 立式
/ 垂直轴 2，3，4 级 / 立式

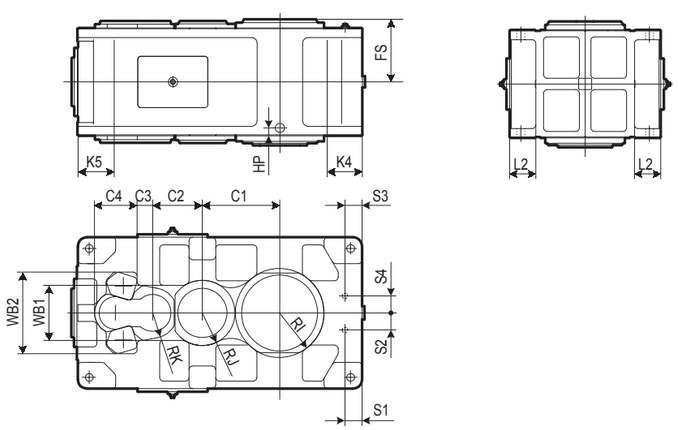

型号	FS	HP	K4	K5	L2	RI	RJ	RK	S1	S2	S3	S4	C1	C2	C3	C4	WB1	WB2
9090	330	42	170	190	130	215	173	133	90	130	90	90	378	262	82	225	290	430
9095	330	42	185	215	140	235	173	133	80	140	90	90	408	262	82	225	290	430
9100	375	43	190	220	150	235	200	145	85	145	90	100	425	299	91	260	370	500
9105	375	43	215	240	160	260	200	145	80	155	90	100	459	299	91	260	370	500
9110	407	44	210	240	170	265	213	160	90	150	105	100	483	341	90	261	370	500
9115	407	44	235	270	180	280	213	160	85	150	105	100	532	341	90	261	370	500

特点

PARAMAX ® 减速机的空心轴形式比实心轴形式，有以下特点。

1. 不需要大型的联轴器，可以大幅度降低成本。
2. 可以直接固定在从动轴上，不必对安装减速机的基础施工，不必进对中。
3. 装置整体结构紧凑，节省空间。

使用方法

a. 力矩臂 (任选)

在空心轴减速机中，减速机用力矩臂固定，以防止因力矩的反作用力使其旋转。根据低速轴的旋转方向，使压缩或拉伸负荷分别作用在力矩臂上。对起动及运转时的冲击负荷，也要求应有足够的强度。

在 PARAMAX®9000 系列中，作为任选附件，准备了考虑这种负荷条件的力矩臂，需要时请提出。转矩臂的尺寸表示在下列的转矩臂尺寸图中。

对于力矩臂安装机座，应在考虑冲击负荷的基础上进行讨论。

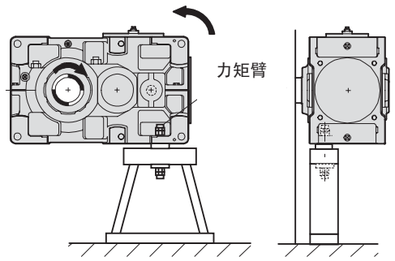

(图 D1701)

b. 力矩臂的使用方法

(1) 用减速机本身联接时

力矩臂请安装在接近被动机械的安装孔。

(2) 用公用机座联接时

力矩臂请安装在离低速轴尽量远的位置。

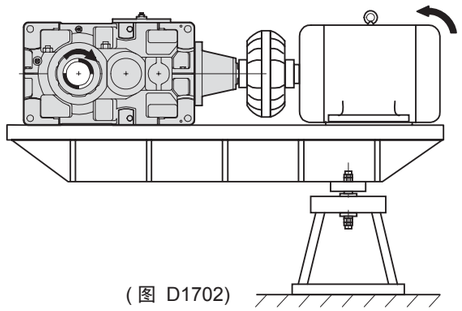

(图 D1702)

力矩臂尺寸图

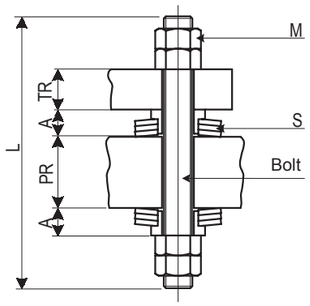

(DRG D1703)

螺栓及螺帽强度按照 JIS 8.8 级。

型号	A	L	M 螺母	PR max	TR	螺形弹簧 DIN2093(公称)	螺形弹簧 个数
9015	13.1	140	M12	35	22	A50	2X2
9025	16.1	170	M16	40	25	A50	2X3
9030	18.9	200	M20	50	28	A63	2X3
9035	18.9	200	M20	50	28	A63	2X3
9040	21.7	240	M24	60	30	A80	2X2
9045	21.7	240	M24	60	30	A80	2X2
9050	21.7	240	M24	60	32	A80	2X2
9055	21.7	240	M24	60	32	A80	2X2
9060	32.2	310	M30	85	35	A100	2X3
9065	32.2	310	M30	85	35	A100	2X3
9070	38.2	370	M36	95	40	A100	2X4
9075	38.2	370	M36	95	52	A100	2X4
9080	38.2	370	M36	95	52	A100	2X4
9085	38.2	370	M36	95	52	A100	2X4
9090	38.6	370	M36	95	50	A125	2X3
9095	38.6	370	M36	95	50	A125	2X3
9100	47.6	420	M42	100	55	A125	2X4
9105	47.6	420	M42	100	55	A125	2X4
9110	48.5	460	M48	110	60	A160	2X3
9115	48.5	460	M48	110	60	A160	2X3

1. 空心轴尺寸

收缩盘方式

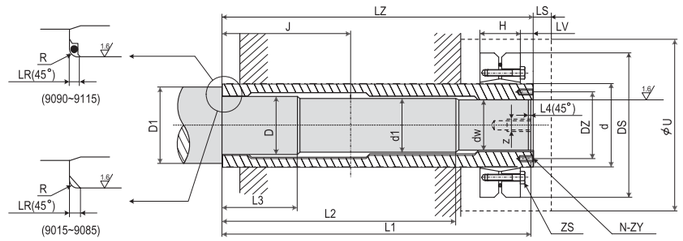

(图 D1801)

单位 : mm

型号	收缩盘					安装螺栓	空心轴								被动轴									
	MODEL (note 1)	d	Ds	H	ZS	TA N · m	J	LZ	LR	LV	N-ZY	DZ	LS	U	dw	d1	D h7	D1 min	L1	L2	L3	L4	R	Z (螺钉深度)
9015	TAS3091.4-080	80	145	38	M8	35	135	328	3	14	4 - M6	70	15	161	60h6	61	63	78	325	240	80	3	2.5	M20 (30)
9025	TAS3081. -090	90	155	39	M8	35	145	358	3	14	4 - M6	80	17	176	70h6	71	73	88	355	270	80	3	2.5	M20 (30)
9030	TAS3091.1-100	100	170	54	M10	59	160	393	3	14	4 - M6	90	20	209	80h6	81	83	98	390	295	90	3	2.5	M20 (30)
9035	TAS3093. -110	110	185	60	M10	70	160	403	3	14	4 - M6	97	20	244	85h6	86	88	103	390	295	90	3	2.5	M24 (35)
9040	TAS3081. -125	125	215	54	M10	70	180	448	3	20	4 - M8	110	17	244	95h6	96	98	113	445	335	110	3	2.5	M24 (35)
9045	TAS3093. -140	140	230	74	M12	120	180	463	3	20	4 - M10	124	17	277	105h6	106	108	123	460	355	110	3	2.5	M24 (35)
9050	TAS3093. -140	140	230	74	M12	120	200	503	3	22	4 - M10	124	17	277	105h6	106	108	123	500	380	110	3	2.5	M24 (35)
9055	TAS3091. -165	165	290	88	M16	250	205	528	3	27	4 - M12	146	17	314	120h6	121	123	138	525	385	120	3	2.5	M24 (35)
9060	TAS3091. -165	165	290	88	M16	250	230	583	4.5	27	4 - M12	146	12	322	125h6	126	128	143	580	435	130	3	3	M24 (35)
9065	TAS3091. -175	175	300	88	M16	250	235	594	4.5	26	4 - M12	157.5	21	349	140h6	141	143	158	589	450	130	5	3	M30 (45)
9070	TAS3081. -185	185	330	86	M16	290	260	644	4.5	26	4 - M12	167	21	349	145h6	146	148	163	640	475	160	5	3	M30 (45)
9075	TAS3081. -200	200	350	86	M16	290	265	651	4.5	26	4 - M12	177	21	379	155h6	156	158	173	646	475	160	5	3	M30 (45)
9080	TAS3081. -220	220	370	104	M16	290	285	714	4.5	26	4 - M12	195	21	401	170g6	171	173	188	709	520	190	5	3	M30 (45)
9085	TAS3081. -240	240	405	109	M20	570	285	714	4.5	27	4 - M12	210	21	456	180g6	181	183	198	709	520	190	5	3	M30 (45)
9090	TAS3081. -240	240	405	109	M20	570	350	844	6	27	6 - M12	215	21	451	190g6	191	193	212	840	635	200	5	4.5	M36 (55)
9095	TAS3081.1-260	260	440	120	M20	535	350	859	6	27	6 - M12	230	14	450	200g6	201	203	222	855	640	205	5	4.5	M36 (55)
9100	TAS3081.1-260	260	440	120	M20	535	390	934	6	27	6 - M12	235	21	491	210g6	211	213	234	930	705	215	5	4.5	M36 (55)
9105	TAS3081.1-280	280	460	134	M20	535	390	949	6	27	6 - M12	250	19	480	220g6	221	223	244	945	715	225	5	4.5	M36 (55)
9110	TAS3081.1-300	300	485	142	M20	535	420	1030	6	32	6 - M16	270	15	551	240g6	241	243	263	1025	770	245	5	4.5	M36 (55)
9115	TAS3091. -320	320	520	184	M20	490	420	1065	6	32	6 - M16	285	15	550	250g6	251	253	273	1060	785	245	5	4.5	M36 (55)

注：　1 收缩盘 (SCH "A" FER 公司) 型号。
　　2 立式减速机情况下，为使减速机的松开定位螺栓 IS 时，不移动，请安装止推环 B。

键方式　9015~9055　　9060~9085

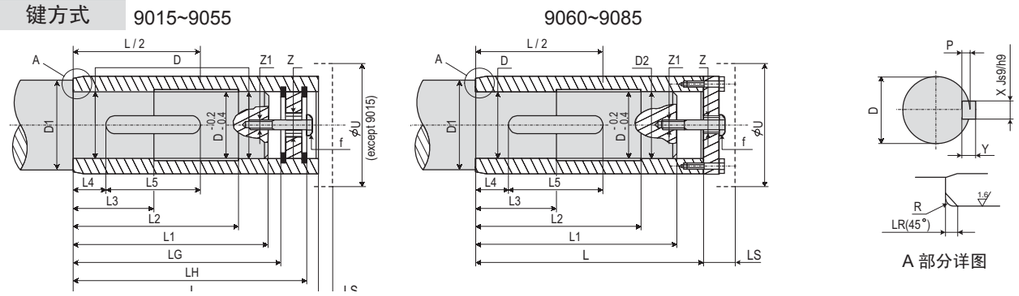

(图 D1802)

单位 : mm

型号	空心轴						安全罩	被动轴													固定用螺钉尺寸 图 D1802(f) 螺钉尺寸 X 长度	固定用的隔环 图 D1906, 1910(h) 螺钉尺寸 X 长度
	L	LG	LH	LR	Z	LS	U ϕ	D j6	D1 min	D2 j6	L1	L2	L3	L4	L5 min	X	Y	P	R	Z1 (螺钉深度)		
9015	270	240	258	3	M24	7.5	161	55	70		235	200	70	30	115	16	10	6	2.5	M20(30)	M20X50	ϕ 55X5
9025	300	265	286	3	M24	10	190	65	80		260	220	80	35	125	18	11	7	2.5	M20(30)	M20X50	ϕ 65X5
9030	330	290	314	3	M24	9.5	230	75	90		285	240	90	35	145	22	14	9	2.5	M20(30)	M20X55	ϕ 75X5
9035	330	290	315	3	M24	10	260	85	100		285	240	90	35	160	22	14	9	2.5	M20(30)	M20X55	ϕ 85X5
9040	360	314	340	3	M30	10	260	90	105		310	260	100	40	180	25	14	9	2.5	M24(35)	M24X60	ϕ 90X4
9045	370	316	348	3	M30	10	300	105	120		310	260	100	40	180	28	16	10	2.5	M24(35)	M24X65	ϕ 105X6
9050	410	356	388	3	M30	10	300	105	120		350	300	110	45	220	28	16	10	2.5	M24(35)	M24X65	ϕ 105X6
9055	410	356	388	3	M30	10	330	115	130		350	300	110	45	220	32	18	11	2.5	M24(35)	M24X65	ϕ 115X6
9060	470			4.5	M30	47	340	125	140	123	445	395	90	5	260	32	18	11	3	M24(35)	M24X80	ϕ 125X25
9065	480			4.5	M36	54	350	145	160	143	455	405	100	5	265	36	20	12	3	M30(45)	M30X100	ϕ 145X30
9070	530			4.5	M36	54	370	145	160	143	500	445	120	5	310	36	20	12	3	M30(45)	M30X100	ϕ 145X30
9075	530			4.5	M36	54	400	150	165	148	500	445	120	5	365	40	22	13	3	M30(45)	M30X100	ϕ 150X30
9080	570			4.5	M36	54	400	165	180	163	540	480	125	5	370	40	22	13	3	M30(45)	M30X100	ϕ 165X30
9085	570			4.5	M36	54	450	175	190	173	540	480	125	5	385	45	25	15	3	M30(45)	M30X100	ϕ 175X30

注：　1 键和键槽符合 JIS B 1301-1996(ISO) 键及键槽平行键（压入式）标准。
　　2 无附带固定用的螺钉及隔环。必要时请准备。
　　3 从套的中点到轴端的尺寸为 L/2。

技术资料

共通

2. 收缩盘方式 / 安装及拆卸程序

安装程序 (图 D1901)

(1) 使接触面 (a)、(c) 完全去脂。
(2) 接着，在 (c) 处，涂以 "二硫化钼 321" (a) 处，绝对不要涂润滑剂。
(3) 尺寸为 9090 ~9115 的，请插入 O 型环。
(4) 将空心轴插入被动轴。接着拧入螺母 (e)，使 (g) 和 (h) 相接触。
(5) 按尺寸 LV，定位夹紧环 K 。再用规定的力矩(TA)拧紧 （请使用扭矩板手）定位螺钉 ZS。

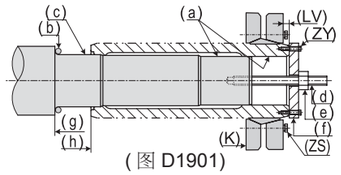

(图 D1901)

拆卸程序 (图 D1902)

(1) 松开定位螺钉 ZS，拆下夹紧环 (k)。
(2) 固定六角螺栓 (n)，及止推环 (f)。转动螺栓 (m)，从被动轴拆下。
注：作为任选附件，备有安装及拆卸工具 (d) (e) (f) (ZY) (m) (n) ，需要时，请提出。

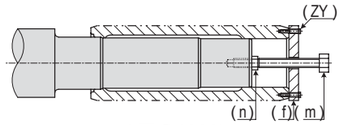

(图 D1902)

3. 键方式 / 安装及拆卸程序

9015 ~ 9055

安装程序 (图 D1903)

在空心轴内部安装了环 (d)。环 (d) 用于减速机的安装、防脱、拆卸。
(1) 在轴表面 (e)，涂以二硫化钼润滑剂。
(2) 转动螺母，将空心轴插入被动轴。必要时，可使用平垫 (c)。

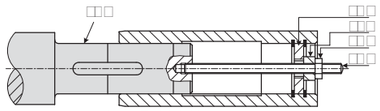

(图 D1903)

防止滑落 (图 D1904)

(1) 将空心轴放入在轴上后，用螺钉 (f) 固定。
(2) 然后，安装保护罩 (g)。

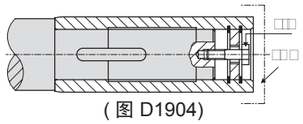

(图 D1904)

拆卸程序 (图 D1905)

(1) 拆下环(d)，放入螺钉 (n)。再放入环(d), 旋转螺栓 (j)，从被动轴拆下空心轴。
螺钉尺寸请参考上表（z)。
螺钉尺寸，请参考 D-18 表 E。

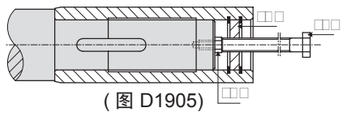

(图 D1905)

特殊安装例 (图 D1906)

(1) 如右图所示，被动轴不分段时，请使用间隔环 (h)。尺寸请参考上表。

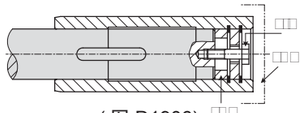

(图 D1906)

9060 ~ 9085

安装程序 (图 D1907)

空心轴末端装备了止推垫圈 (d)，止推垫圈 (d) 是安装，密及拆除电机的基本零件。
(1) 在轴表面 (e)，涂以二硫化钼润滑剂。
(2) 转动螺母 (b)，将空心轴插入被动轴。

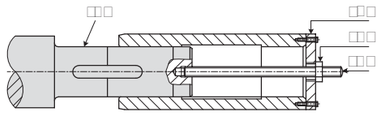

(图 D1907)

防止滑落 (图 D1908)

(1) 将空心轴放入在轴上后，用螺钉 (f) 固定。
(2) 然后，安装保护罩 (g)。

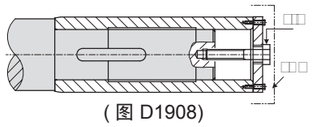

(图 D1908)

拆除程序 (图 D1909)

(1) 拆除止推垫圈 (d)，安装螺栓 (n)，然后重新装上止推垫圈 (d)，将空心轴从驱动轴旋出分离。螺丝尺寸请参考 D-18 页表 Z。

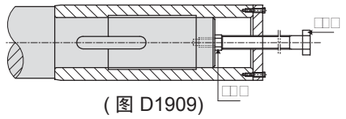

(图 D1909)

特殊安装例 (图 D1910)

(1) 如右图所示，被动轴不分段时，请使用间隔环 (h)。尺寸请参考上表。间隔环尺寸，请参考 D-18 页。

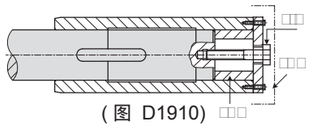

(图 D1910)

注 ：作为任选附件，备有安装及拆卸用的工具 (a) (b) (c) (n) (J) 。必要时，请提出。

9015 ▶ 9085 垂直轴 2 级

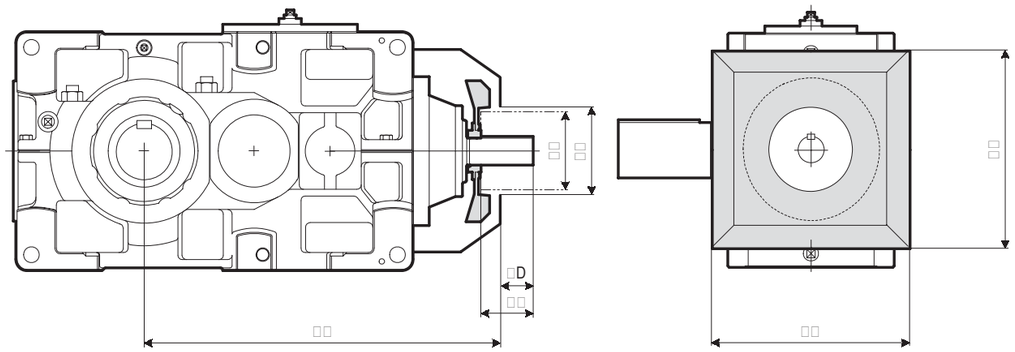

9090 ▶ 9115 垂直轴 2 级

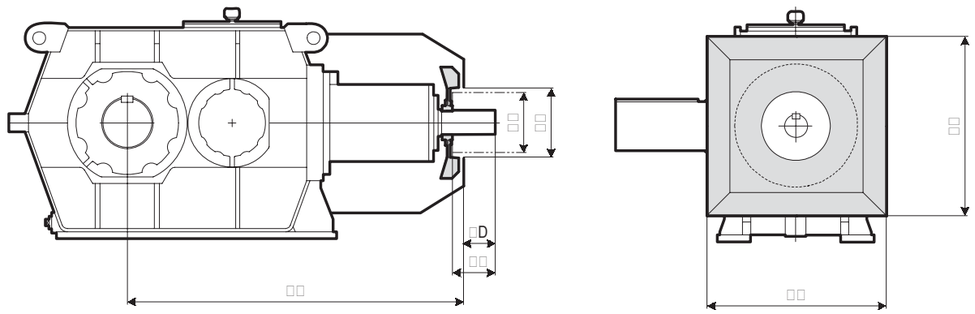

型号	FA	FB	FC	FD	FF	FH
9015	250	125	50	30	477	145
9025	270	140	50	30	515	160
9030	300	140	80	52	593	160
9035	300	140	80	52	624	160
9040	340	160	80	52	653	180
9045	340	160	80	52	692	180
9050	380	160	80	52	703	180
9055	380	160	80	52	742	180
9060	440	160	105	65	800	180
9065	440	160	105	65	846	180
9070	490	200	105	65	900	220
9075	490	200	105	65	953	220
9080	540	225	105	60	1020	245
9085	540	225	105	60	1076	245

型号	FA	FB	FC	FD	FF	FH
9095	680	250	135	90	1303	270
9105	760	250	175	130	1459	270
9115	820	250	175	130	1672	270

■ 当安装用于联轴器或其他部件的安全装置时，应预留足够的空间以允许空气进入。

■ 当用于大型联轴器的维修保养工作时，可分离式风扇罩是作为可选附件的。

【参考PARAMAX®减速机9000系列选配件产品目录 No.G2052E】

9015 ▶ 9085 垂直轴 3 级

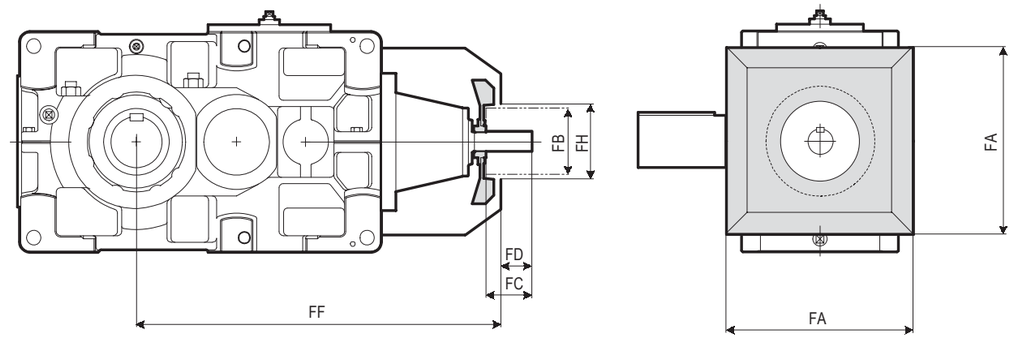

9090 ▶ 9115 垂直轴 3 级

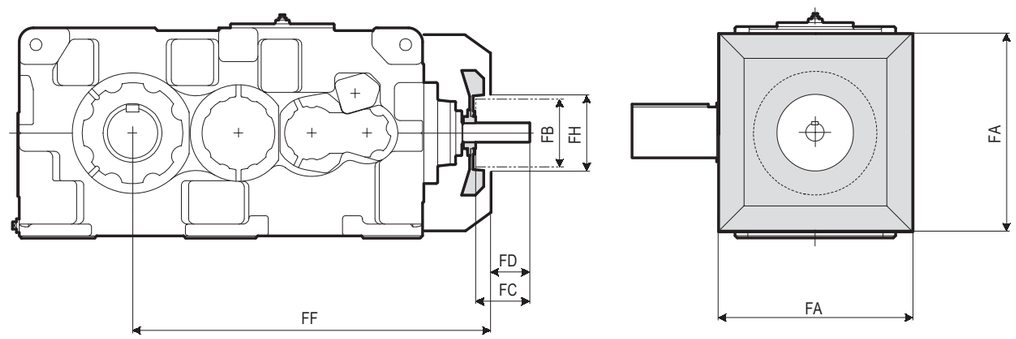

型号	FA	FB	FC	FD	FF	FH
9030	300	125	50	30	626	145
9035	300	125	50	30	657	145
9040	340	125	50	30	686	145
9045	340	125	50	30	725	145
9050	380	140	50	22	786	160
9055	380	140	50	22	825	160
9060	440	160	80	52	887	180
9065	440	160	80	52	933	180
9070	490	160	80	52	975	180
9075	490	160	80	52	1028	180
9080	540	160	105	65	1111	180
9085	540	160	105	65	1167	180

型号	FA	FB	FC	FD	FF	FH
9090	680	200	105	65	1255	220
9095	680	200	105	65	1285	220
9100	760	225	105	60	1414	245
9105	760	225	105	60	1448	245
9110	820	225	135	90	1594	245
9115	820	225	135	90	1643	245

注：关于 9118 及 9136 的冷却风扇尺寸，请咨询。

9015 ▶ 9085 平行轴 2 级

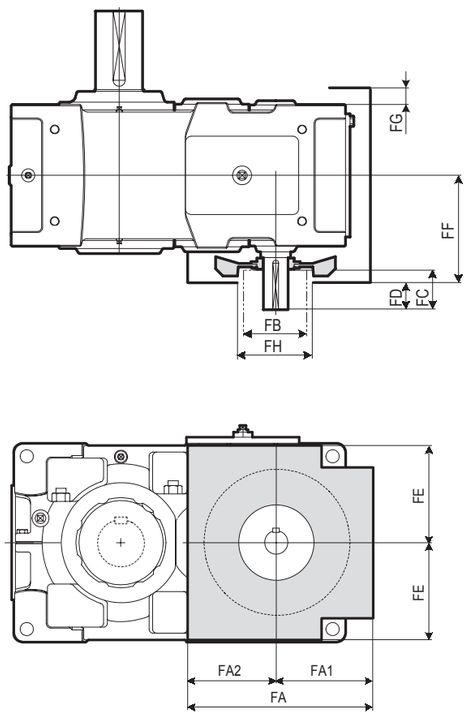

9090 ▶ 9115 平行轴 2 级

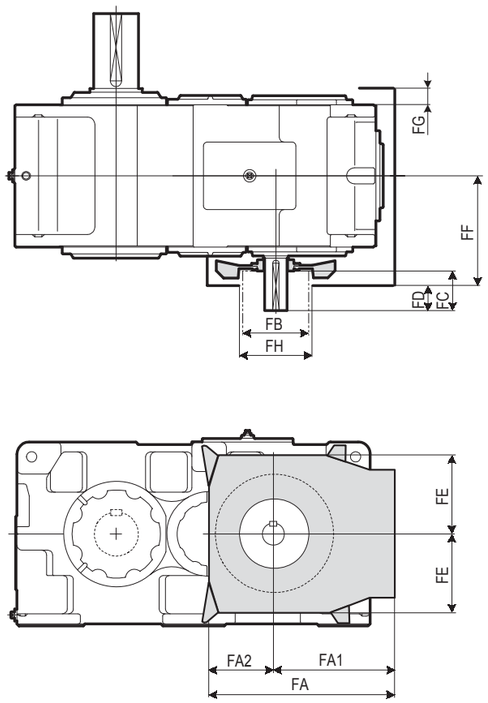

※ 拧紧安装螺栓时，需拆除冷却风扇罩。

型号	FA1	FA2	FA	FB	FC	FD	FE	FF	FG	FH
9015	129	129	258	125	50	30	130	181	32.5	145
9025	143	143	286	140	50	30	150	196	27.5	160
9030	169	169	338	140	80	52	155	217	27.5	160
9035	169	169	338	140	80	52	180	217	27.5	160
9040	188	188	376	160	80	52	195	232	21.5	180
9045	188	188	376	160	80	52	215	232	21.5	180
9050	208	208	416	160	80	52	205	251	28.5	180
9055	208	208	416	160	80	52	240	251	28.5	180
9060	240	240	480	200	105	65	260	295	40	220
9065	240	240	480	200	105	65	295	295	40	220
9070	274	274	548	225	105	65	295	320	44	245
9075	274	274	548	225	105	65	330	320	44	245
9080	296	296	592	225	135	95	330	339	52	245
9085	296	296	592	225	135	95	370	339	52	245

型号	FA1	FA2	FA	FB	FC	FD	FE	FF	FG	FH
9090	465	277	742	250	135	90	345	410	65	270
9095	465	277	742	250	135	90	345	410	65	270
9100	515	314	829	250	175	130	395	455	65	270
9105	515	314	829	250	175	130	395	455	65	270
9110	565	356	921	250	175	130	445	485	65	270
9115	565	356	921	250	175	130	445	485	65	270

■当安装用于联轴器或其他部件的安全装置时，应预留足够的空间以允许空气进入。

■ 当用于大型联轴器的维修保养工作时，可分离式风扇罩是作为可选附件的。

【参考 PARAMAX® 减速机 9000 系列选配件产品目录 No.G2052E】

9015 ▶ 9085 平行轴 3 级

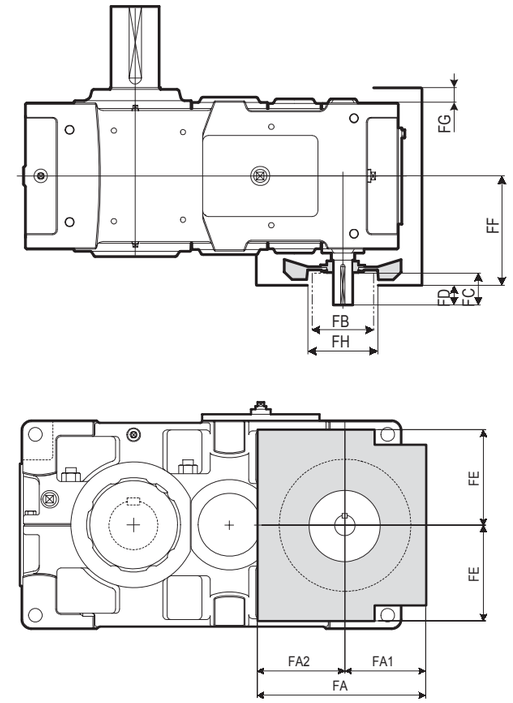

9090 ▶ 9115 平行轴 3 级

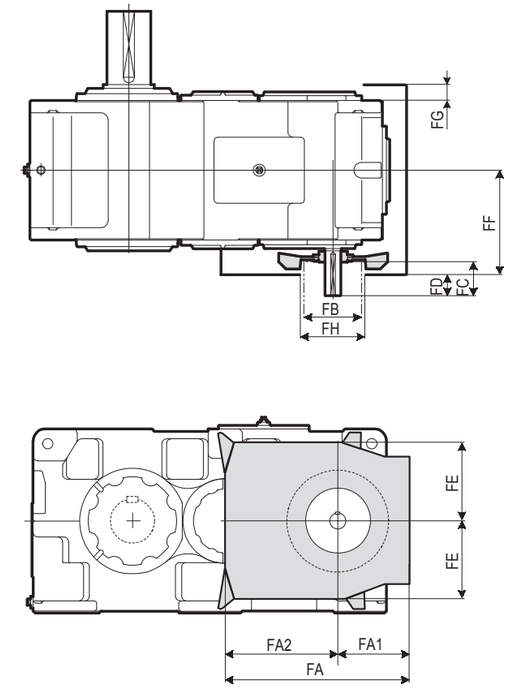

※ 拧紧安装螺栓时，需拆除冷却风扇罩。

型号	FA1	FA2	FA	FB	FC	FD	FE	FF	FG	FH
9015	111	111	222	125	30	10	105	180	32.5	145
9025	129	129	258	125	30	10	125	194	27.5	145
9030	140	140	280	125	50	30	125	211	27.5	145
9035	150	150	300	140	50	22	150	219	27.5	160
9040	170	170	340	140	50	22	165	234	21.5	160
9045	170	170	340	140	50	22	185	234	21.5	160
9050	172	172	344	140	80	52	170	252	28.5	160
9055	172	172	344	140	80	52	205	252	28.5	160
9060	199	199	398	160	80	52	220	277	40	180
9065	199	199	398	160	80	52	255	277	40	180
9070	221	221	442	160	80	52	250	302	44	180
9075	221	221	442	160	80	52	285	302	44	180
9080	247	247	494	200	105	65	280	340	52	220
9085	247	247	494	200	105	65	320	340	52	220

型号	FA1	FA2	FA	FB	FC	FD	FE	FF	FG	FH
9090	268	474	742	200	105	65	345	405	65	220
9095	268	474	742	200	105	65	345	405	65	220
9100	289	540	829	225	105	65	395	450	65	245
9105	289	540	829	225	105	65	395	450	65	245
9110	339	582	921	225	135	95	445	480	65	245
9115	339	582	921	225	135	95	445	480	65	245

注：关于 9118 及 9136 的冷却风扇尺寸，请咨询。

9015 ▶ 9055 / 平行轴 2，3，4 级
/ 垂直轴 2，3，4 级

通气孔

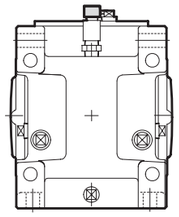

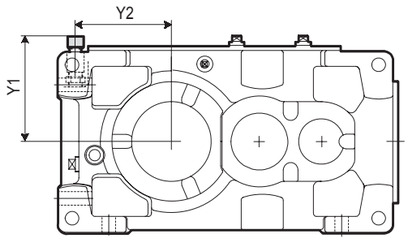

[9015~9030 减速机 6.3~7.1]

型号	Y1	Y2
9015	216	135
9025	233	149
9030	235	173

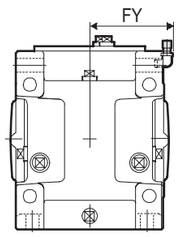

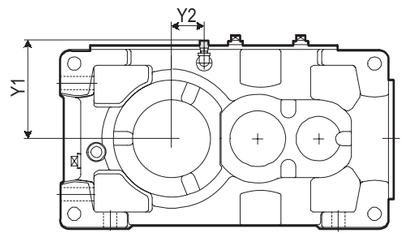

[9015~9030 减速机 6.3~7.1
9035~9055 所有减速机]

型号	Y1	Y2	FY
9015	162	35	129
9025	182	25	141
9030	187	0	154
9035	212	0	154
9040	227	30	171
9045	247	*30	171
9050	232	25	191
9055	267	0	191

* 29mm... 垂直轴 2，3 级减速机
和平行轴 2 级减速机。

排放阀

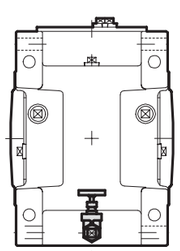

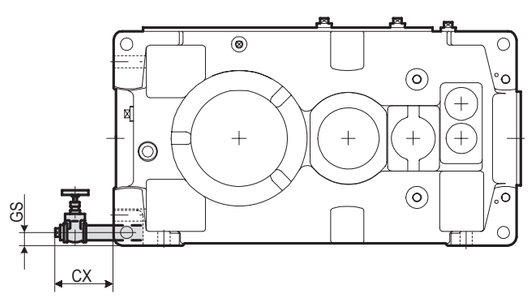

型号	CX	GS
9015	122	23
9025	122	24
9030	119	24
9035	119	24
9040	133	28
9045	133	28
9050	133	29
9055	133	29

9015 ▶ 9055 / 平行轴 2，3，4 级
/ 垂直轴 2，3，4 级

通气孔

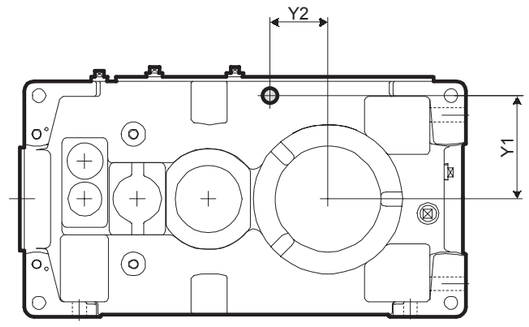

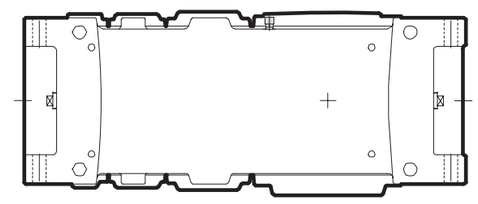

型号	Y1	Y2
9015	110	35
9025	130	25
9030	135	0
9035	160	0
9040	175	30
9045	195	*30
9050	180	25
9055	215	0

* 29mm... 垂直轴 2，3 级减速机
和平行轴 2 级减速机。

排放阀

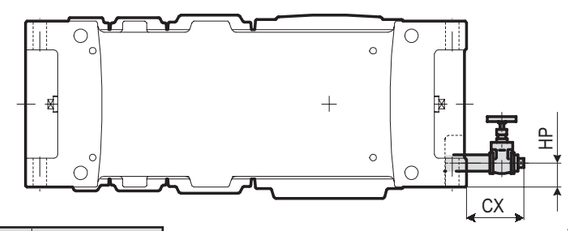

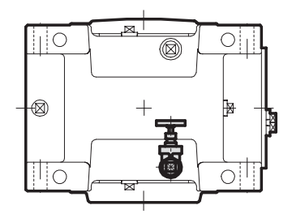

平行轴 3 级，平行轴 4 级，垂直轴 4 级

型号	CX	HP
9015	122	38
9025	117	41
9030	109	43
9035	109	43
9040	127	55
9045	127	55
9050	119	50
9055	119	50

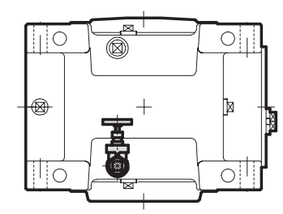

平行轴 2 级，垂直轴 2 级，垂直轴 3 级

9015 ▶ 9055 ／平行轴 2，3，4 级
／垂直轴 2，3，4 级

通气孔

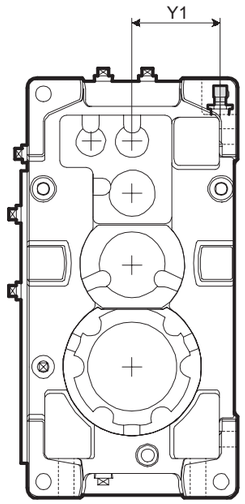

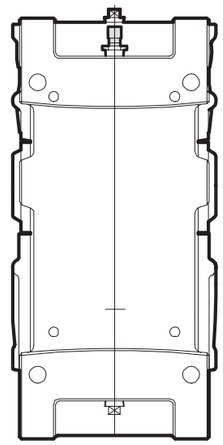

型号	Y1
9015	112
9025	131
9030	136
9035	161
9040	172
9045	192
9050	181
9055	216

排放阀

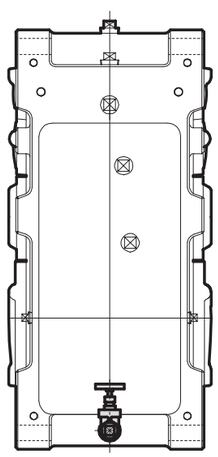

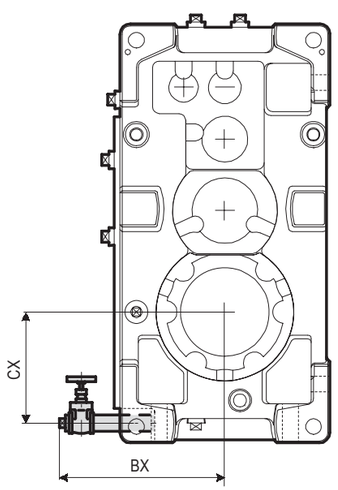

型号	BX	CX
9015	260	135
9025	277	149
9030	279	173
9035	297	192
9040	333	205
9045	353	226
9050	343	224
9055	365	255

9060 ▶ 9085 ／平行轴 2，3，4 级
／垂直轴 2，3，4 级

通气孔

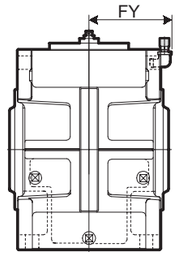

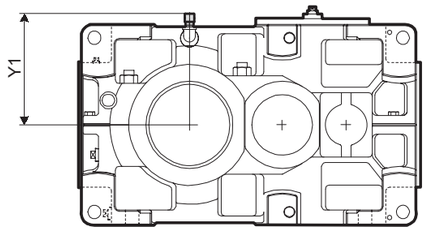

[9060~9085 垂直轴 2 级减速机和平行轴 2 级减速机]

型号	Y1	FY
9060	281	211
9065	316	211
9070	315	236
9075	350	236
9080	350	256
9085	390	256

油标

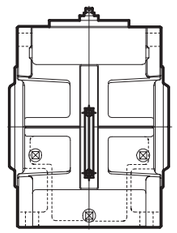

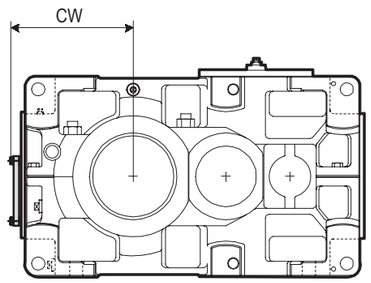

型号	CW
9060	318
9065	357
9070	355
9075	402
9080	397
9085	441

排放阀

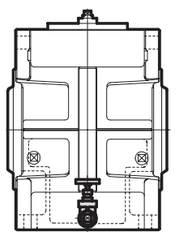

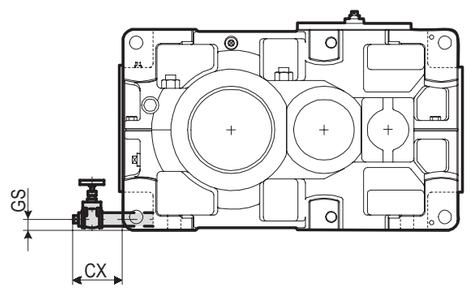

型号	CX	GS
9060	170	31
9065	170	31
9070	155	33
9075	155	33
9080	155	34
9085	157	34

9060 ▶ 9085 ／平行轴 2，3，4 级
／垂直轴 2，3，4 级

通气孔

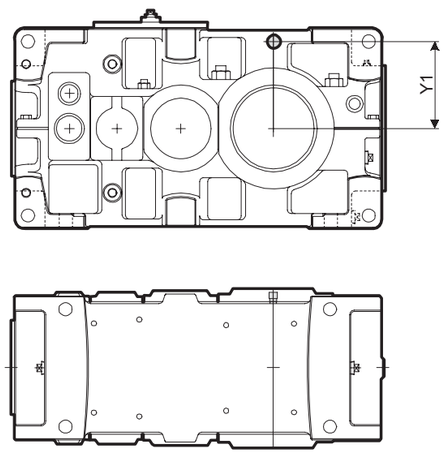

型号	Y1
9060	229
9065	264
9070	263
9075	298
9080	298
9085	338

油标

注：油标无最大外尺寸

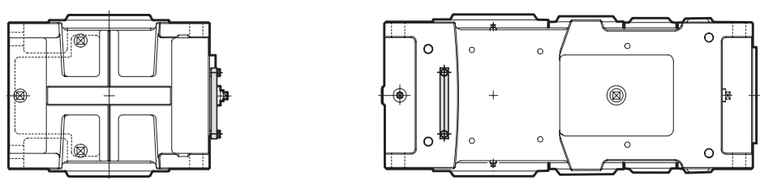

排气阀

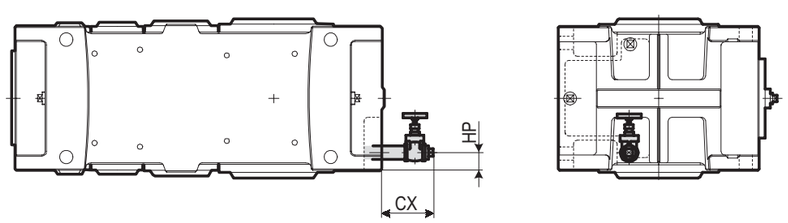

型号	CX	HP
9060	120	47
9065	120	47
9070	120	47
9075	120	47
9080	110	47
9085	110	47

9060 ▶ 9085 ／平行轴 2，3，4 级
／垂直轴 2，3，4 级

通气孔

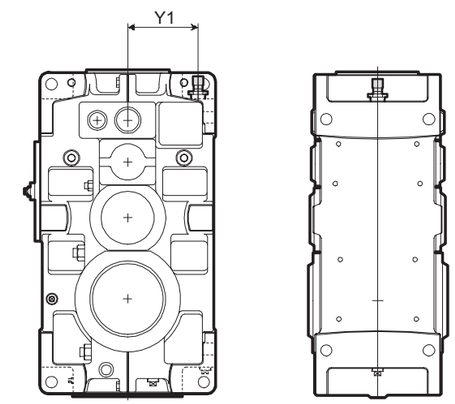

型号	Y1
9060	234
9065	264
9070	267
9075	302
9080	301
9085	341

油标

注：油标无最大外尺寸

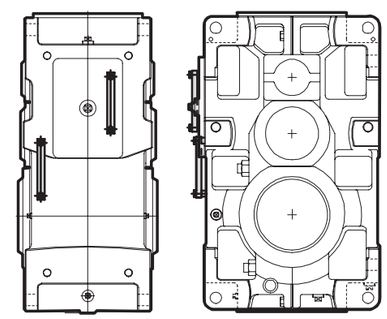

垂直轴 2 级，垂直轴 3 级，平行轴 2 级

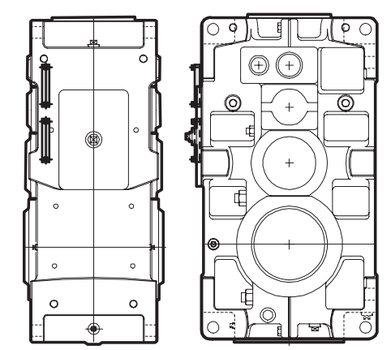

垂直轴 4 级，平行轴 3 级，平行轴 4 级

排放阀

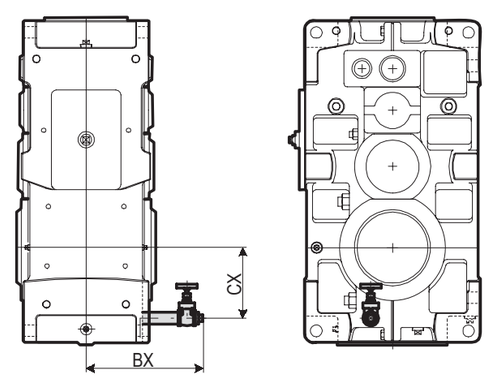

型号	BX	CY
9060	335	214
9065	335	253
9070	360	251
9075	360	298
9080	380	283
9085	380	327

9090 ▶ 9115　/ 平行轴 2，3，4 级
/ 垂直轴 2，3，4 级

通气孔

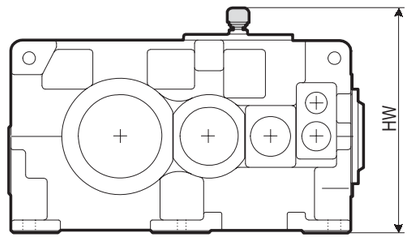

型号	HW
9090	839
9095	889
9100	939
9105	989
9110	1039
9115	1089

油标

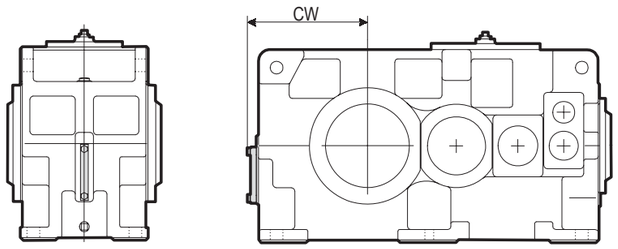

型号	CW
9090	435
9095	465
9100	475
9105	510
9110	525
9115	575

排放阀

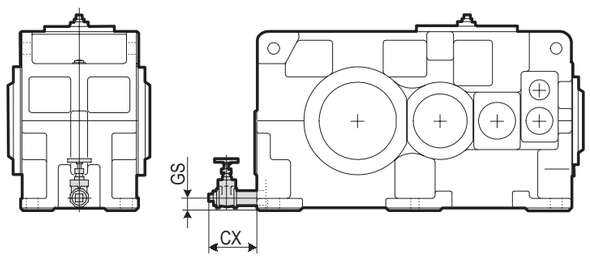

型号	CX	GS
9090	162	45
9095	162	45
9100	162	46
9105	162	46
9110	162	48
9115	162	48

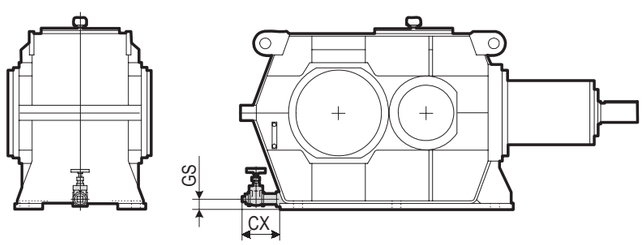

型号	CX	GS
9095R2	172	62
9105R2	172	62
9115R2	172	69

9090 ▶ 9115　/ 平行轴 2，3，4 级
/ 垂直轴 2，3，4 级

通气孔

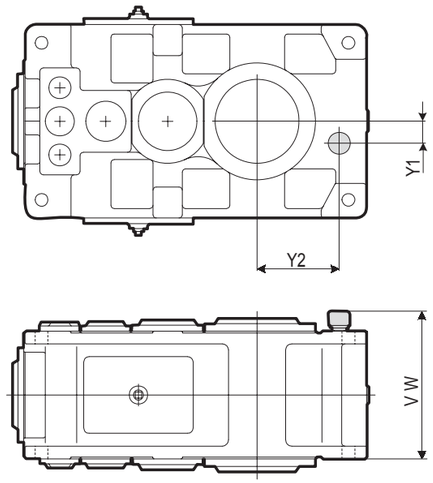

型号	V W	Y1	Y2
9090	626	90	315
9095	626	90	345
9100	706	100	355
9105	706	100	390
9110	766	100	405
9115	766	100	440

油标

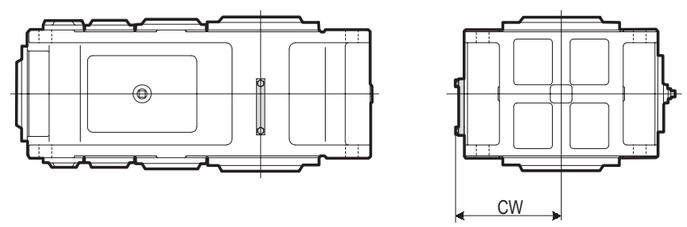

型号	CW
9090	405
9095	430
9100	455
9105	480
9110	505
9115	530

排放阀

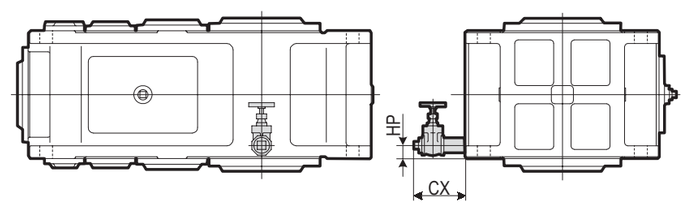

型号	CX	HP
9090	162	42
9095	162	42
9100	162	43
9105	162	43
9110	162	44
9115	162	44

FCD箱体

与灰口铸铁制的标准箱体相比强度更优异，适用于对箱体强度要求较高的用途，例如承受冲击负载以及在低速轴上作用向上负载等。

规格

- 箱体材质
  标准箱体 ：灰口铸铁
  FDC箱体 ：球墨铸铁(FCD450)

尺寸

尺寸与标准箱体相同。

钢制箱体

与灰口铸铁制的标准箱体相比强度更优异，适用于对箱体强度要求较高的用途，例如承受冲击负载以及在低速轴上作用向上负载等。

规格

- 箱体材质
  标准箱体：灰口铸铁
  钢制箱体：轧制钢板(SS400)

- 使用钢制箱体时，带可视油标及通气装置。

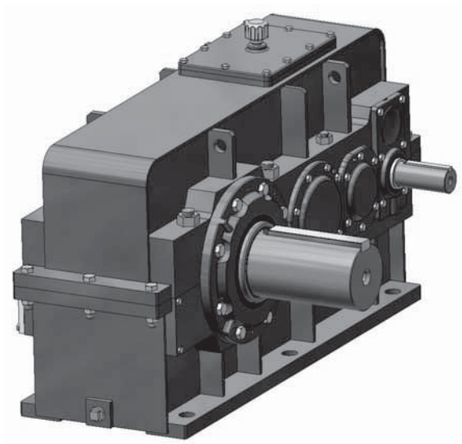

注） 安装孔配合尺寸与标准箱体不同。
空心轴型敬请垂询。

尺寸

钢制箱体平行轴2级卧式

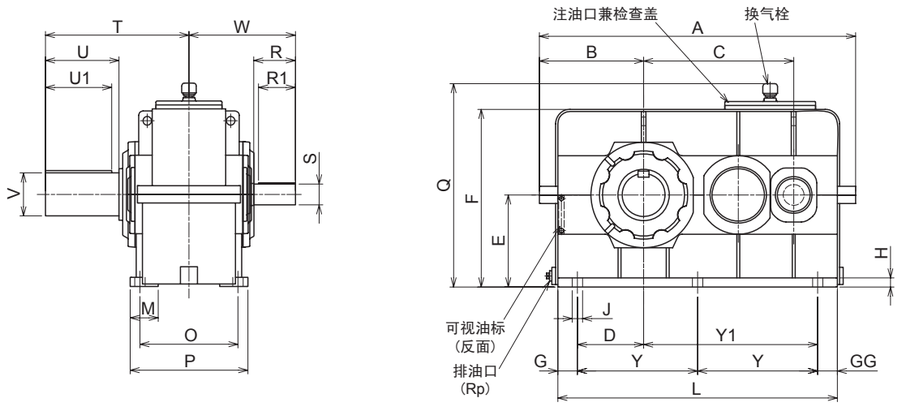

型 号	A	B	C	D	E	F	G	GG	H	J	L	Y	Y1	M	O	P	Q
9015	475	175	194	95	135	262	30	30	19	15	375		220	65	185	220	367
9025	530	190	227	105	155	293	35	35	22	19	430		255	70	205	245	398
9030	610	210	264	115	160	316	45	45	25	24	510		305	75	230	275	421
9035	655	225	295	130	185	361	45	45	25	24	555		335	75	230	275	466
9040	685	235	306	140	200	381	45	50	25	28	585		350	85	260	315	486
9045	745	255	345	160	220	431	45	50	25	28	645	275		85	260	315	536
9050	805	275	358	165	210	417	50	55	27	28	685	290		90	290	345	522
9055	865	295	397	185	245	482	50	55	27	28	745	320		90	290	345	587
9060	915	310	414	195	265	510	55	60	29	35	795	340		105	340	410	615
9065	980	330	460	215	300	574	55	55	29	35	860	375		105	340	410	679
9070	1050	345	482	215	300	576	70	70	33	42	930	395		115	380	460	681
9075	1125	370	535	240	335	644	70	75	33	42	1005	430		115	380	460	749
9080	1205	395	556	240	335	644	80	85	37	42	1055	445		115	400	480	749
9085	1290	425	612	270	375	724	80	80	37	42	1140	490		115	400	480	829

型 号	高速轴					低速轴					Rp	重量(约)	油量(约)
	W	R	S	R1	平键	T	U	V	U1	平键		kg	ℓ
9015	211	80	30k6	70	8 x 7	245	110	58m6	95	18 x 11	3/4″	110	5
9025	226	80	35k6	70	10 x 8	285	140	70m6	125	20 x 12	3/4″	130	7
9030	269	110	40k6	95	12 x 8	330	170	80m6	150	25x 14	1″	185	10
9035	269	110	40k6	95	12 x 8	330	170	90m6	150	25x 14	1″	200	12
9040	284	110	50k6	95	14 x 9	349	170	95m6	150	25x 14	1″	260	16
9045	284	110	50k6	95	14 x 9	391	210	105m6	190	28 x 16	1″	320	18
9050	303	110	55m6	95	16 x 10	411	210	110m6	190	28 x 16	1″	410	21
9055	303	110	55m6	95	16 x 10	411	210	120m6	185	32 x 18	1″	450	28
9060	360	140	65m6	125	18 x 11	440	210	125m6	185	32 x 18	1 1/4″	580	25
9065	360	140	65m6	125	18 x 11	484	250	140m6	225	36 x 20	1 1/4″	665	29
9070	385	140	75m6	125	20 x 12	509	250	145m6	225	36 x 20	1 1/4″	830	38
9075	385	140	75m6	125	20 x 12	562	300	160m6	275	40 x 22	1 1/4″	1030	47
9080	434	170	85m6	150	22 x 14	582	300	165m6	275	40 x 22	1 1/4″	1200	54
9085	434	170	85m6	150	22 x 14	585	300	175m6	270	45 x 25	1 1/4″	1450	68

单位：mm

尺寸

钢制箱体平行轴3级卧式

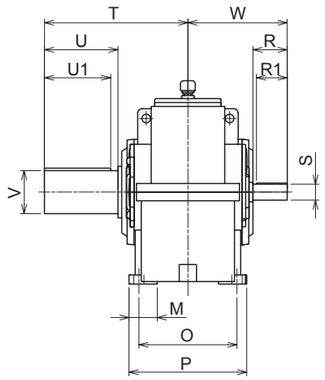

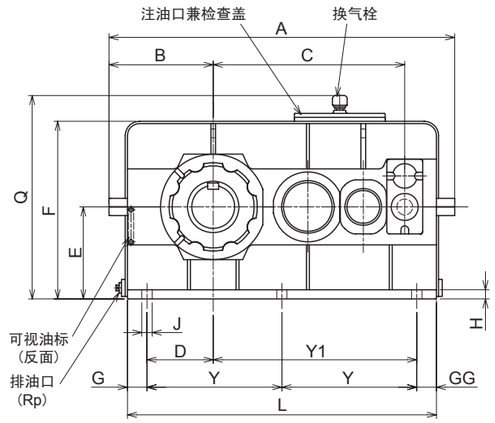

型 号	A	B	C	D	E	F	G	GG	H	J	L	Y	Y1	M	O	P	Q
9015	540	175	257	95	135	262	30	30	19	15	440		285	65	185	220	367
9025	605	190	306	105	155	293	35	35	22	19	505		330	70	205	245	398
9030	670	210	343	115	160	316	45	45	25	24	570		365	75	230	275	421
9035	715	225	374	130	185	361	45	50	25	24	615		390	75	230	275	466
9040	770	235	398	140	200	381	45	85	25	28	670		400	85	260	315	486
9045	825	255	437	160	220	431	45	50	25	28	725	315		85	260	315	536
9050	885	275	467	165	210	417	50	85	27	28	765	315		90	290	345	522
9055	945	295	506	185	245	482	50	55	27	28	825	360		90	290	345	587
9060	1005	310	540	195	265	510	55	90	29	35	885	370		105	340	410	615
9065	1070	330	586	215	300	574	55	55	29	35	950	420		105	340	410	679
9070	1145	345	630	215	300	576	70	115	33	42	1025	420		115	380	460	681
9075	1220	370	683	240	335	644	70	70	33	42	1100	480		115	380	460	749
9080	1325	395	725	240	335	644	80	95	37	42	1175	500		115	400	480	749
9085	1410	425	781	270	375	724	80	80	37	42	1260	550		115	400	480	829

型 号	高速轴					低速轴					Rp	重量(约 kg	油量(约) ℓ
	W	R	S	R1	平键	T	U	V	U1	平键			
9015	190	60	25k6	50	8 x 7	245	110	58m6	95	18 x 11	3/4″	110	5
9025	204	60	28k6	50	8 x 7	285	140	70m6	125	20 x 12	3/4″	160	8
9030	241	80	30k6	70	8 x 7	330	170	80m6	150	25x 14	1″	200	10
9035	241	80	30k6	70	8 x 7	330	170	90m6	150	25x 14	1″	215	13
9040	256	80	35k6	70	10 x 8	349	170	95m6	150	25x 14	1″	285	19
9045	256	80	35k6	70	10 x 8	391	210	105m6	190	28 x 16	1″	350	21
9050	304	110	40k6	95	12 x 8	411	210	110m6	190	28 x 16	1″	440	24
9055	304	110	40k6	95	12 x 8	411	210	120m6	185	32 x 18	1″	485	29
9060	329	110	50k6	95	14 x 9	440	210	125m6	185	32 x 18	1 1/4″	630	33
9065	329	110	50k6	95	14 x 9	484	250	140m6	225	36 x 20	1 1/4″	720	38
9070	354	110	55m6	95	16 x 10	509	250	145m6	225	36 x 20	1 1/4″	900	49
9075	354	110	55m6	95	16 x 10	562	300	160m6	275	40 x 22	1 1/4″	1120	59
9080	405	140	65m6	125	18 x 11	582	300	165m6	275	40 x 22	1 1/4″	1300	64
9085	405	140	65m6	125	18 x 11	585	300	175m6	270	45 x 25	1 1/4″	1560	80

单位：mm

尺寸

钢制箱体平行轴4级卧式

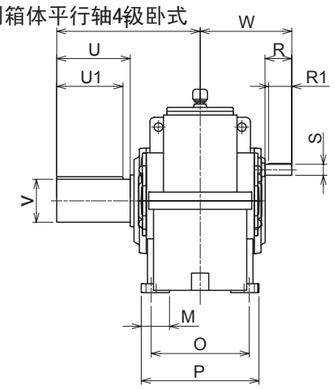

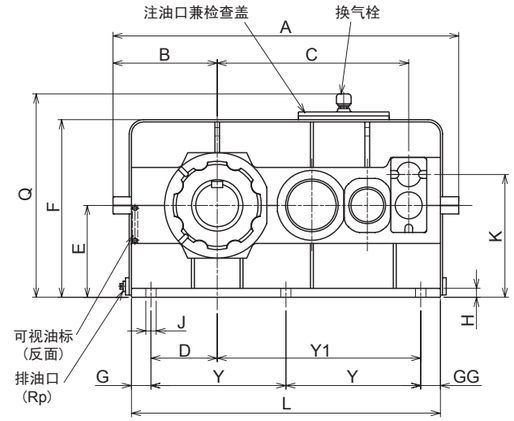

型 号	A	B	C	D	E	F	G	GG	H	J	K	L	Y	Y1	M	O	P	Q
9030	670	210	343	115	160	316	45	45	25	24	223	570		365	75	230	275	421
9035	715	225	374	130	185	361	45	50	25	24	248	615		390	75	230	275	466
9040	770	235	398	140	200	381	45	85	25	28	279	670		400	85	260	315	486
9045	825	255	437	160	220	431	45	50	25	28	299	725	315		85	260	315	536
9050	885	275	467	165	210	417	50	85	27	28	289	765	315		90	290	345	522
9055	945	295	506	185	245	482	50	55	27	28	324	825	360		90	290	345	587
9060	1005	310	540	195	265	510	55	90	29	35	357	885	370		105	340	410	615
9065	1070	330	586	215	300	574	55	55	29	35	392	950	420		105	340	410	679
9070	1145	345	630	215	300	576	70	115	33	42	409	1025	420		115	380	460	681
9075	1220	370	683	240	335	644	70	70	33	42	444	1100	480		115	380	460	749
9080	1325	395	725	240	335	644	80	95	37	42	461	1175	500		115	400	480	749
9085	1410	425	781	270	375	724	80	80	37	42	501	1260	550		115	400	480	829

型 号	高速轴					低速轴					Rp	重量(约) kg	油量(约) ℓ
	W	R	S	R1	平键	T	U	V	U1	平键			
9030	219	60	25k6	50	8 x 7	330	170	80m6	150	22 x 14	1″	205	14
9035	219	60	25k6	50	8 x 7	330	170	90m6	150	25 x 14	1″	220	17
9040	235	60	28k6	50	8 x 7	349	170	95m6	150	25 x 14	1″	290	25
9045	235	60	28k6	50	8 x 7	391	210	105m6	190	28 x 16	1″	350	28
9050	275	80	30k6	70	8 x 7	411	210	110m6	190	28 x 16	1″	440	32
9055	275	80	30k6	70	8 x 7	411	210	120m6	185	32 x 18	1″	490	40
9060	301	80	35k6	70	10 x 8	440	210	125m6	185	32 x 18	1 1/4″	625	37
9065	301	80	35k6	70	10 x 8	484	250	140m6	225	36 x 20	1 1/4″	720	42
9070	354	110	40k6	95	12 x 8	509	250	145m6	225	36 x 20	1 1/4″	905	56
9075	354	110	40k6	95	12 x 8	562	300	160m6	275	40 x 22	1 1/4″	1120	67
9080	374	110	45k6	95	14 x 9	582	300	165m6	275	40 x 22	1 1/4″	1300	73
9085	374	110	45k6	95	14 x 9	585	300	175m6	270	45 x 25	1 1/4″	1560	90

单位：mm

尺寸

钢制箱体直交轴3级卧式

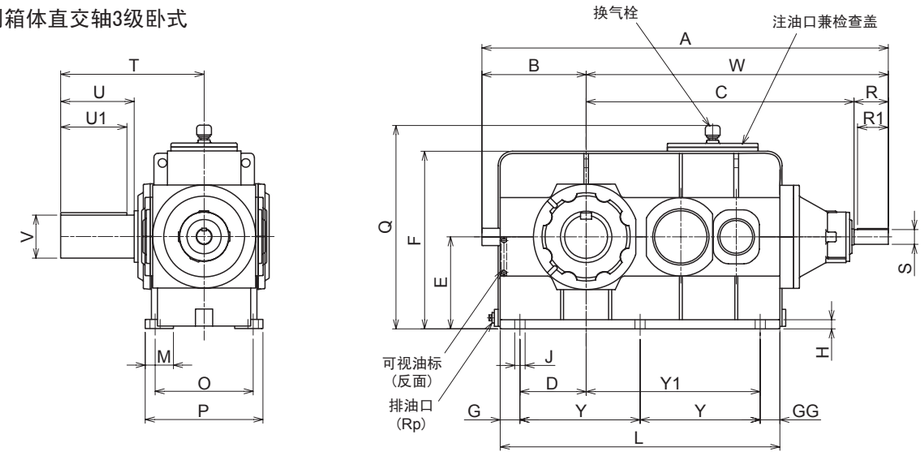

型 号	A	B	C	D	E	F	G	GG	H	J	L	Y	Y1	M	O	P	Q
9030	866	210	576	115	160	316	45	45	25	24	510		305	75	230	275	421
9035	912	225	607	130	185	361	45	45	25	24	555		335	75	230	275	466
9040	951	235	636	140	200	381	45	50	25	28	585		350	85	260	315	486
9045	1010	255	675	160	220	431	45	50	25	28	645	275		85	260	315	536
9050	1083	275	728	165	210	417	50	55	27	28	685	290		90	290	345	522
9055	1142	295	767	185	245	482	50	55	27	28	745	320		90	290	345	587
9060	1249	310	829	195	265	510	55	60	29	35	795	340		105	340	410	615
9065	1351	330	875	215	300	574	55	55	29	35	860	375		105	340	410	679
9070	1372	345	917	215	300	576	70	70	33	42	930	395		115	380	460	681
9075	1450	370	970	240	335	644	70	75	33	42	1005	430		115	380	460	749
9080	1571	395	1036	240	335	644	80	85	37	42	1055	445		115	400	480	749
9085	1657	425	1092	270	375	724	80	80	37	42	1140	490		115	400	480	829

型 号	高速轴					低速轴					Rp	重量(约)	油量(约)
	W	R	S	R1	平键	T	U	V	U1	平键		kg	ℓ
9030	656	80	28k6	70	8 x 7	330	170	80m6	150	25x 14	1″	205	10
9035	687	80	28k6	70	8 x 7	330	170	90m6	150	25x 14	1″	220	12
9040	716	80	30k6	70	8 x 7	349	170	95m6	150	25x 14	1″	290	16
9045	755	80	30k6	70	8 x 7	391	210	105m6	190	28 x 16	1″	350	18
9050	808	80	35k6	70	10 x 8	411	210	110m6	190	28 x 16	1″	440	21
9055	847	80	35k6	70	10 x 8	411	210	120m6	185	32 x 18	1″	490	28
9060	939	110	45k6	95	14 x 9	440	210	125m6	185	32 x 18	1 1/4″	650	29
9065	985	110	45k6	95	14 x 9	484	250	140m6	225	36 x 20	1 1/4″	730	33
9070	1027	110	50k6	95	14 x 9	509	250	145m6	225	36 x 20	1 1/4″	925	45
9075	1080	110	50k6	95	14 x 9	562	300	160m6	275	40 x 22	1 1/4″	1140	52
9080	1176	140	60m6	125	18 x 11	582	300	165m6	275	40 x 22	1 1/4″	1330	60
9085	1232	140	60m6	125	18 x 11	585	300	175m6	270	45 x 25	1 1/4″	1580	75

单位：mm

技术资料

共通

尺寸

钢制箱体直交轴4级卧式

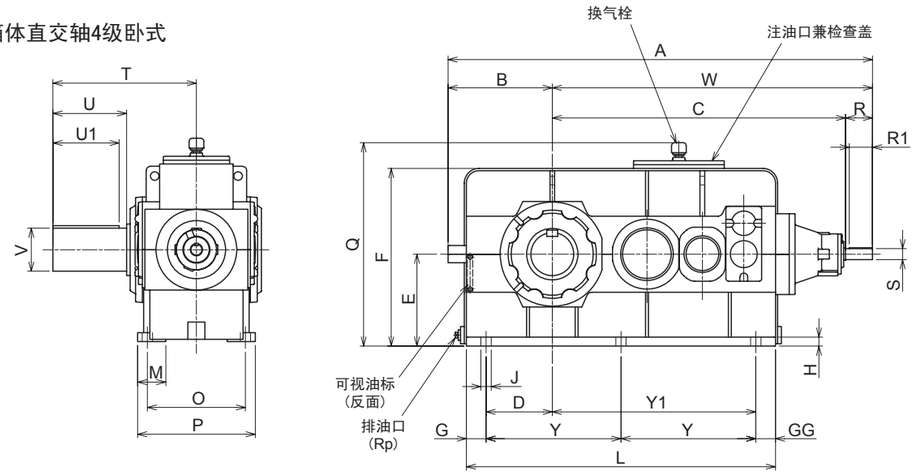

型 号	A	B	C	D	E	F	G	GG	H	J	L	Y	Y1	M	O	P	Q
9040	1025	235	710	140	200	381	45	85	25	28	670		400	85	260	315	486
9045	1084	255	749	160	220	431	45	50	25	28	725	315		85	260	315	536
9050	1134	275	779	165	210	417	50	85	27	28	765	315		90	290	345	522
9055	1193	295	818	185	245	482	50	55	27	28	825	360		90	290	345	587
9060	1260	310	870	195	265	510	55	90	29	35	885	370		105	340	410	615
9065	1326	330	916	215	300	574	55	55	29	35	950	420		105	340	410	679
9070	1425	345	1000	215	300	576	70	115	33	42	1025	420		115	380	460	681
9075	1503	370	1053	240	335	644	70	70	33	42	1100	480		115	380	460	749
9080	1645	395	1140	240	335	644	80	95	37	42	1175	500		115	400	480	749
9085	1731	425	1196	270	375	724	80	80	37	42	1260	550		115	400	480	829

型 号	高速轴					低速轴					Rp	重量(约)	油量(约)
	W	R	S	R1	平键	T	U	V	U1	平键		kg	ℓ
9040	790	80	28k6	70	8 x 7	349	170	95m6	150	25 x 14	1″	310	19
9045	829	80	28k6	70	8 x 7	391	210	105m6	190	28 x 16	1″	375	21
9050	859	80	28k6	70	8 x 7	411	210	110m6	190	28 x 16	1″	460	24
9055	898	80	28k6	70	8 x 7	411	210	120m6	185	32 x 18	1″	505	29
9060	950	80	30k6	70	8 x 7	440	210	125m6	185	32 x 18	1 1/4″	950	38
9065	996	80	30k6	70	8 x 7	484	250	140m6	225	36 x 20	1 1/4″	740	43
9070	1080	80	35k6	70	10 x 8	509	250	145m6	225	36 x 20	1 1/4″	930	57
9075	1133	80	35k6	70	10 x 8	562	300	160m6	275	40 x 22	1 1/4″	1150	67
9080	1250	110	45k6	95	14 x 9	582	300	165m6	275	40 x 22	1 1/4″	1350	73
9085	1306	110	45k6	95	14 x 9	585	300	175m6	270	45 x 25	1 1/4″	1620	90

单位：mm

定位销导孔加工

在现场安装减速机时，先进行定位销施工可防止偏心。定位销导孔加工可对现场定位销孔铰孔加工起引导作用。

规格

- 出厂前，已在安装面对铰孔用的导孔进行了加工。
- 定位销导孔标准配置为四角安装面的对角2处。

注）・ 立式(PVA)、直立式底面安装(PWA)的9015～9055外壳不能使用标准定位销。
（定位时使用定位块等固定外壳侧面。）
・ 施工时，与配套机械对准同心度后，用安装螺栓固定，然后以定位销导孔为引导进行铰孔加工后，装上定位销。
・ 不带定位销。

尺寸

定位销导孔加工位置

9015 ～ 9085
卧式(直立式墙壁安装)
PHA(PWA+W)
PHD(PWD+W)

立式
PVD

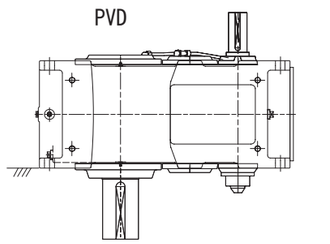

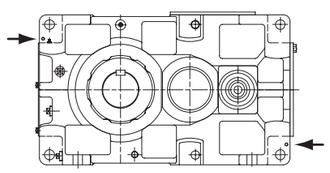

型号	卧式 直立式墙壁安装 PHA, PHD PWA+W,PWD+W			立式 PVA, PVD		
	A	图	定位销公称尺寸	A	图	定位销公称尺寸
9015	15.5	1	M6x60			
9025	20.5	1				
9030	20.5	1				
9035	20.5	1				
9040	25.5	1				
9045	25.5	1				
9050	24	1				
9055	24	1				
9060	31.5	1	M8x70	33	2	M8x70
9065	31.5	1		33	2	
9070	38	1	M10x85	37.5	2	M10x85
9075	41	1	M12x105	70	2	M12x105
9080	41	1		40	2	
9085	41	1		80	2	

单位：mm

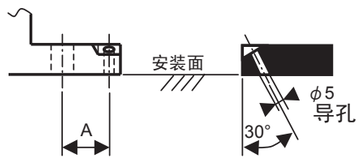

图1 导孔加工详图

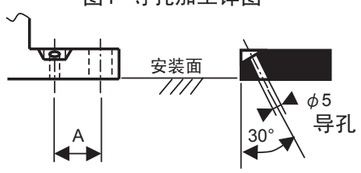

图2 导孔加工详图

注）立式(PVA)、直立式底面安装(PWA)
9015～9055外壳不能使用标准定位销。
（定位时用定位块等固定箱体侧面。）

尺寸

定位销导孔加工位置

9090 ～ 9115
卧式立式
PHD

立式
PVD

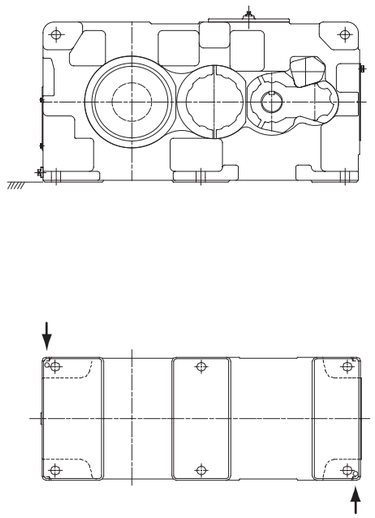

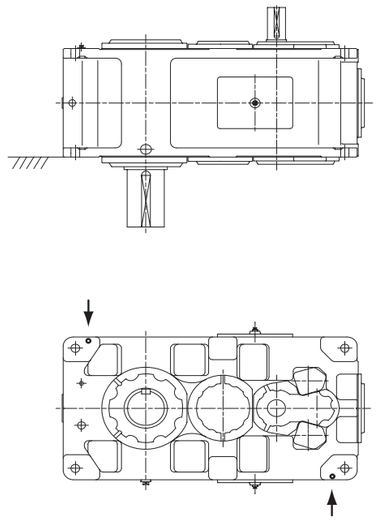

型号	卧式 PHD			立式 PVD		
	A	图	定位销公称尺寸	A	图	定位销公称尺寸
9090	40	1	M12x105	34	2	M12x105
9095	40	1		34	2	
9100	46	1	M16x125	43	2	M16x125
9105	46	1		43	2	
9110	51	1		48	2	
9115	51	1		48	2	

单位：mm

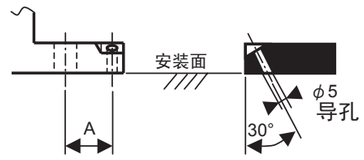

图1 导孔加工详图

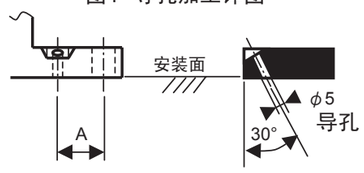

图2 导孔加工详图

止脱垫圈

将联轴器及齿轮等安装在高速轴或低速轴上时，为防止滑脱而使用止脱垫圈。

规格

- 止脱垫圈已按各种轴径实现了标准化。
- 高速轴止脱垫圈将防转垫圈弯入键槽后用于固定螺栓(1个)。
- 低速轴止脱垫圈将防转垫圈折弯后用于固定螺栓(2个)。

注）・ 由于高速轴止脱垫圈将防转垫圈弯入键槽后使用，因此平键的长度比标准短。
・ 低速轴止脱垫圈在轴端面增加2个螺孔后使用。

高速轴轴径

型 号	P2	P3	P4	R2	R3	R4
9015	30	25	-	28	-	-
9025	35	28	-	35	-	-
9030	40	30	25	40	28	-
9035	40	30	25	40	28	-
9040	50	35	28	45	30	28
9045	50	35	28	45	30	28
9050	55	40	30	50	35	28
9055	55	40	30	50	35	28
9060	65	50	35	60	45	30
9065	65	50	35	60	45	30
9070	75	55	40	65	50	35
9075	75	55	40	65	50	35
9080	85	65	45	75	60	45
9085	85	65	45	75	60	45
9090	90	65	50	-	65	50
9095	90	65	50	90	65	50
9100	100	75	60	-	75	60
9105	100	75	60	100	75	60
9110	110	80	60	-	85	60
9115	110	80	60	110	85	60

单位：mm

尺寸

高速轴止脱垫圈(1个螺栓)

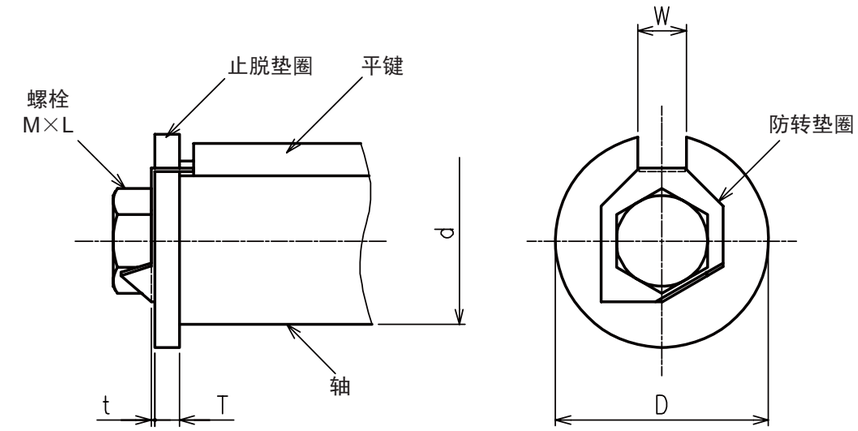

轴径 d	外径 D	槽宽 W	板厚 T	板厚 t	螺栓公称直径×颈长 M × L		平键缩短长度
25	35	8	5.0 0	.8 M	10	25	5
28	35	8	5.0 0	.8 M	10	25	5
30	35	8	5.0 0	.8 M	10	25	5
35	45	10	5.0	0.8	M12	30	5
40	50	12	5.0	1.2	M16	40	5
45	60	14	8.0	1.2	M16	40	5
50	60	14	8.0	1.2	M16	40	5
55	70	16	8.0	1.2	M20	45	5
58	75	18	8.0	1.2	M20	45	5
60	75	18	8.0	1.2	M20	45	5
65	75	18	8.0	1.2	M20	45	5
70	90	20	8.0	1.2	M20	45	5
75	90	20	8.0	1.2	M20	45	5
80	100	22	8.0	1.2	M20	45	5
85	100	22	8.0	1.2	M20	45	5
90	110	25	10.0	1.6	M24	55	6
95	120	25	10.0	1.6	M24	55	6
100	120	28	10.0	1.6	M24	55	6
105	130	28	10.0	1.6	M24	55	6
110	140	28	10.0	1.6	M24	55	6
120	140	32	10.0	1.6	M24	55	6
125	150	32	10.0	1.6	M24	55	6
130	160	32	10.0	1.6	M24	55	6

与轴径对应的减速机尺寸请参见轴径表。

单位：mm

尺寸

低速轴止脱垫圈(2个螺栓)

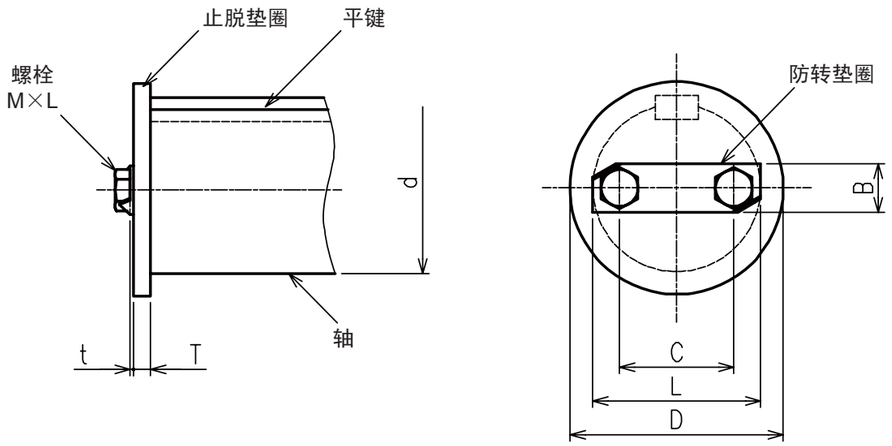

型 号	轴径 d	螺距 C	外径 D	板厚 T	L	B	板厚 t	螺栓公称直径×颈长 M × L	
9015	58	42	75	9.0	65	25	0.8	M10	25
9025	70	46	85	9.0	75	25	0.8	M12	30
9030	80	50	100	9.0	77	25	0.8	M12	30
9035	90	55	105	9.0	85	25	1.2	M12	30
9040	95	60	120	12.0	95	32	1.2	M16	40
9045	105	60	120	12.0	95	32	1.2	M16	40
9050	110	75	140	12.0	110	32	1.2	M16	40
9055	120	75	140	12.0	110	32	1.2	M16	40
9060	125	85	150	16.0	130	40	1.2	M20	50
9065	140	95	175	16.0	140	40	1.2	M20	50
9070	145	95	175	16.0	140	40	1.2	M20	50
9075	160	110	190	16.0	155	40	1.2	M20	50
9080	165	110	190	16.0	155	40	1.2	M20	50
9085	175	130	210	16.0	175	40	1.2	M20	50
9090	180	130	210	16.0	175	40	1.2	M20	50
9095	190	140	220	16.0	185	40	1.2	M20	50
9100	200	145	230	16.0	197	48	1.2	M24	55
9105	220	165	250	16.0	217	48	1.2	M24	55
9110	220	165	250	16.0	217	48	1.2	M24	55
9115	240	180	270	16.0	232	48	1.2	M24	55
9118	260	190	290	18.0	254	55	1.6	M30	75
9121	280	200	310	18.0	264	55	1.6	M30	75
9126	300	220	330	18.0	284	55	1.6	M30	75
9128	320	200	350	21.0	272	64	1.6	M36	90
9131	340	215	370	21.0	287	64	1.6	M36	90
9136	360	230	390	21.0	302	64	1.6	M36	90

单位:mm

低速轴端面螺孔

将止脱垫圈等在2个螺孔处安装于低速轴端面时使用。

规格

- 在轴端中心部钻有螺孔的标准低速轴上增加2个螺孔。

尺寸

低速轴

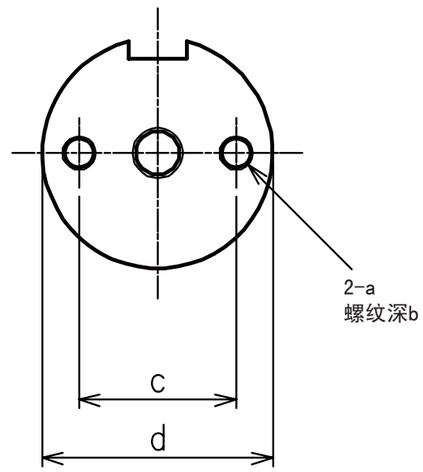

型 号	d	a	b	c
9015	58	M10	20	42
9025	70	M12	25	46
9030	80	M12	25	50
9035	90	M12	25	55
9040	95	M16	30	60
9045	105	M16	30	60
9050	110	M16	30	75
9055	120	M16	30	75
9060	125	M20	38	85
9065	140	M20	38	95
9070	145	M20	38	95
9075	160	M20	38	110
9080	165	M20	38	110
9085	175	M20	38	130
9090	180	M20	38	130
9095	190	M20	38	140
9100	200	M24	45	145
9105	220	M24	45	165
9110	220	M24	45	165
9115	240	M24	45	180

单位:mm

低速轴花键

在设计上无法确保充分的平键长度、并要求拆卸方便的情况下，以及在3点支撑连接(减速机低速轴2个轴承+轴台等)时要求方便作业时使用。

规格

● 已按各型号将低速轴花键尺寸“齿面配合”“大直径配合”进行了标准化。

尺寸

・ 低速轴花键“齿面配合”

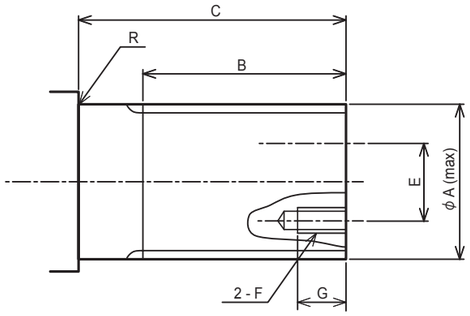

型 号	花键公称尺寸	φ A(d7)	B	C	R	E	F	G
9015	55 × 20 × 2.5	54.5	60	90	0	35	M8	20
9025	70 × 26 × 2.5	69.5	70	100	0	42	M10	20
9030	80 × 30 × 2.5	79.5	80	110	0	46	M12	25
9035	90 × 34 × 2.5	89.5	80	110	0	55	M12	25
9040	95 × 36 × 2.5	94.5	90	120	0	55	M12	25
9045	105 × 19 × 5	104	100	130	0	55	M12	25
9050	110 × 20 × 5	109	100	140	0	60	M16	30
9055	120 × 22 × 5	119	110	140	0	75	M16	30
9060	125 × 23 × 5	124	110	150	1.2	75	M16	30
9065	140 × 26 × 5	139	130	170	2.75	85	M20	38
9070	140 × 26 × 5	139	130	170	2.75	85	M20	38
9075	160 × 30 × 5	159	150	190	2.75	85	M20	38
9080	160 × 30 × 5	159	150	190	2.75	95	M20	38
9085	180 × 34 × 5	179	150	190	0	110	M20	38
9090	180 × 34 × 5	179	150	190	0	110	M20	38
9095	190 × 23 × 7.5	188.5	180	240	0	120	M20	38
9100	200 × 25 × 7.5	198.5	190	250	0	130	M20	38
9105	220 × 27 × 7.5	218.5	220	280	0	145	M24	45
9110	220 × 27 × 7.5	218.5	220	280	0	145	M24	45
9115	240 × 30 × 7.5	238.5	220	280	0	160	M24	45
9118	260 × 24 × 10	258	300	380	0	160	M30	60
9121	280 × 26 × 10	278	300	380	2.1	170	M30	60
9126	300 × 28 × 10	298	350	430	0	190	M30	60
9128	320 × 30 × 10	318	350	430	0	210	M30	60
9131	340 × 32 × 10	338	350	430	2.1	230	M30	60
9136	360 × 34 × 10	358	350	430	0	250	M30	60

单位:mm

齿轮规格：按照JIS B1603-1995附件“渐开线花键(标准压力角20°)齿面配合b级”标准
(与旧标准JIS D2001-1959“汽车用渐开线花键”内容相同)

尺寸

・ 低速轴花键“大直径配合”

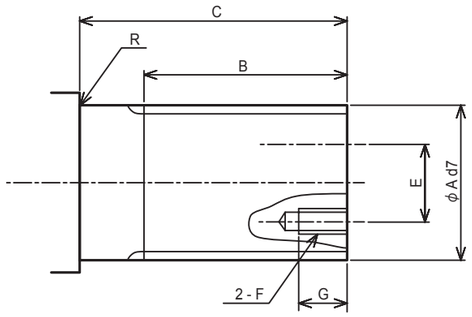

型 号	花键公称尺寸	φ A(max)	B	C	R	E	F	G
9015	50 × 18 × 2.5	50	90	120	0	30	M8	20
9025	70 × 26 × 2.5	70	100	140	0	42	M10	20
9030	80 × 14 × 5	80	130	170	0	46	M12	25
9035	85 × 15 × 5	85	130	170	0	46	M12	25
9040	95 × 17 × 5	95	130	170	0	55	M12	25
9045	100 × 18 × 5	100	170	210	0	55	M12	25
9050	110 × 20 × 5	110	170	210	0	60	M16	30
9055	120 × 22 × 5	120	170	210	0	75	M16	30
9060	120 × 22 × 5	120	170	210	1.2	75	M16	30
9065	140 × 26 × 5	140	210	250	2.75	85	M20	38
9070	140 × 26 × 5	140	210	250	2.75	85	M20	38
9075	160 × 14 × 10	160	240	300	2.75	95	M20	38
9080	160 × 14 × 10	160	240	300	2.75	95	M20	38
9085	180 × 16 × 10	180	240	300	0	110	M20	38
9090	180 × 16 × 10	180	240	300	0	110	M20	38
9095	190 × 17 × 10	190	280	350	0	120	M20	38
9100	200 × 18 × 10	200	280	350	0	130	M20	38
9105	220 × 20 × 10	220	280	350	0	145	M24	45
9110	220 × 20 × 10	220	280	350	0	145	M24	45
9115	240 × 22 × 10	240	340	410	0	160	M24	45
9118	260 × 24 × 10	260	340	410	0	160	M30	60
9121	280 × 26 × 10	280	400	470	2.1	170	M30	60
9126	300 × 28 × 10	300	400	470	0	190	M30	60
9128	320 × 30 × 10	320	400	470	0	210	M30	60
9131	340 × 32 × 10	340	400	470	2.1	230	M30	60
9136	360 × 34 × 10	360	400	470	0	250	M30	60

单位：mm

齿轮规格：按照JIS B1603-1995附件“渐开线花键(标准压力角20°)大直径配合2-b级”标准
(与旧标准JIS D2001-1959“汽车用渐开线花键”内容相同)

低速轴120° 双键

输出扭矩较大时以及起动频繁时使用。

规格

- 在与标准平键错开120° 的位置增加相同的平键。
- 在错开120° 的位置增加平键的相位公差。

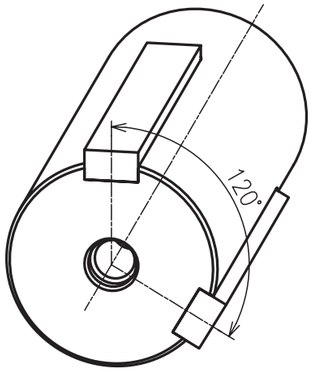

型 号	平键相位公差
9015	120°± 0.20°
9025	120°± 0.16°
9030	120°± 0.14°
9035	120°± 0.13°
9040	120°± 0.12°
9045	120°± 0.11°
9050	120°± 0.10°
9055, 9060	120°± 0.09°
9065, 9070	120°± 0.08°
9075 - 9085	120°± 0.07°
9090 - 9100	120°± 0.06°
9105 - 9115	120°± 0.05°

技术资料

共通

低速轴双油封

在漏油对生产、环境的影响特别大的使用中，通过采用双重油封，更能提高防漏油的可靠性。

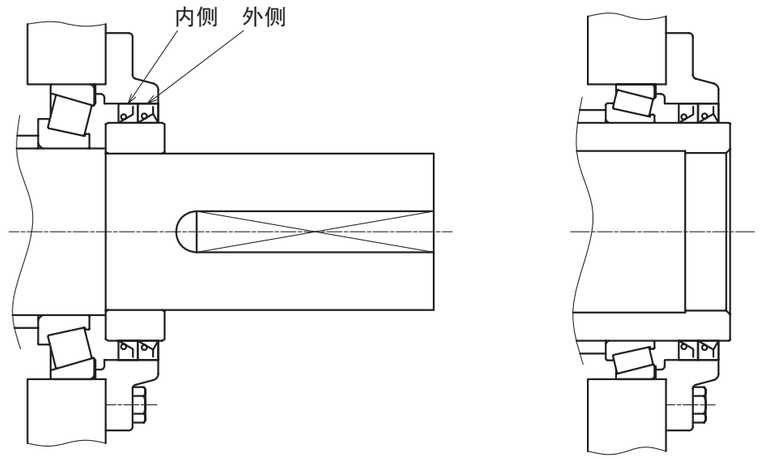

实心轴　　空心轴

规格

- 使用双重腈油封。
- 低速轴双油封选配件在下表带“○”记号的情况下选择。

注） 卧式4级、立式低速轴向下以及直立式以低速轴双油封规格为标准。
立式空心轴仅下侧油封为双油封规格。

低速轴油封的标准规格

安装	级数	直交轴						平行轴								
		RL	RR	RB	LR	LL	LB	RL	RR	RB	LR	LL	LB	BR	BL	BB
卧式	2 级	○	○	○	○	○	○	○	○	○	○	○	○	○	○	○
	3 级	○	○	○	○	○	○	○	○	○	○	○	○	○	○	○
	4 级	◎	◎	◎	◎	◎	◎	◎	◎	◎	◎	◎	◎	◎	◎	◎
立式	2 级	◎	○	-	-	-	-	◎	○	-	-	-	-	-	-	-
	3 级	◎	○	-	-	-	-	◎	○	-	-	-	-	-	-	-
	4 级	-	-	-	○	◎	-	◎	○	-	-	-	-	-	-	-
直立式	2 级	◎	◎	◎	◎	◎	◎	◎	◎	◎	◎	◎	◎	◎	◎	◎
	3 级	◎	◎	◎	◎	◎	◎	◎	◎	◎	◎	◎	◎	◎	◎	◎
	4 级	◎	◎	◎	◎	◎	◎	◎	◎	◎	◎	◎	◎	◎	◎	◎

○：单油封　◎：双油封

逆止器

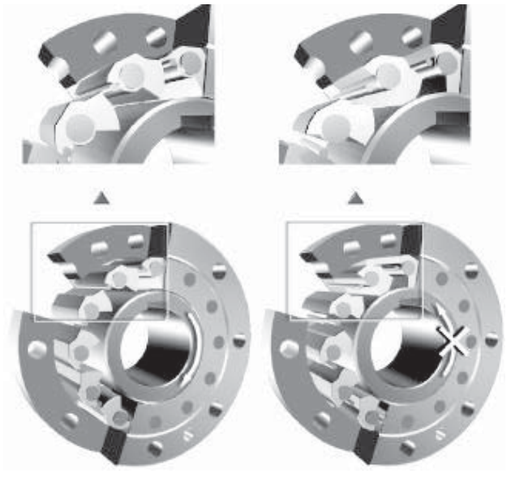

采用直接安装在减速机中间轴的内置式逆止器。
与外置式相比，不需要逆止器用的扭矩臂、轴承、油封、专用润滑，可实现简单、紧凑、免维护的效果。

规格

- 内圈旋转型的内圈向一个方向空转。是离心力分离的凸轮非接触式逆止器。

尺寸

平行轴3级卧式

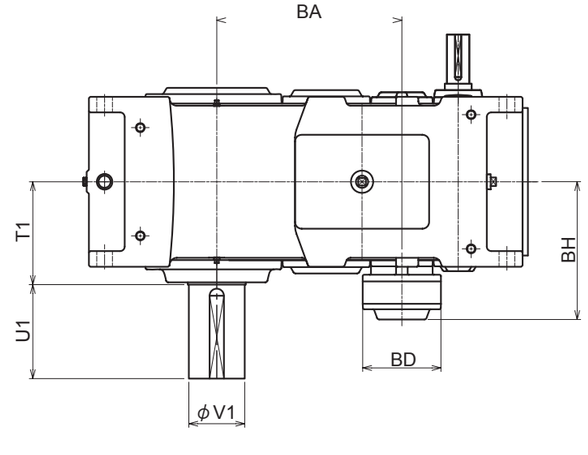

	BA	BH	BD	T1	V1	U1	油量(约)ℓ
9050	358	263	150	201	110	210	24
9055	397	263	150	201	120	210	24
9060	414	308	175	230	125	210	35??
9065	460	308	175	234	140	250	40??
9070	482	330	190	259	145	250	53??
9075	535	330	190	262	160	300	64??
9080	556	365	210	282	165	300	69??
9085	612	365	210	285	175	300	85??

・ ※记号油量与标准油量不同。

单位：mm

标准轴布置

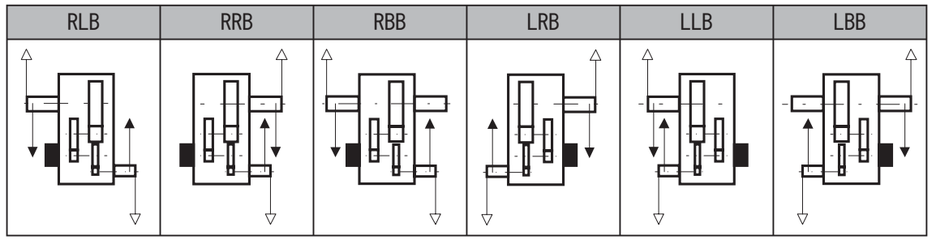

（■：逆止器）

平行轴4级卧式

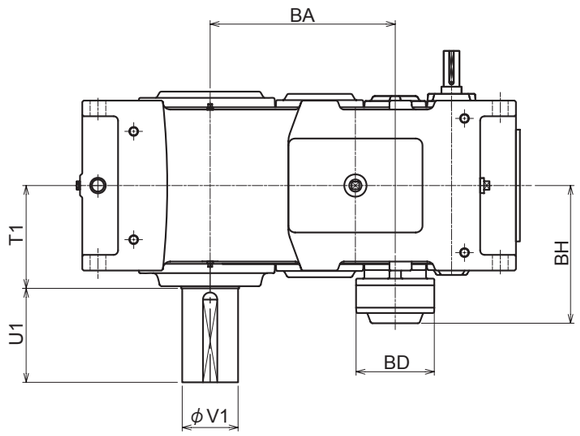

	BA	BH	BD	T1	V1	U1	油量(约)ℓ
9050	358	263	150	201	110	210	56
9055	397	263	150	201	120	210	56
9060	414	308	175	230	125	210	37
9065	460	308	175	234	140	250	42
9070	482	330	190	259	145	250	56
9075	535	330	190	262	160	300	67
9080	556	365	210	282	165	300	73
9085	612	365	210	285	175	300	90

单位：mm

标准轴布置

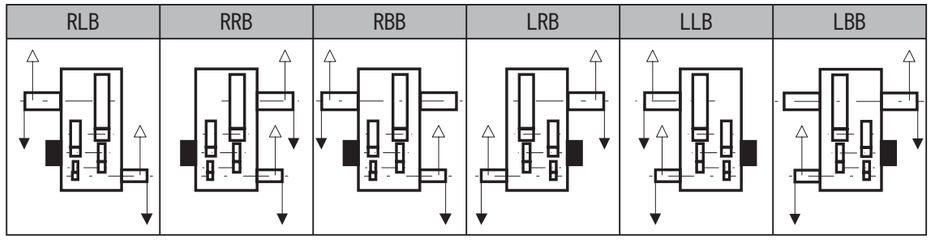

（■：逆止器）

直交轴3级卧式

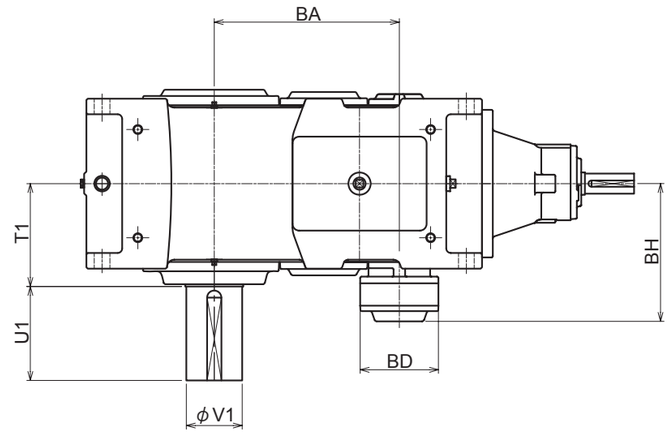

	BA	BH	BD	T1	V1	U1	油量(约)ℓ
9050	358	263	150	201	110	210	32
9055	397	263	150	201	120	210	32
9060	414	308	175	230	125	210	29
9065	460	308	175	234	140	250	33
9070	482	330	190	259	145	250	45
9075	535	330	190	262	160	300	52
9080	556	365	210	282	165	300	60
9085	612	365	210	285	175	300	75

单位：mm

标准轴布置

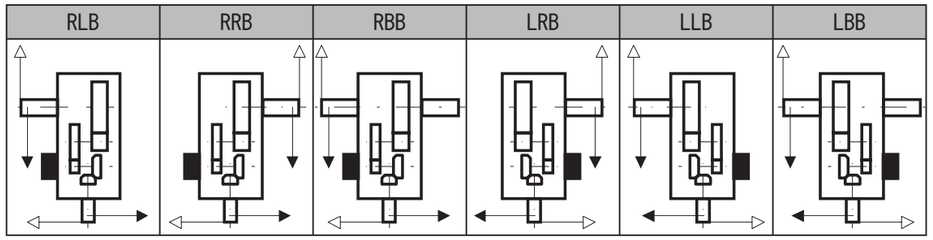

（■：逆止器）

直交轴4级卧式

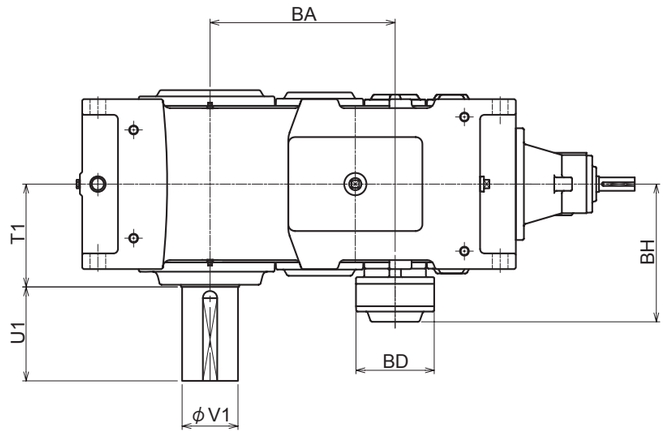

	BA	BH	BD	T1	V1	U1	油量(约)ℓ
9050	358	263	150	201	110	210	24
9055	397	263	150	201	120	210	24
9060	414	308	175	230	125	210	38
9065	460	308	175	234	140	250	43
9070	482	330	190	259	145	250	57
9075	535	330	190	262	160	300	67
9080	556	365	210	282	165	300	73
9085	612	365	210	285	175	300	90

单位：mm

标准轴布置

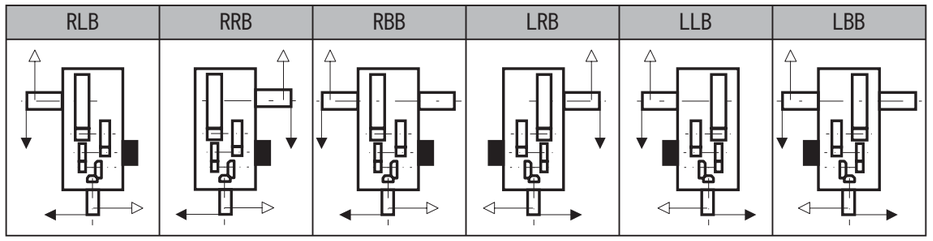

（■：逆止器）

技术资料

共通

防水换气栓

防水换气栓用于室外通气装置直接受到雨淋以及受到喷溅的环境。

规格

- 与普通的通气装置相比，内部多了一个圆筒，可防止外部水滴进入减速机内部。
- 滤芯为不锈钢制。

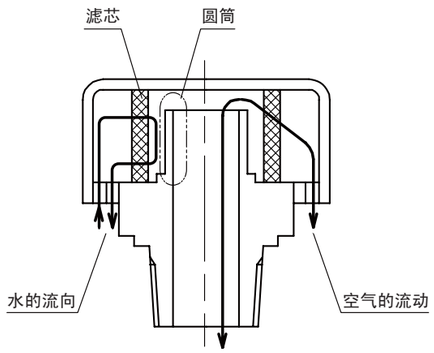

尺寸

卧式

PHA9015-9055　直交轴2・3・4级，平行轴2・3・4级

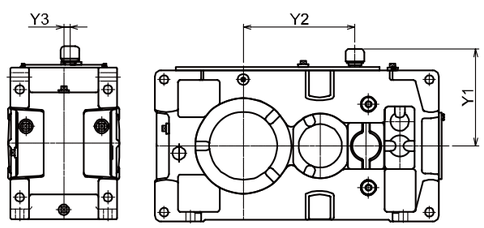

型 号	Y1	Y2	Y3
9015	205	150	0
9025	225	200	18
9030	230	232	20
9035	255	263	20
9040	270	274	20
9045	290	313	20
9050	280	322	20
9055	315	361	20

PHD9060-9085　直交轴2・3・4级，平行轴2・3・4级

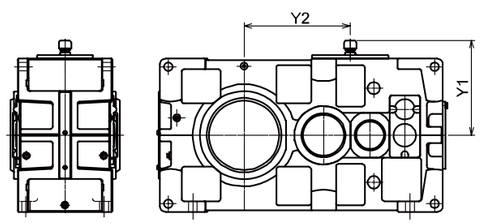

型 号	Y1	Y2
9060	354	325
9065	389	371
9070	389	370
9075	424	423
9080	424	460
9085	464	516

PHD9090-9115　直交轴3・4级，平行轴2・3・4级

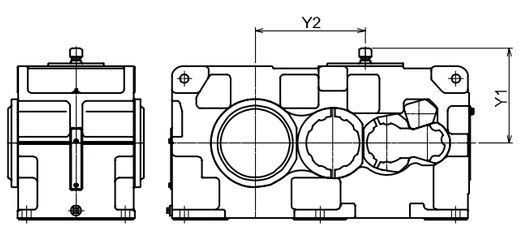

型 号	Y1	Y2
9090	464	535
9095	489	565
9100	514	620
9105	539	655
9110	564	710
9115	589	760

技术资料

共通

尺寸

立式

PVA9015-9055　直交轴2・3・4级，平行轴2・3・4级

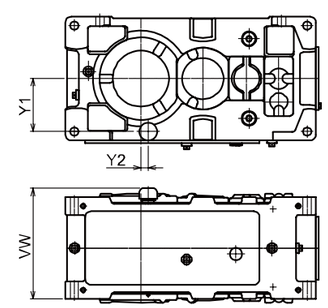

型 号	Y1	Y2	VW
9015	110	35	243
9025	130	25	270
9030	135	0	298
9035	160	0	298
9040	175	30	340
9045	195	30 ?1	340
9050	180	25	375
9055	215	0	375

※1 9045 的直交轴2级、直交轴3级以及平行轴2级为29。
轴方向在向上时敬请垂询。

PVD9060-9085　直交轴2・3・4级，平行轴2・3・4级

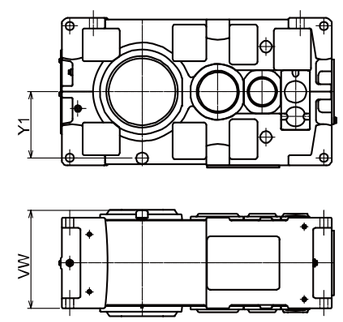

型 号	Y1	VW
9060	229	413
9065	264	413
9070	263	463
9075	298	463
9080	298	498
9085	338	498

轴方向在向上时敬请垂询。

PVD9090-9115　直交轴3・4级，平行轴2・3・4级

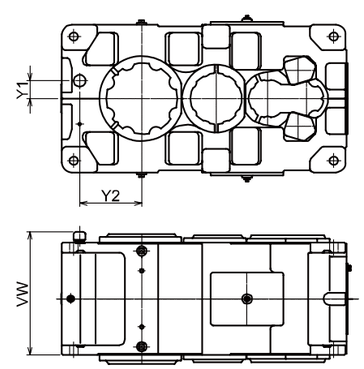

型 号	Y1	Y2	VW
9090	90	315	625
9095	90	345	625
9100	100	355	705
9105	100	390	705
9110	100	405	765
9115	100	440	765

轴方向在向上时敬请垂询。

尺寸

直立式

PWA9015-9055　直交轴2・3・4级，平行轴2・3・4级

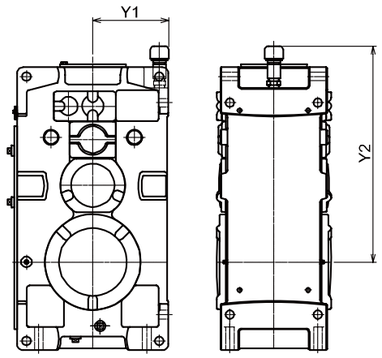

平行轴2级(P2)

型 号	Y1	Y2
9015	142	358
9025	161	408
9030	166	465
9035	191	496
9040	202	519
9045	222	558
9050	211	589
9055	246	628

直交轴时敬请垂询。

平行轴3级、平行轴4级(P3・P4)

型 号	Y1	Y2
9015	142	403
9025	161	473
9030	166	515
9035	191	546
9040	202	593
9045	222	632
9050	211	662
9055	246	701

直交轴时敬请垂询。

PWD9060-9085　直交轴2・3・4级，平行轴2・3・4级

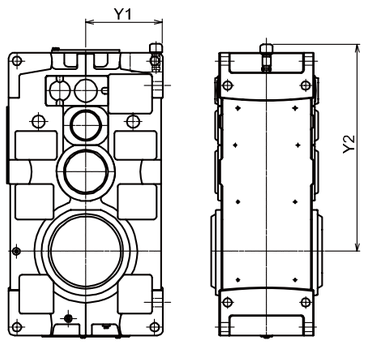

平行轴2级(P2)

型 号	Y1	Y2
9060	264	655
9065	299	701
9070	297	738
9075	332	791
9080	331	831
9085	371	887

直交轴时敬请垂询。

平行轴3级、平行轴4级(P3・P4)

型 号	Y1	Y2
9060	264	740
9065	299	786
9070	297	833
9075	332	886
9080	331	951
9085	371	1007

直交轴时敬请垂询。

防湿换气栓

规格

- 在湿度超过85%、特别多湿的环境下使用。
- 通气装置本体内加有吸湿剂，可防止水分进入。
  这样，可起到保护减速机、可防止以下的故障。
  - 防止齿轮、轴承等生锈。
  - 防止因润滑油性能降低而产生点蚀等损伤。
- 吸湿剂需更换时，可通过目视确认，更换也很方便。

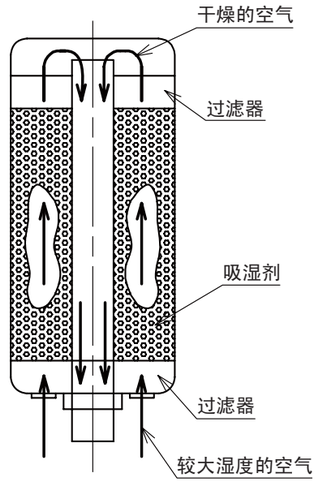

尺寸

卧式

PHA9015-9055　直交轴2・3・4级，平行轴2・3・4级

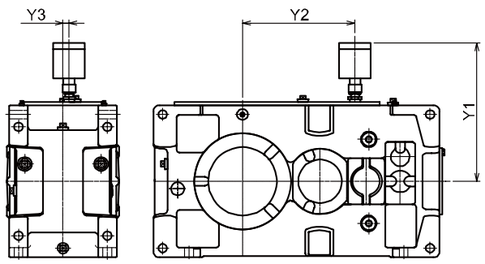

型号	Y1	Y2	Y3
9015	320	150	0
9025	340	200	18
9030	345	232	20
9035	370	263	20
9040	401	274	20
9045	421	313	20
9050	411	322	20
9055	446	361	20

PHD9060-9085　直交轴2・3・4级，平行轴2・3・4级

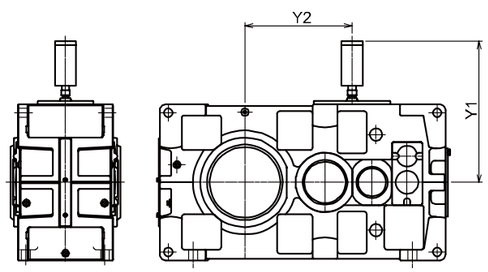

型号	Y1	Y2
9060	469	325
9065	504	371
9070	504	370
9075	539	423
9080	640	460
9085	680	516

PHD9090-9115　直交轴2・3・4级，平行轴2・3・4级

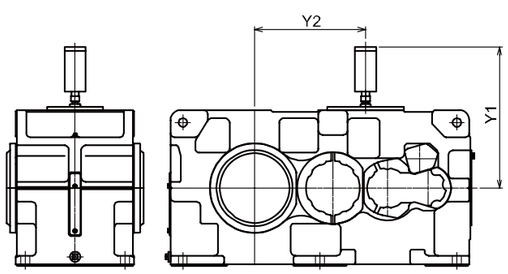

型号	Y1	Y2
9090	680	535
9095	705	565
9100	730	620
9105	755	655
9110	780	710
9115	805	760

尺寸

立式

PVA9015-9055　直交轴2・3・4级，平行轴2・3・4级

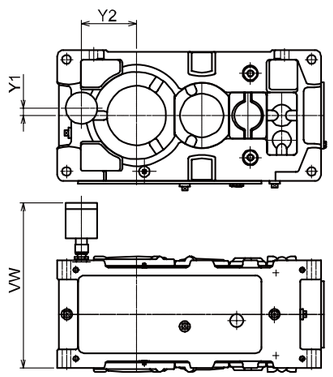

直交轴2级、直交轴3级、平行轴2级(R2・R3・P2)

型号	Y1	Y2	VW
9015	23	107	364
9025	26	117	391
9030	24	135	419
9035	24	154	419
9040	28	165	478
9045	28	186	478
9050	32	177	513
9055	32	208	513

轴方向在向上时敬请垂询。

直交轴4级、平行轴3级、平行轴4级(R4・P3・P4)

型号	Y1	Y2	VW
9015	19	107	364
9025	23	117	391
9030	23	135	419
9035	23	154	419
9040	24	165	478
9045	24	186	478
9050	24	177	513
9055	24	208	513

轴方向在向上时敬请垂询。

PVD9060-9085　直交轴2・3・4级，平行轴2・3・4级

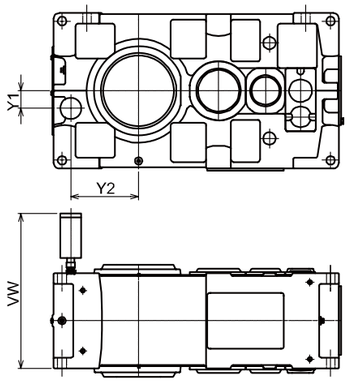

型号	Y1	Y2	VW
9060	65	214	551
9065	65	253	551
9070	75	251	601
9075	75	298	601
9080	85	283	738
9085	85	327	738

轴方向在向上时敬请垂询。

尺寸

立式

PVD9090-9115　直交轴2・3・4级，平行轴2・3・4级

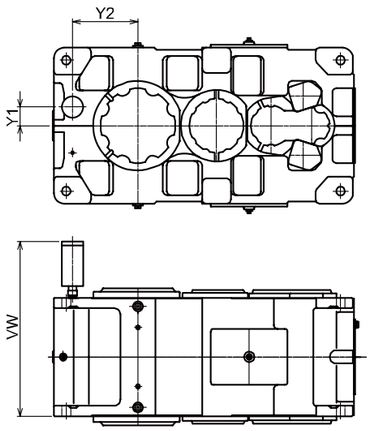

型号	Y1	Y2	VW
9090	90	315	858
9095	90	345	858
9100	100	355	938
9105	100	390	938
9110	100	405	998
9115	100	440	998

轴方向在向上时敬请垂询。

尺寸

直立式

PWA9015-9055　平行轴2・3・4级

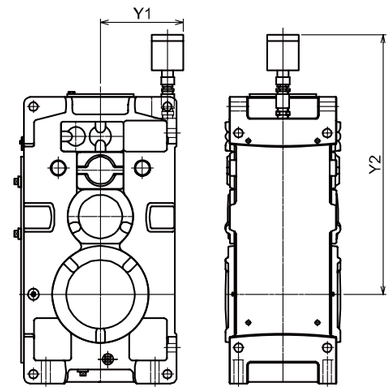

平行轴2级(P2)

型号	Y1	Y2
9015	163	473
9025	182	523
9030	187	580
9035	212	611
9040	223	650
9045	243	689
9050	232	720
9055	267	759

直交轴时敬请垂询。

平行轴3级、平行轴4级(P3, P4)

型号	Y1	Y2
9015	163	518
9025	182	588
9030	187	630
9035	212	661
9040	223	724
9045	243	763
9050	232	793
9055	267	832

直交轴时敬请垂询。

PWD9060-9085　平行轴2・3・4级

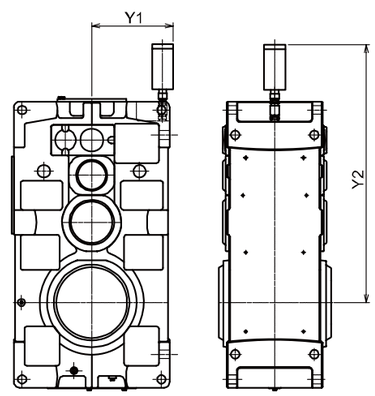

平行轴2级(P2)

型号	Y1	Y2
9060	285	786
9065	320	832
9070	318	869
9075	353	922
9080	352	1064
9085	392	1120

直交轴时敬请垂询。

平行轴3级、平行轴4级(P3, P4)

型号	Y1	Y2
9060	285	871
9065	320	917
9070	318	964
9075	353	1017
9080	352	1184
9085	392	1240

直交轴时敬请垂询。

不锈钢排水阀

与铜制阀门相比，在腐蚀性环境中受腐蚀程度小，可长期放心使用。

规格

- 需要防腐蚀时，排水阀请指定不锈钢制。
- 排水阀采用不锈钢(相当于SUS304)球阀。

※ 另外也生产闸阀，如有需要时敬请垂询。

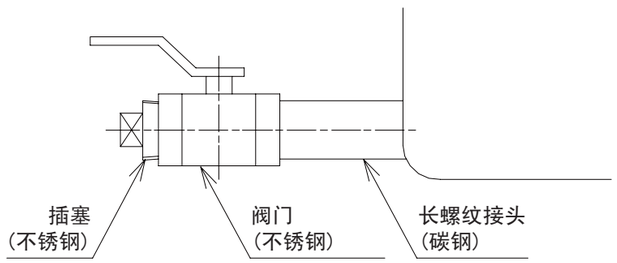

尺寸

卧式减速机

PHA9015-9055　直交轴2・3・4级，平行轴2・3・4级

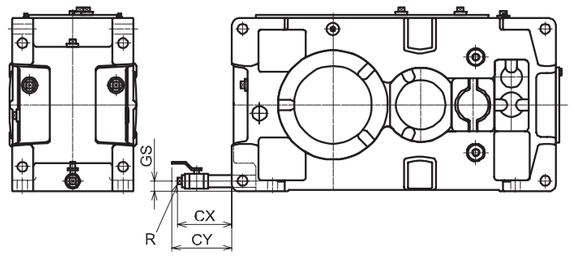

型 号	R	CX	CY	GS
9015	3/4	133	170 2	3
9025	3/4	133	170 2	4
9030	3/4	130	167 2	4
9035	3/4	130	167 2	4
9040	1	154	198 2	8
9045	1	154	198 2	8
9050	1	154	198 2	9
9055	1	154	198 2	9

PHD9060-9085　直交轴2・3・4级，平行轴2・3・4级

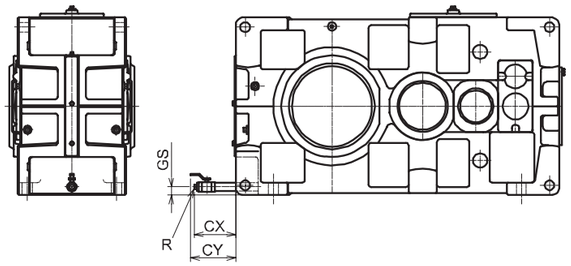

型 号	R	CX	CY	GS
9060	1	191	235 3	1
9065	1	191	235 3	1
9070	1	176	220 3	3
9075	1	176	220 3	3
9080	1	176	220 3	4
9085	1	176	220 3	4

PHD9090-9115　直交轴3・4级，平行轴2・3・4级

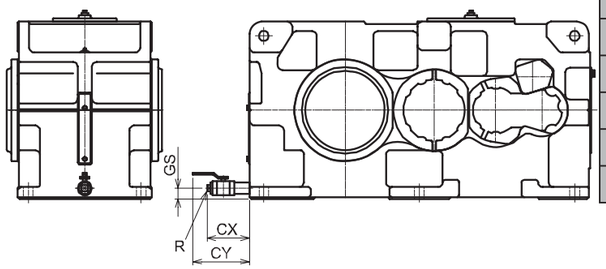

型 号	R	CX	CY	GS
9090	1 1/2	181	241 4	5
9095	1 1/2	181	241 4	5
9100	1 1/2	181	241 4	5
9105	1 1/2	181	241 4	5
9110	1 1/2	181	241 4	8
9115	1 1/2	181	241 4	8

尺寸

立式减速机

PVA9015-9055　直交轴2・3・4级，平行轴2・3・4级

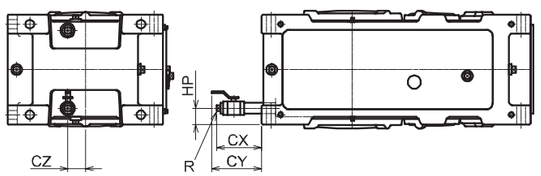

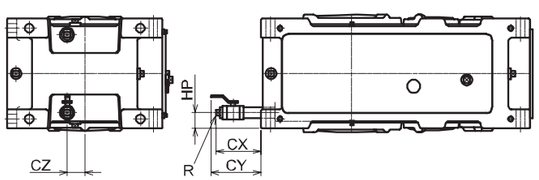

9030-9055 直交轴2级、直交轴3级、平行轴2级(R2, R3, P2)

型号	R	CX	CY	CZ	HP
9030	3/4	121	158 4	0	43
9035	3/4	121	158 4	0	43
9040	1	149	193 4	8	55
9045	1	149	193 4	8	55
9050	1	141	185 5	5	50
9055	1	141	185 5	5	50

9015, 9025 直交轴2级、平行轴2级、平行轴3级(R2, P2, P3)
9030-9055 直交轴4级、平行轴3级、平行轴4级(R4, P3, P4)

型号	R	CX	CY	CZ	HP
9015	3/4	133	170 2	5	38
9025	3/4	128	165 3	0	40.5
9030	3/4	121	158 4	4	43
9035	3/4	121	158 4	4	43
9040	1	149	193 5	6	55
9045	1	149	193 5	6	55
9050	1	141	185 5	6	50
9055	1	141	185 5	6	50

PVD9060-9085　直交轴2・3・4级，平行轴2・3・4级

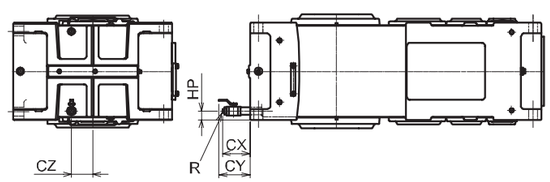

型号	R	CX	CY	CZ	HP
9060	1	141	185	75	47
9065	1	141	185	75	47
9070	1	141	185	85	47
9075	1	141	185	85	47
9080	1	131	175	100	42
9085	1	131	175	100	42

PVD9090-9115　直交轴3・4级，平行轴2・3・4级

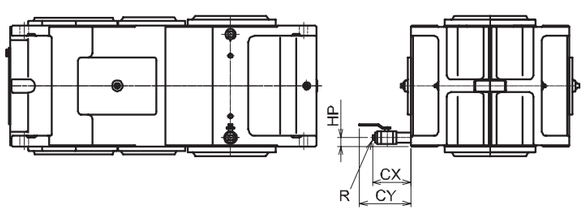

型号	R	CX	CY	HP
9090	1 1/2	181	241 4	2
9095	1 1/2	181	241 4	2
9100	1 1/2	181	241 4	3
9105	1 1/2	181	241 4	3
9110	1 1/2	181	241 4	4
9115	1 1/2	181	241 4	4

技术资料

共通

尺寸

直立式减速机

PWA9015-9055　直交轴2・3・4级，平行轴2・3・4级

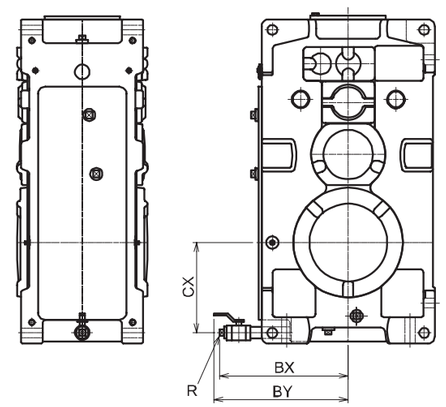

型号	R	BX	BY	CX
9015	3/4	271	308	135
9025	3/4	288	325	149
9030	3/4	290	327	173
9035	3/4	308	345	192
9040	1	379	423	205
9045	1	354	398	226
9050	1	364	408	224
9055	1	364	430	255

PWA9060-9085　直交轴2・3・4级，平行轴2・3・4级

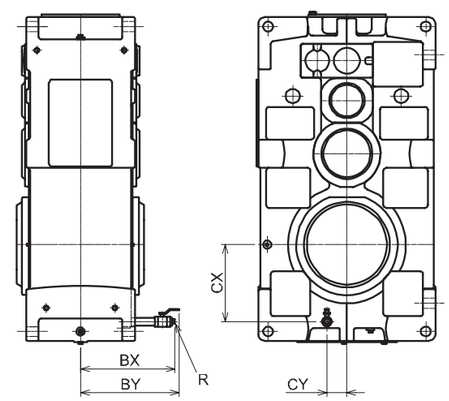

型号	R	BX	BY	CX	CY
9060	1	356	400	214	65
9065	1	356	400	253	65
9070	1	381	425	251	75
9075	1	381	425	298	75
9080	1	401	445	283	85
9085	1	401	445	327	85

防尘换气栓

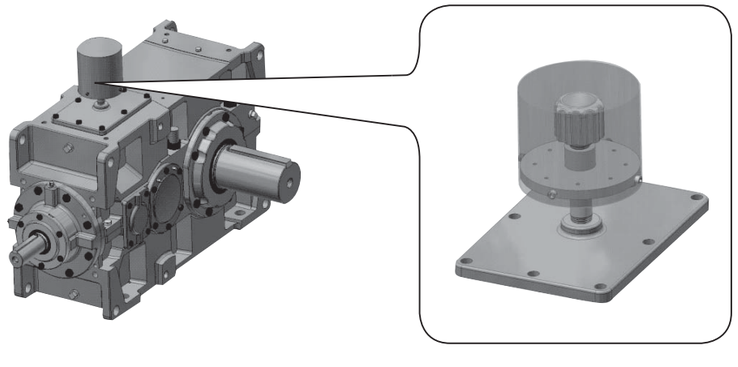

安装时减速机在粉尘很多的环境中可使用。
特别是在使用普通通气装置可能会被粉尘埋没的情况下也可放心使用。

规格

- 与普通通气装置相比，由于采用长螺纹接头，因此安装位置高，可防止被粉尘埋没。
- 通气装置的上部安装了防尘罩，可防止粉尘直接堆积。

尺寸

9015 ～ 9136(全型号通用)

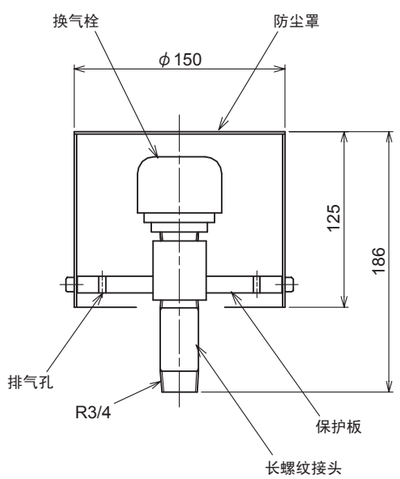

可分离式风扇罩(直交轴)

在联轴器的安装和拆卸时，就拆下可分离式风扇罩即可进行。
对于使用标准风扇罩空气吸入面会被联轴器阻碍的情况，也可选用本风扇罩。
尤其是在输送机用减速机上使用液力偶合器时，可确保联轴器的维护空间。

规格

- 左右可分离式结构。
- 卧式专用的安装尺寸与标准风扇罩相同。
- 与标准风扇罩相比，空气吸入孔更大，因此也可适用于大孔径的联轴器。风扇转子旋转部的圆筒部分采用圆锥形，可防止湍流，从而在减速机内形成顺畅的气流。
- 出于安全考虑，与标准风扇罩一样在风扇罩背面安装有冲压钢板，以防人体接触风扇转子。

尺寸

9060-9085 卧式 直交轴2级

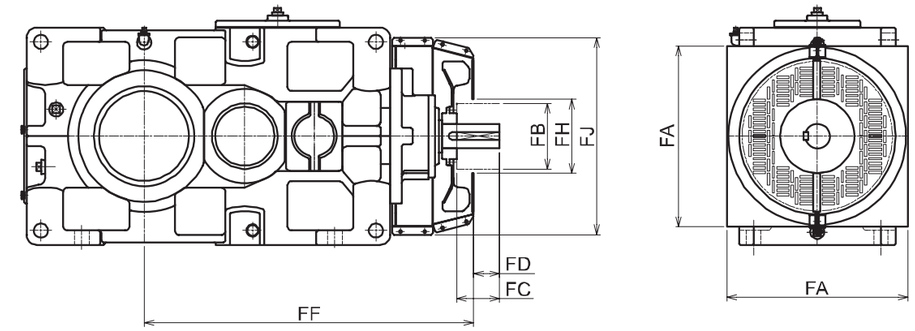

卧式 直交轴2级

	FA	FB	FC	FD	FF	FH	FJ
9060	440	160	105	64	801	180	480
9065	440	160	105	64	847	180	480
9070	490	200	105	64	901	220	530
9075	490	200	105	64	954	220	530
9080	540	225	105	59	1021	245	580
9085	540	225	105	59	1077	245	580

单位:mm

尺寸

9060-9085 卧式 直交轴3级

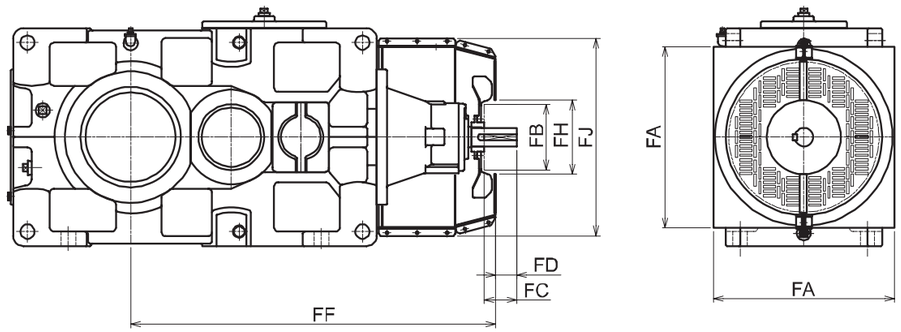

卧式 直交轴3级

	FA	FB	FC	FD	FF	FH	FJ
9060	440	160	80	51	888	180	480
9065	440	160	80	51	934	180	480
9070	490	160	80	51	976	180	530
9075	490	160	80	51	1029	180	530
9080	540	160	105	64	1112	180	580
9085	540	160	105	64	1168	180	580

单位:mm

9090-9105 卧式 直交轴3级

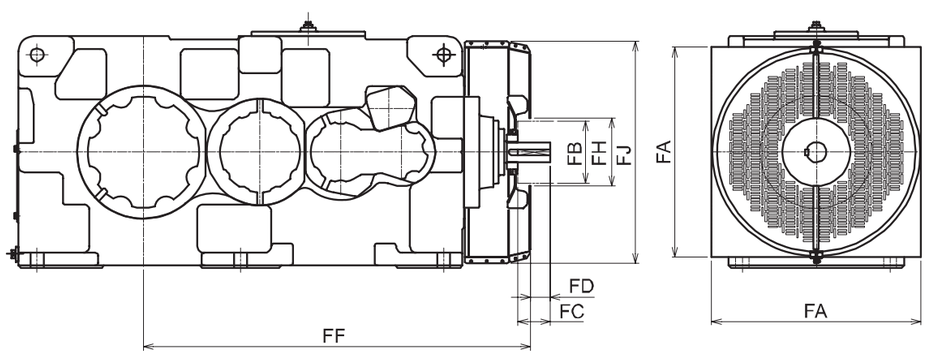

卧式 直交轴3级

	FA	FB	FC	FD	FF	FH	FJ
9090	680	200	105	67	1257	220	720
9095	680	200	105	67	1287	220	720
9100	760	225	105	62	1416	245	800
9105	760	225	105	62	1450	245	800

单位:mm

技术资料

共通

轴盖

对于那些因布局变更而会改变使用轴的机械及备用机，有时会选择双输出轴减速机，从而可任意使用输出输入轴。此时可作为安全护罩安装。

规格

- 薄金属板制的焊接产品。
- 由于左右两侧的护罩已进行了安装用的加工，因此可拆下已安装的轴盖，安装到相反侧的轴上。

尺寸

轴盖高速轴伸出部

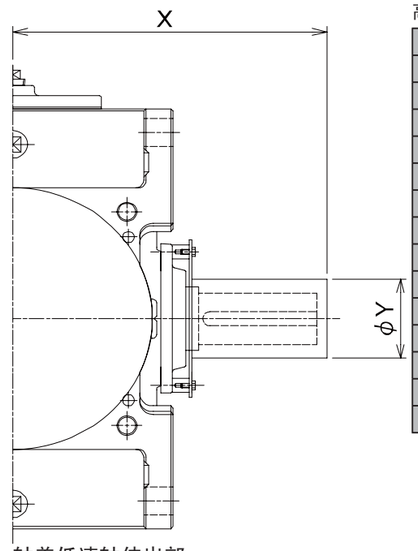

高速轴用

型号		X	Y	型号		X	Y
9050	P2	312 9	0	9080	P2	444	110
	P3	278 7	0		P3	414	100
9055	P2	312 9	0		P4	384 7	5
	P3	278 7	0	9085	P2	444	110
9060	P2	372	100		P3	414	100
	P3	337 8	0		P4	384 7	5
9065	P2	372	100	9090	P2	508	120
	P3	337 8	0		P3	478 9	0
9070	P2	394	100		P4	448 7	5
	P3	362 9	0	9095	P2	508	120
	P4	362 7	0		P3	478 9	0
9075	P2	394	100		P4	448 7	5
	P3	362 9	0	9100	P2	595	130
	P4	362 7	0		P3	525	100
					P4	526 8	5

单位:mm

轴盖低速轴伸出部

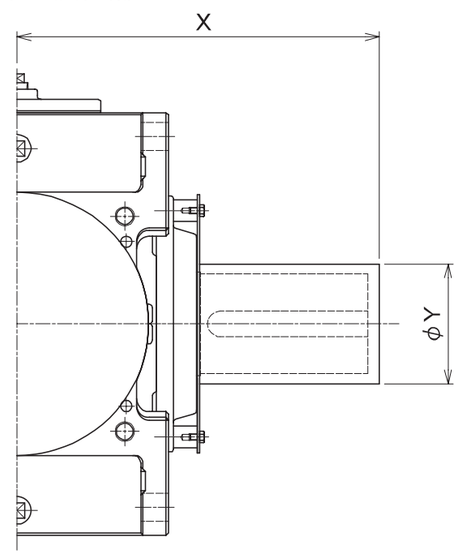

低速轴用

型号	X	Y
9030	345	120
9035	342	130
9040	362	135
9045	404	145
9050	424	150
9055	424	160
9060	454	150
9065	499	170
9070	524	170
9075	577	190
9080	597	190
9085	601	230
9090	666	230
9095	716	230
9100	756	240

单位:mm

按用途分类的推荐选配件(中国版)

用途		搅拌机	曝气机	输煤机	粉碎机	冷却塔	翅片管空冷机	挤出机	起重机卷扬装置
底座单元		PX9000系列				应用系列			
外壳	FCD外壳	△	△	△	●				
	钢制外壳			△	△				●
	可反转外壳			△					
高速轴	双伸出轴			△	△				△
	止脱垫圈			△	△			△	△
	高速轴转速计用轴							○	
低速轴	双伸出轴			△	△				△
	端面螺孔(2个)	○	○	○	△	△	△		△
	止脱垫圈	○	○	○	△	△	△		△
轴承	低速轴准标准轴承	△	△	△	△				○
密封件	低速轴双油封						●	△	△
	高速轴氟油封	△	△	△					
	低速轴氟油封	△	△	△					
	高速轴TACONITE密封件			○	△				
	低速轴TACONITE密封件			○	△				
	防水密封件					○			
输出台架	立式轴承座	△	●						
	LS台架	○	△						
	输出法兰	△							
逆止器	内置式逆止器	△	△	○	△	○	○		
换气	换气栓	○	○	△	○	○	●	○	●
	防水换气栓	△	△	△	△				
	防尘换气栓			●					
	防湿换气栓	△	△				△		
油标	可视油标	○	○	○	○	●	●	●	●
排水	排水阀	○	○	○	○	△	○	○	○
	SUS排水阀	△				○			
空冷辅助装置	冷却风扇	△	△	△	△	●	○		
	可分离式风扇罩(直交轴)			△					
	SUS风扇罩					○			
空心轴辅助装置	扭矩臂			△	△				
	安装及拆卸夹具			△	○				
安全护罩	轴盖			○					
油润滑	轴直联泵	●	●			△	●		
脂润滑	干井式密封件	●	●				○		
喷涂	改性环氧树脂类	●	●	○	○		●	○	△
	环氧树脂类	△	△	△	△	●	△	△	○
	聚氨酯类	△	△	△	△	△	△	△	△
	厚膜环氧树脂类		○						
	仅喷涂底漆	△	△	△	△	△	△	△	△
	喷涂颜色指定	△	△	△	△	△	△	△	△

● ：作为标准规格包含于底座单元
○ ：推荐选配件
△ ：选用选配件

技术资料

共通

垂直轴电机直联型 卧式

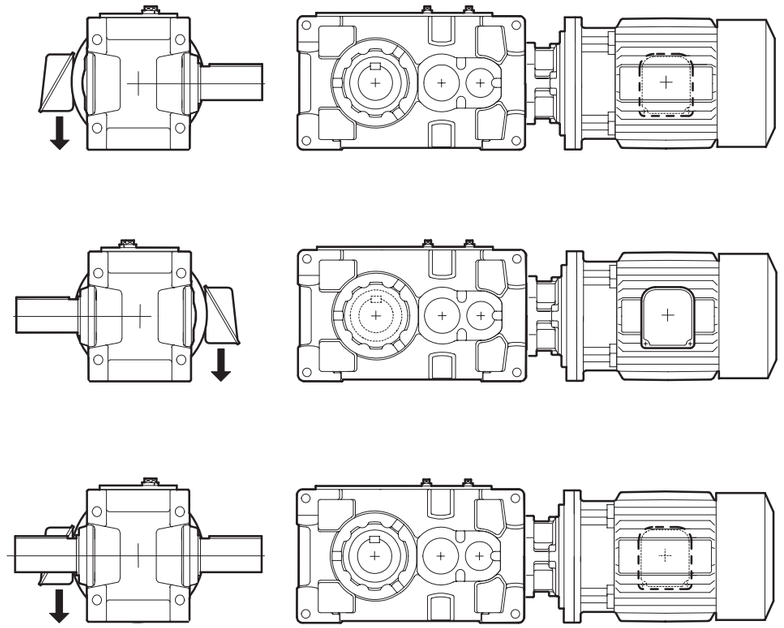

垂直轴电机直联型 立式

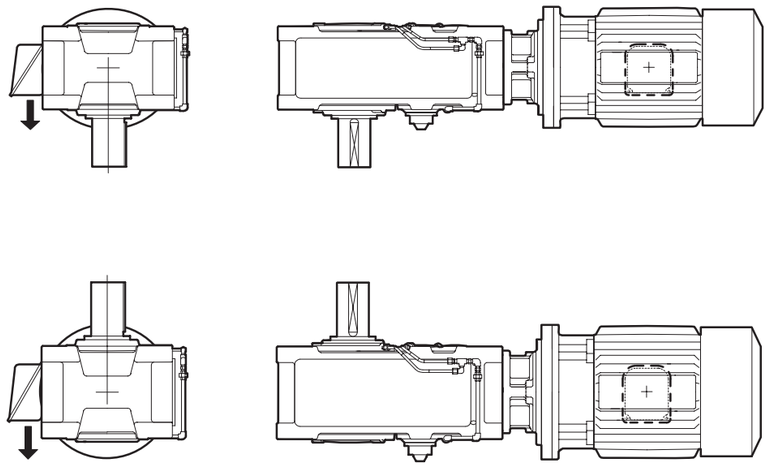

1. 图中箭头表示电机端子箱引线的出口方向。
2. 电机端子箱的安装位置可以从标准位置，以 90 度间隔进行改变。
   但请注意，客户不能变更安装位置。

垂直轴电机直联型　直立式

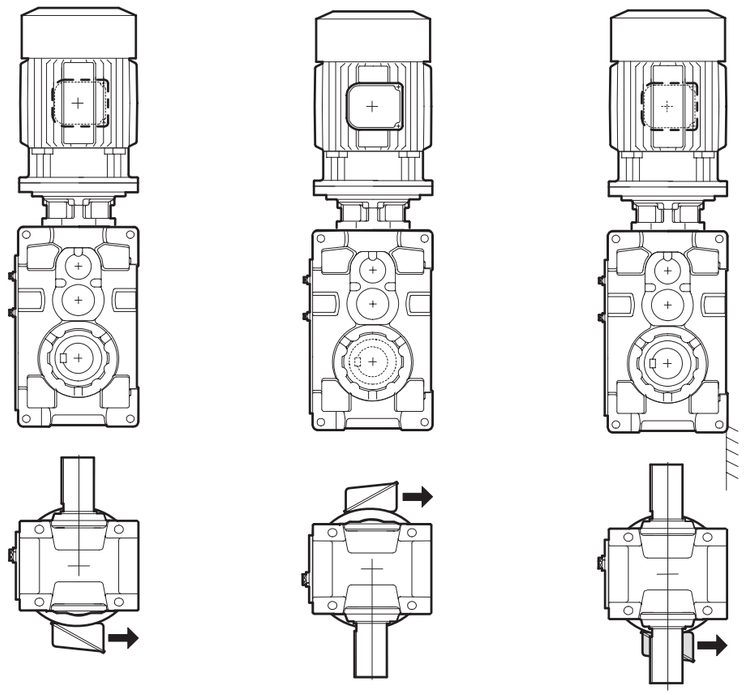

平行轴电机直联型　立式

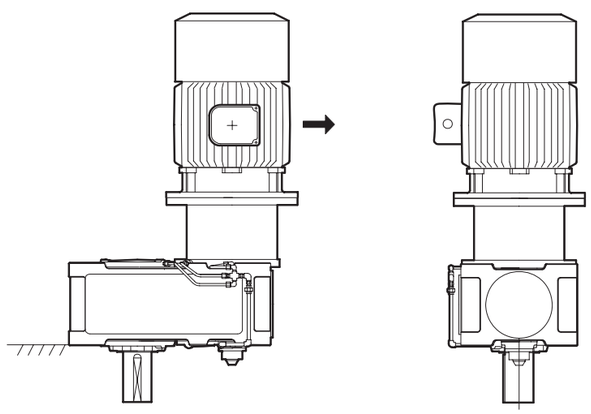

1. 图中箭头表示电机端子箱引线的出口方向。
2. 电机端子箱的安装位置可以从标准位置，以 90 度间隔进行改变。
   但请注意，客户不能变更安装位置。

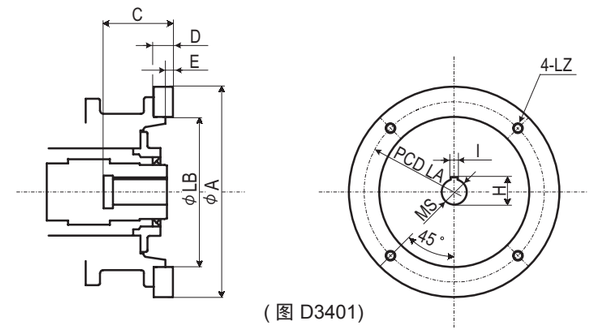

(图 D3401)

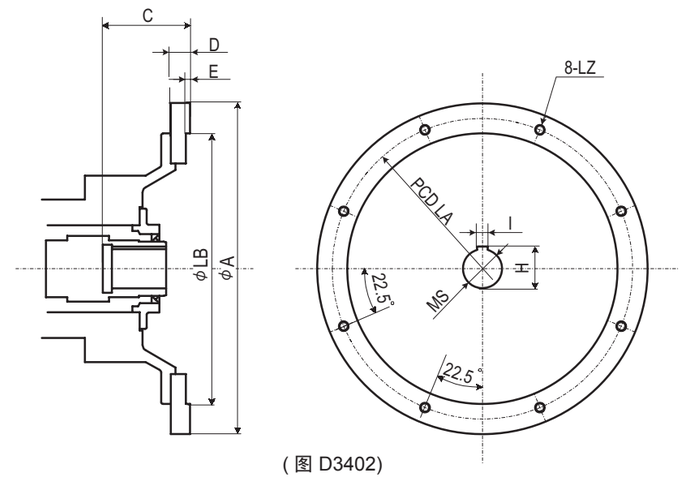

(图 D3402)

(JEM 规格)

kWx 极数	机座号	A	LB	C	D	E	φ MS	H	I	LA	LZ	螺钉深度	Fig.
5.5 × 4P	132S	315	230	84	48	7	38	41.3	10	265	4-M12	22	D3401
7.5 × 4P	132M	315	230	84	48	7	38	41.3	10	265	4-M12	22	D3401
11 × 4P	160M	350	250	114	32	7	42	45.3	12	300	4-M16	32	D3401
15 × 4P	160L	350	250	114	32	7	42	45.3	12	300	4-M16	32	D3401
18.5 × 4P	180M	400	300	144	62	7	48	51.8	14	350	4-M16	62	D3401
22 × 4P	180M	400	300	144	62	7	48	51.8	14	350	4-M16	62	D3401
30 × 4P	180L	400	300	144	62	7	55	59.3	16	350	4-M16	62	D3401
37 × 4P	200L	450	350	144	48	7	60	64.4	18	400	8-M16	32	D3402
45 × 4P	200L	450	350	144	48	7	60	64.4	18	400	8-M16	32	D3402
55 × 4P	225S	550	450	144	32	7	65	69.4	18	500	8-M16	32	D3402

(IEC 规格)

kWx 极数	机座号	A	LB	C	D	E	φ MS	H	I	LA	LZ	螺钉深度	Fig.
5.5 × 4P	132S	315	230	84	48	7	38	41.3	10	265	4-M12	22	D3401
7.5 × 4P	132M	315	230	84	48	7	38	41.3	10	265	4-M12	22	D3401
11 × 4P	160M	350	250	114	32	7	42	45.3	12	300	4-M16	32	D3401
15 × 4P	160L	350	250	114	32	7	42	45.3	12	300	4-M16	32	D3401
18.5 × 4P	180M	350	250	144	62	7	48	51.8	14	300	4-M16	62	D3401
22 × 4P	180L	350	250	144	62	7	48	51.8	14	300	4-M16	62	D3401
30 × 4P	200L	400	300	144	62	7	55	59.3	16	350	4-M16	62	D3401
37 × 4P	225S	450	350	144	48	7	60	64.4	18	400	8-M16	32	D3402
45 × 4P	225M	450	350	144	48	7	60	64.4	18	400	8-M16	32	D3402
55 × 4P	250M	550	450	144	32	7	65	69.4	18	500	8-M16	32	D3402

如果没有特殊要求，产品遵循 JEM 标准。

1. 转速 N(r/min), 和速度 V(m/s)

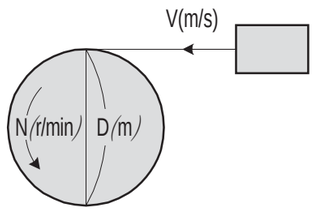

$$V = \pi \cdot D \cdot \frac{N}{60} \quad (m/s)$$

D：轮子直径 (m)
（π ≒3.14）

2. 扭矩 T (Nm)

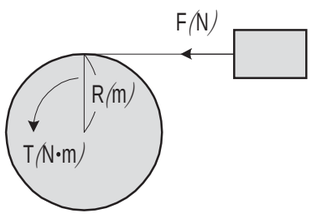

$$T = F \cdot R \quad (N \cdot m)$$

F：负载（N）
R：轮子半径 (m)

3. 动力 P(kW)

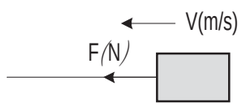

$$P = \frac{F \cdot V}{1000} \quad (kW)$$

F：载荷（N）
V：速度 (m/s)

4. 功率 P(kW), 扭矩 T(Nm), 转速 N(r/min)

$$P = \frac{N \cdot T}{9550} \ (kW), \quad T = \frac{9550 \cdot P}{N} \ (N \cdot m)$$

$$P = \frac{F \cdot V}{1000} \ (kW), \quad V = \pi \cdot 2 \cdot R \cdot \frac{N}{60} \ (m/s)$$

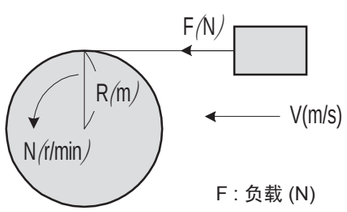

F : 负载 (N)

$$\therefore P = \frac{F \cdot \pi \cdot 2 \cdot R \cdot \frac{N}{60}}{1000} = \frac{2 \cdot \pi}{1000 \times 60} \cdot N \cdot F \cdot R \ (kW)$$

Since T = F · R

$$P = \frac{2 \cdot \pi}{1000 \times 60} \cdot N \cdot T = \frac{N \cdot T}{9550} \ (kW)$$

5. 加速力 F_A (N)

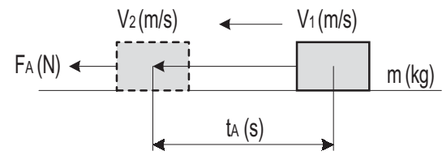

$$F_A = m \cdot \alpha = m \cdot \frac{V_2 - V_1}{t_A} \ (N)$$

$$\alpha = m \cdot \frac{V_2 - V_1}{t_A}$$

m：重量 (kg)
α：加速度 (m/s²)
t_A：加速时间 (s)

6. 加速扭矩 T_A (Nm)

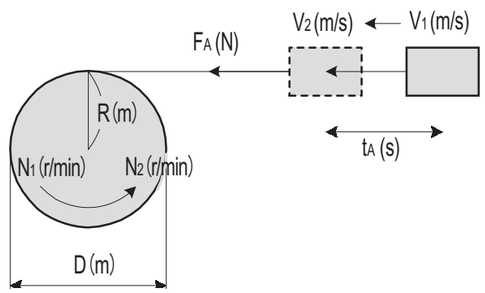

$$T_A = F_A \cdot R, \quad F_A = m \cdot \frac{V_2 - V_1}{t_A}$$

$$V_2 = \pi \cdot D \cdot \frac{N_2}{60}, \quad V_1 = \pi \cdot D \cdot \frac{N_1}{60},$$

$$D = 2 \cdot R$$

$$\therefore T_A = m \cdot \frac{\frac{\pi \cdot 2 \cdot R}{60}(N_2 - N_1)}{t_A} \cdot R$$

$$= \frac{2\pi \cdot m \cdot R}{60} \cdot \frac{N_2 - N_1}{t_A} \cdot R$$

$$= \frac{m \cdot R^2}{9.55} \cdot \frac{N_2 - N_1}{t_A} \ (N \cdot m)$$

Since $m \cdot R^2$ is J（惯性矩 : kg-m²）

$$T_A = \frac{J}{9.55} \cdot \frac{N_2 - N_1}{t_A} \ (N \cdot m)$$

7. 交流电机的同步转速 N_0 (r/min)

$$N_o = \frac{120 \cdot f}{P} \ (r/min)$$

f ： 电源频率 (Hz)
P ： 电动机的极数

8. 交流电机的额定转速 N(r/min)

$$N = N_o(1 - S) \ (r/min)$$

N_o： 同步转速 (r/min)
S ： 转差率

保修标准

保修时间	仅限于新品，工程出厂后 18 个月或运转后 12 个月，其中，时间较短的一方为保修时间。
保修内容	在保修期内，按照使用说明书进行正确的安装、连结及维修管理、而且，在产品样本记载的规格或另外同意的条件下，正确运行的，本产品出现故障时，除了下列不符合保修条件项目的规格或另外同意的条件下，正确运行的，本产品出现故障时，除了下列不符合保修条件项目外，经本公司判断，无偿给予修理或提供新品。 但是本产品与客户的其他装置等连结时，不补偿从该装置拆卸，往该装置上安装及因此带来的施工费用，运输费用及客户产品的一切间接损失。
非保修项目	下列项目，不符合保修条件。 1. 因本产品的安装，与其他装置的连结不正确造成的故障。 2. 因本产品的保管未能按照本公司制定的保管要领书规定的要领进行，维护保管不充分，未能正确处理造成的故障。 3. 因在规格规定之外进行运转或其他因本公司未知的运转条件，使用状态造成的故障或未使用本公司推荐的润滑剂造成的故障。 4. 因客户连结的装置等有问题或特殊的规格造成的故障。

PARAMAX® 9000

⚠ 关于安全注意事项

- 设置的场所、使用的装置，必须遵守必要的安全规则。（劳动安全卫生规则、电气设备技术标准、内线规程、工程防爆指针、建筑标准法等）
- 请在使用前，细阅读使用说明书，正确使用。手头没有使用说明书时，请向商店或本公司营业部索取。请将使用说明书送到最终使用的人员手中。
- 请选择适用于使用环境及用途的商品。
- 用于输送人员或升降装置时，为了安全，应在装置上设立保护装置。
- 在食品机械，特别是有油气的装置中，为防备因故障造成漏油，请安装盛油器防止故障的装置。